Vorgabedaten

PROJEKT:		UNIT TAG:		MENGE:	
		SERVICELEISTUNG:			
ANSPRECHPARTNER:		VORGEGEBEN VON:		DATUM:	
INGENIEUR/TECHNIKER:		GENEHMIGT VON:		DATUM:	
AUFTRAGNEHMER:		BESTELLNUMMER:		DATUM:	

Hinweis! Abbildung kann vom Produkt abweichen.

SP 1A-36

Unterwasserpumpen aus Edelstahl für den Einbau in 4"-, 6"-, 8"- und 10"-Brunnen zur Förderung von Grundwasser mit Motorleistungen von 0,37 bis 250 kW.

Servicebedingungen	Pumpendaten		Motordaten	
	Medientemperaturbereich:	-15 .. 40 °C	Motorbemessungsleistung P2:	1.1 kW
	Produktnummer:	auf Anfr.	Bemessungsspannung:	230 V
			Netzfrequenz:	50 Hz
			Schutzart:	IP68
			Wärmeklasse:	B
			Motorschutz:	Kontakt
			Übertemperaturschutz:	intern
			Bauart des Motors:	MS402

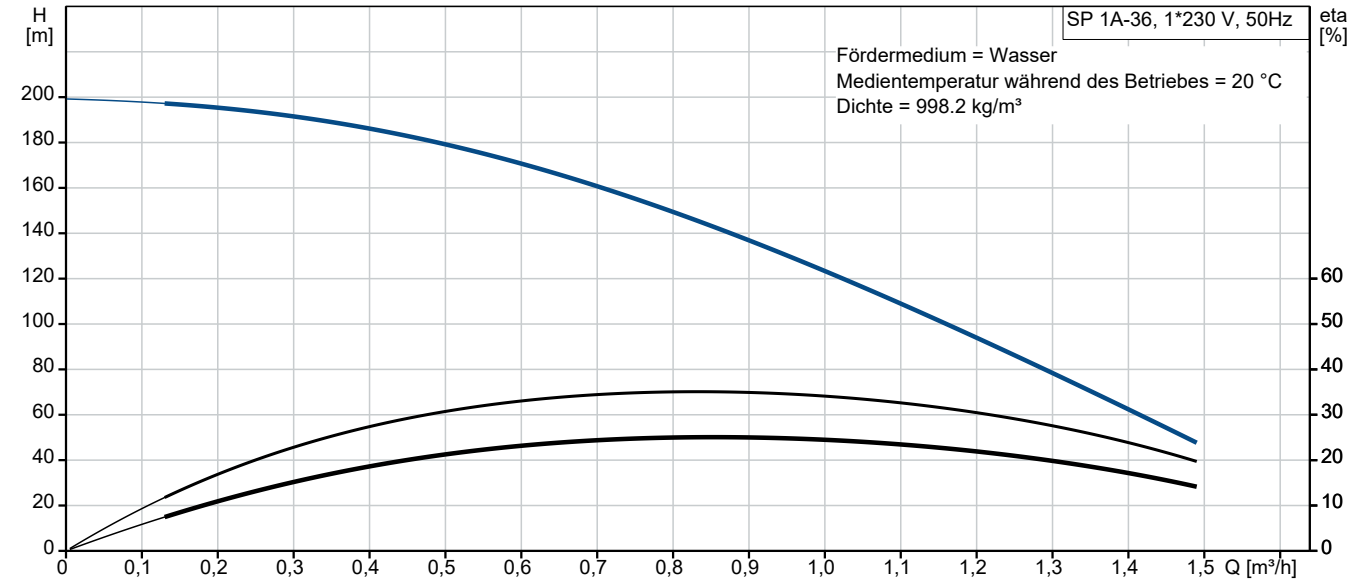

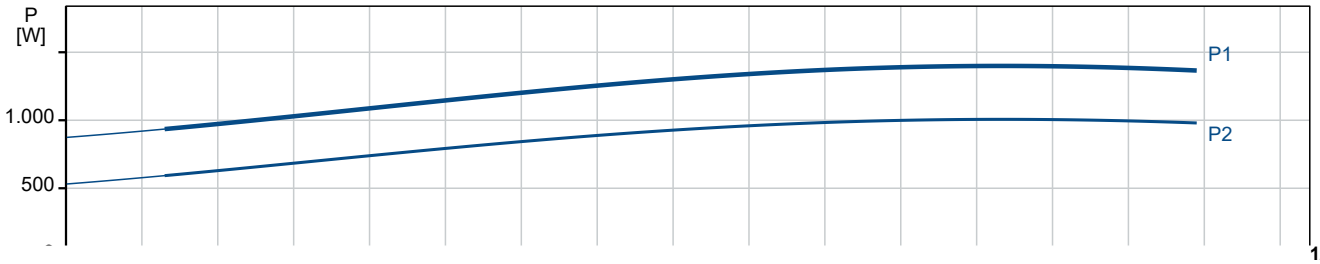

Vorgabedaten

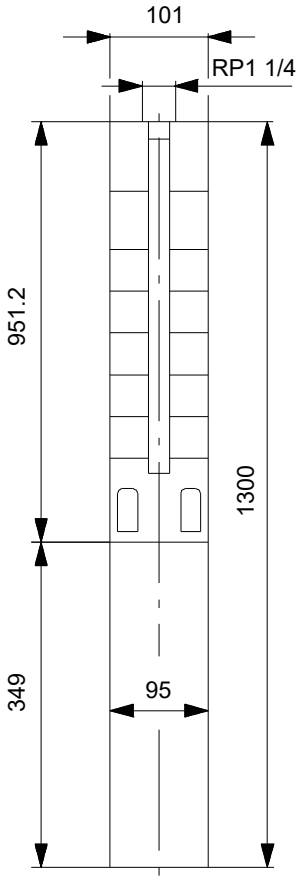

Werkstoffe:

Laufradwerkstoff:	Edelstahl
Laufradwerkstoff gemäß ASTM:	AISI 304
Laufrad:	EN 1.4301
Motor:	Edelstahl
Motor:	DIN W.-Nr. 1.4301
Motor:	AISI 304

Name des Unternehmens:	
Angelegt von:	
Telefon:	
Datum:	21.12.2023

Projekt:	**Kunde:**
Referenznummer:	**Kundennummer:**
	Kontakt:

Anz.	Beschreibung
1	**SP 1A-36**

Hinweis! Abbildung kann vom Produkt abweichen.

Produktnr.: auf Anfr.

Unterwasserpumpe zur Förderung von sauberem Wasser. Für den vertikalen oder horizontalen Einbau, z. B.in Brunnen. Alle Stahlteile aus korrosionsbeständigem Edelstahl 1.4301 (AISI 304). Mit Trinkwasserzulassung.

Die Pumpe ist mit einem 1.1 kW MS402-Motor mit Sandabweiser, Lippendichtung, wassergeschmierten Lagerzapfen und volumenausgleichender Membran ausgerüstet. Robuster, wirkungsgradoptimierter Unterwassermotor mit Spaltrohrtopf. Geeignet für Medientemperaturen bis 40 °C.

Motor ohne Temperaturfühler. Zur Temperaturüberwachung kann ein Pt1000-Fühler installiert werden.
Einschaltart des Moters: Direkt (DOL).

Weitere Produktinformationen

Geeignet für folgende Anwendungen:

- Rohwassergewinnung
- Bewässerung
- Grundwasserabsenkung
- Druckerhöhung
- Springbrunnen, Fontänen.

Pumpe

Alle medienberührten Bauteile aus korrosionsbeständigem und verschleißfestem Edelstahl. Das nachfolgende Diagramm zeigt die Korrosionsbeständigkeit der Pumpe und des Motors in Abhängigkeit der Temperatur (y-Achse) und des Chloridgehalts (x-Achse).

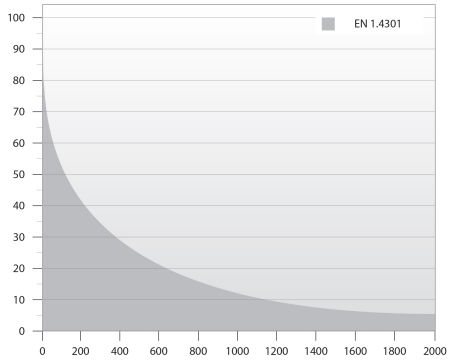

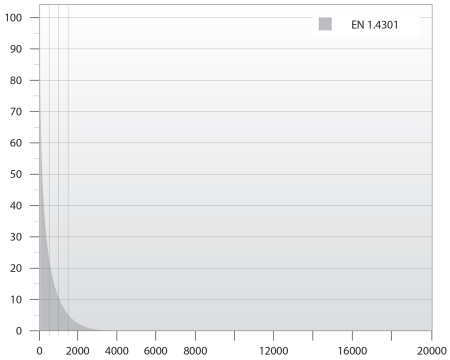

Elastomerteile in der Pumpe aus verschleißarmen NBR (Nitril-Butadien-Kautschuk) und TPU (thermoplastisches Polyurethan) für lange Wartungsintervalle.

Ein am Einlaufteil montiertes Sieb verhindert ein Eindringen von größeren Partikeln. Abmessungen des Einlaufteils gemäß NEMA-Normen für die Motormontage/-abmessungen.

Motor

Name des Unternehmens:	
Angelegt von:	
Telefon:	
Datum:	21.12.2023

Projekt:	**Kunde:**
Referenznummer:	**Kundennummer:**
	Kontakt:

Anz.	Beschreibung
1	Hermetisch gekapselter Stator aus Edelstahl und Motorisolierung aus Polymerkunststoff. Daraus ergibt sich eine hohe mechanische Festigkeit und eine optimale Kühlung. Außerdem schützt die Kapselung die Wicklung vor einem Kurzschluss. Als Wellenabdichtung wird eine Lippendichtung verwendet, die sich durch besonders geringe Reibungsverluste an der Welle auszeichnet. NBR bietet eine hohe Verschleißfestigkeit, eine hohe Elastizität und eine hohe Widerstandsfähigkeit gegen Fremdkörper. Der verwendete Kautschuk ist zudem für Trinkwasser geeignet. Optional kann der Motor mit einem Pt100- oder Pt1000-Fühler ausgerüstet werden, der in Verbindung mit einer Steuereinheit dafür sorgt, dass die maximal zulässige Betriebstemperatur nicht überschritten wird. Fördermedium: Medientemperaturbereich: -15 .. 40 °C Technische Daten: Pump speed on which pump data are based: 2900 1/min Nennförderstrom: 1 m³/h Nennförderhöhe: 125 m Wellenabdichtung des Motors: LIPSEAL Zulassungen: CE,EAC,UKCA,SEPRO,MOROCCO Trinkwasserzulassungen: ACS,DM174 ISO Abnahmekl.: ISO9906:2012 3B Motorausführung: T40 Rückschlagventil: Ja Specification for shaft end: zylindrisch Werkstoffe: Pumpe: Stainless steel EN 1.4301 AISI 304 Laufradwerkstoff: Edelstahl Laufrad: EN 1.4301 Laufradwerkstoff gemäß ASTM: AISI 304 Motor: Edelstahl DIN W.-Nr. 1.4301 AISI 304 Installation: Maximaler Umgebungsdruck: 15 bar Max. Betriebsdruck: 15 bar Maximum outlet pressure: 20.4 bar Anschlusstyp: Rp Anschlussgröße: 1 1/4 inch Motor diameter: 4 inch Minimum borehole diameter: 105 mm Elektrische Daten: Bauart des Motors: MS402 Motortyp: CSCR Motor flange design: Grundfos Motorbemessungsleistung P2: 1.1 kW Leistungsbedarf (P2) der Pumpe: 1.1 kW Netzfrequenz: 50 Hz Bemessungsspannung: 1 x 230 V Bemessungsstrom: 7.3 A Anlaufstrom: 480 % Leistungsfaktor Cos phi: 0.99

Name des Unternehmens:
Angelegt von:
Telefon:

Datum: 21.12.2023

Projekt:
Referenznummer:

Kunde:
Kundennummer:
Kontakt:

Anz.	Beschreibung	
1	Nenn-Drehzahl:	2860 1/min
	Einschaltart:	Direkt
	Schutzart (gemäß IEC 34-5):	IP68
	Wärmeklasse (IEC 85):	B
	Eingebauter Temperaturgeber:	Nein
	Kabellänge:	1.7 m
	Power cable type:	FLAT
	Motor - Produktnummer:	79213105
	Motorwicklung:	Enamelled
	Sonstiges:	
	Mindesteffizienzindex MEI ≥:	0.70
	Nettogewicht:	19.2 kg
	Bruttogewicht:	26.6 kg
	Versandvol.:	0.022 m³
	Norwegische NRF Nr.:	9040607
	Herkunftsland:	DK
	Zolltarif Nr.:	84137029
	Environmental approvals:	WEEE

Name des Unternehmens:
Angelegt von:
Telefon:

Datum: 21.12.2023

Projekt:
Referenznummer:

Kunde:
Kundennummer:
Kontakt:

auf Anfr. SP 1A-36 50 Hz

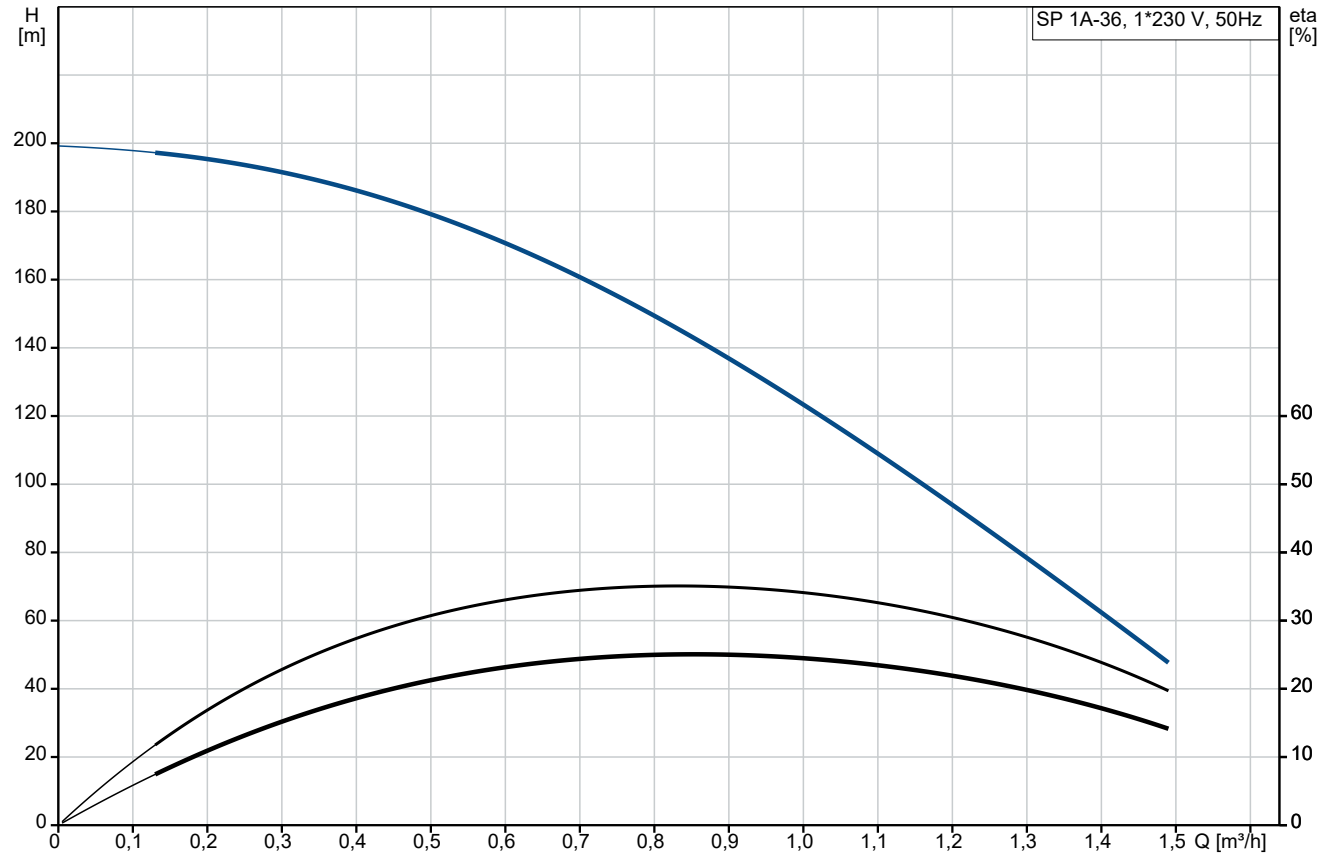

Fördermedium = Wasser
Medientemperatur während des Betriebes = 20 °C
Dichte = 998.2 kg/m³

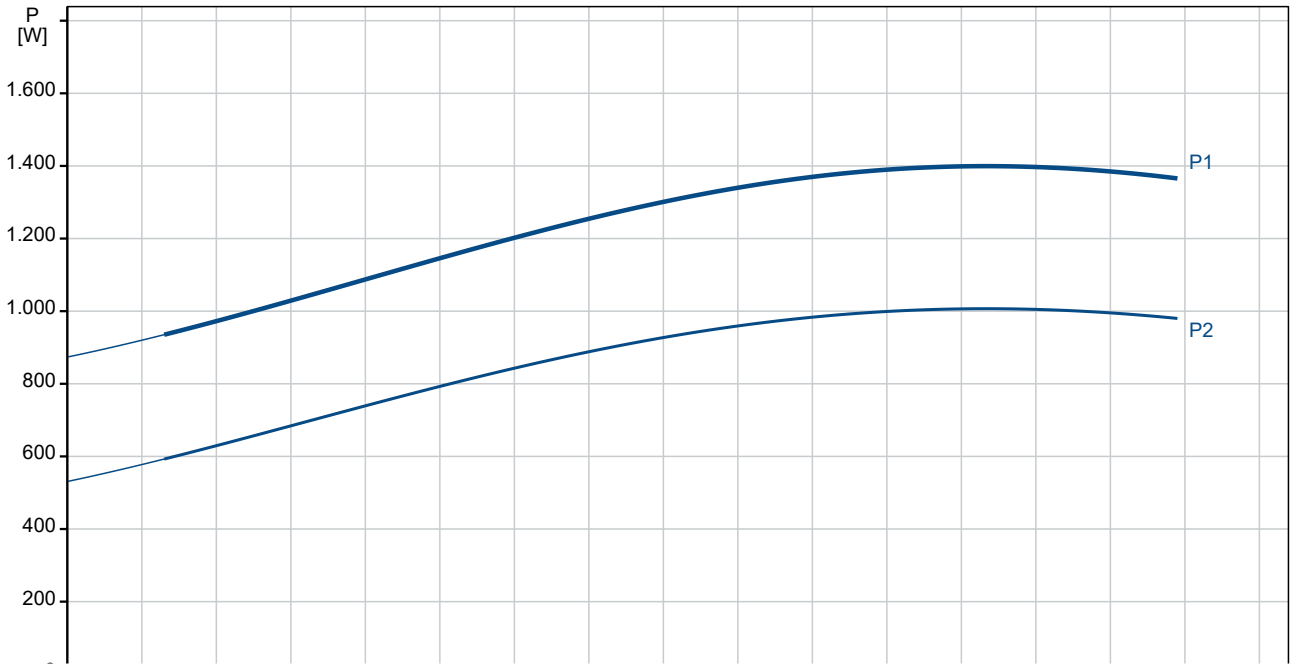

Name des Unternehmens:
Angelegt von:
Telefon:

Datum: 21.12.2023

Projekt:
Referenznummer:

Kunde:
Kundennummer:
Kontakt:

Beschreibung	Daten
Allgemeine Informationen:	
Produktbezeichnung:	SP 1A-36
Produktnummer:	auf Anfr.
EAN-Nummer:	auf Anfr.
Technische Daten:	
Pump speed on which pump data are based:	2900 1/min
Nennförderstrom:	1 m³/h
Nennförderhöhe:	125 m
Stufen:	36
Anzahl Laufräder mit reduziertem Durchmesser:	NONE
Wellenabdichtung des Motors:	LIPSEAL
Zulassungen:	CE,EAC,UKCA,SEPRO,MOROCCO
Trinkwasserzulassungen:	ACS,DM174
ISO Abnahmekl.:	ISO9906:2012 3B
Produktnummer Pumpe o. Motor:	08100036
Code Model:	A
Motorausführung:	T40
Rückschlagventil:	Ja
Specification for shaft end:	zylindrisch
Werkstoffe:	
Pumpe:	Stainless steel
Pumpe:	EN 1.4301
Pumpe:	AISI 304
Laufradwerkstoff:	Edelstahl
Laufrad:	EN 1.4301
Laufradwerkstoff gemäß ASTM:	AISI 304
Motor:	Edelstahl
Motor:	DIN W.-Nr. 1.4301
Motor:	AISI 304
Installation:	
Maximaler Umgebungsdruck:	15 bar
Max. Betriebsdruck:	15 bar
Maximum outlet pressure:	20.4 bar
Anschlusstyp:	Rp
Anschlussgröße:	1 1/4 inch
Motor diameter:	4 inch
Minimum borehole diameter:	105 mm
Fördermedium:	
Medientemperaturbereich:	-15 .. 40 °C
Elektrische Daten:	
Bauart des Motors:	MS402
Motortyp:	CSCR
Motor flange design:	Grundfos
Motorbemessungsleistung P2:	1.1 kW
Leistungsbedarf (P2) der Pumpe:	1.1 kW
Netzfrequenz:	50 Hz
Bemessungsspannung:	1 x 230 V
Bemessungsstrom:	7.3 A
Anlaufstrom:	480 %
Leistungsfaktor Cos phi:	0.99
Nenn-Drehzahl:	2860 1/min
Einschaltart:	Direkt

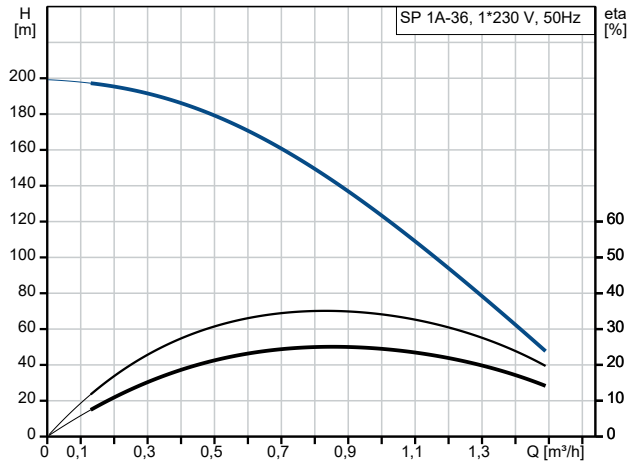

Fördermedium = Wasser
Medientemperatur während des Betriebes = 20 °C
Dichte = 998.2 kg/m³

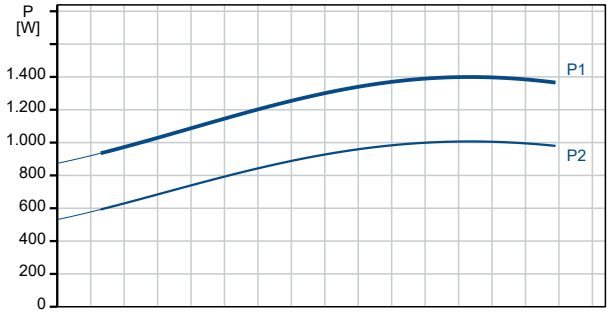

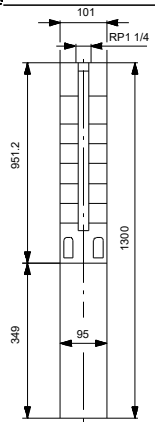

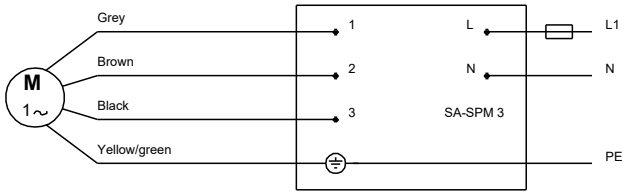

Name des Unternehmens:
Angelegt von:
Telefon:

Datum: 21.12.2023

Projekt:
Referenznummer:

Kunde:
Kundennummer:
Kontakt:

Beschreibung	Daten
Schutzart (gemäß IEC 34-5):	IP68
Wärmeklasse (IEC 85):	B
eingebauter Motorschutz:	Kontakt
Temperaturschutz:	intern
Eingebauter Temperaturgeber:	Nein
Kabellänge:	1.7 m
Power cable type:	FLAT
Motor - Produktnummer:	79213105
Cable number:	795712
Motorwicklung:	Enamelled
Art der Steuerung:	
Produktnr. für Schaltschrank:	96786469
Sonstiges:	
Mindesteffizienzindex MEI ≥:	0.70
Nettogewicht:	19.2 kg
Bruttogewicht:	26.6 kg
Versandvol.:	0.022 m³
Norwegische NRF Nr.:	9040607
Herkunftsland:	DK
Zolltarif Nr.:	84137029
Environmental approvals:	WEEE

Name des Unternehmens:
Angelegt von:
Telefon:

Datum: 21.12.2023

Projekt:
Referenznummer:

Kunde:
Kundennummer:
Kontakt:

auf Anfr. SP 1A-36 50 Hz

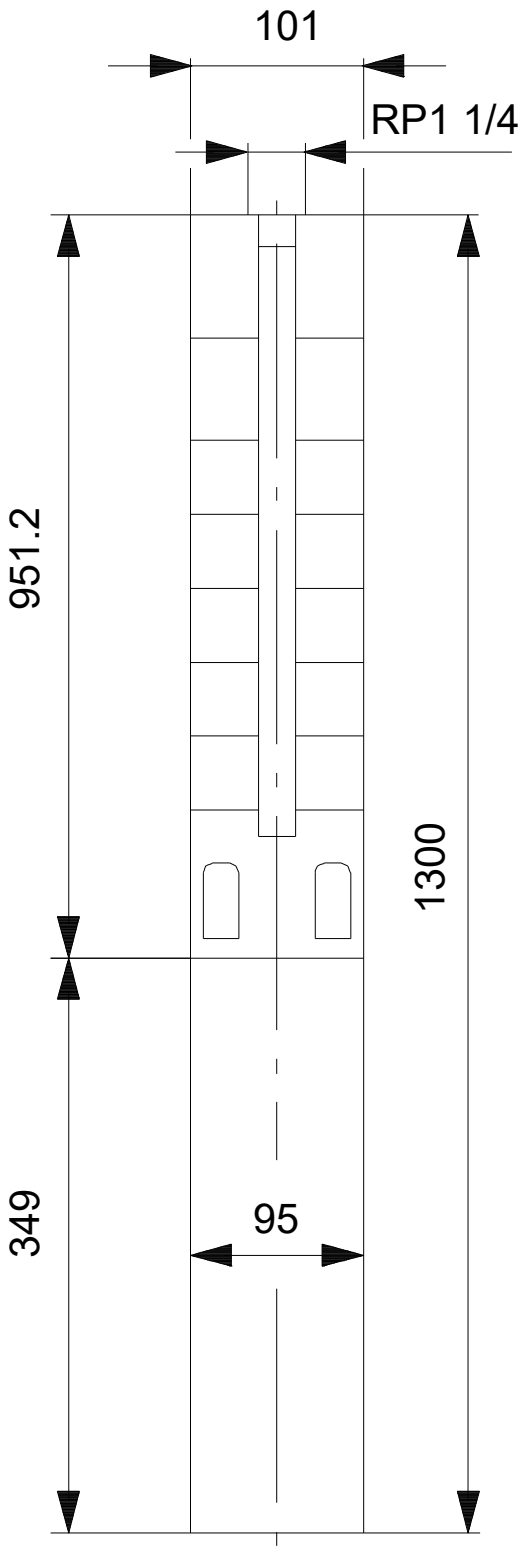

Achtung! Soweit nicht anders angegeben, handelt es sich um Millimeterangaben (mm). Die vereinfachte Maßzeichnung zeigt nicht alle

Name des Unternehmens:
Angelegt von:
Telefon:

Datum: 21.12.2023

Projekt:
Referenznummer:

Kunde:
Kundennummer:
Kontakt:

auf Anfr. SP 1A-36 50 Hz

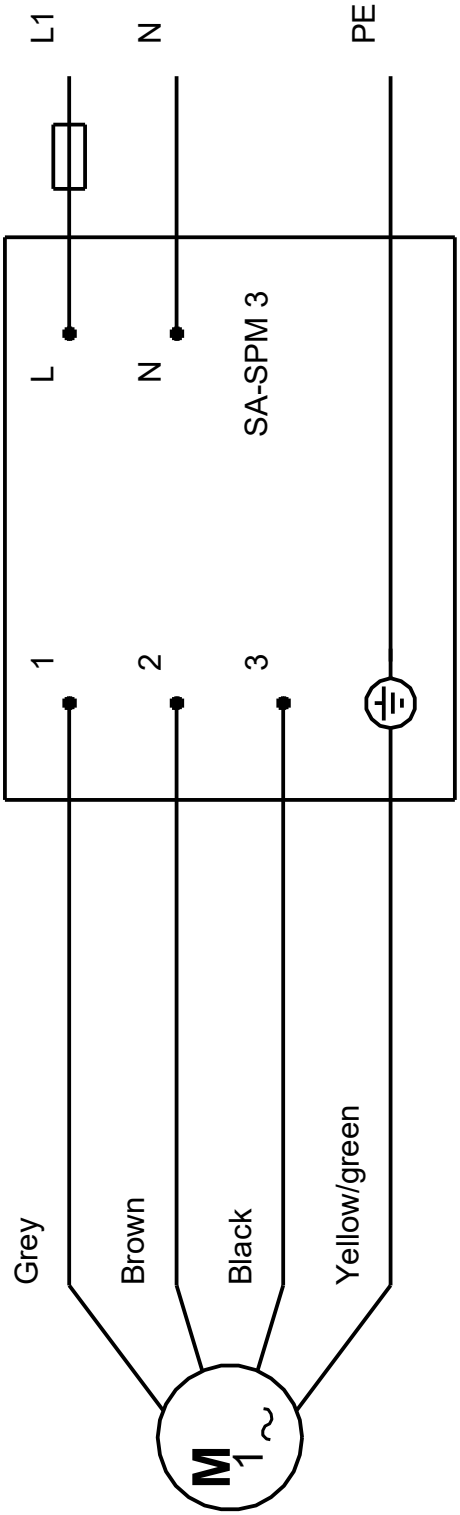

Hinweis: Alle Einheiten in [mm] soweit nicht anders bezeichnet.

Name des Unternehmens:
Angelegt von:
Telefon:

Datum: 21.12.2023

Projekt:
Referenznummer:

Kunde:
Kundennummer:
Kontakt:

Bestelldaten:

Position	Ihre Pos.	Produktbezeichnung	Anzahl	Produktnummer	Gesamt
		SP 1A-36	1	auf Anfr.	Preis auf Anfrage

Name des Unternehmens:
Angelegt von:
Telefon:

Datum: 21.12.2023

Projekt:
Referenznummer:

Kunde:
Kundennummer:
Kontakt:

(tm019315 1600)

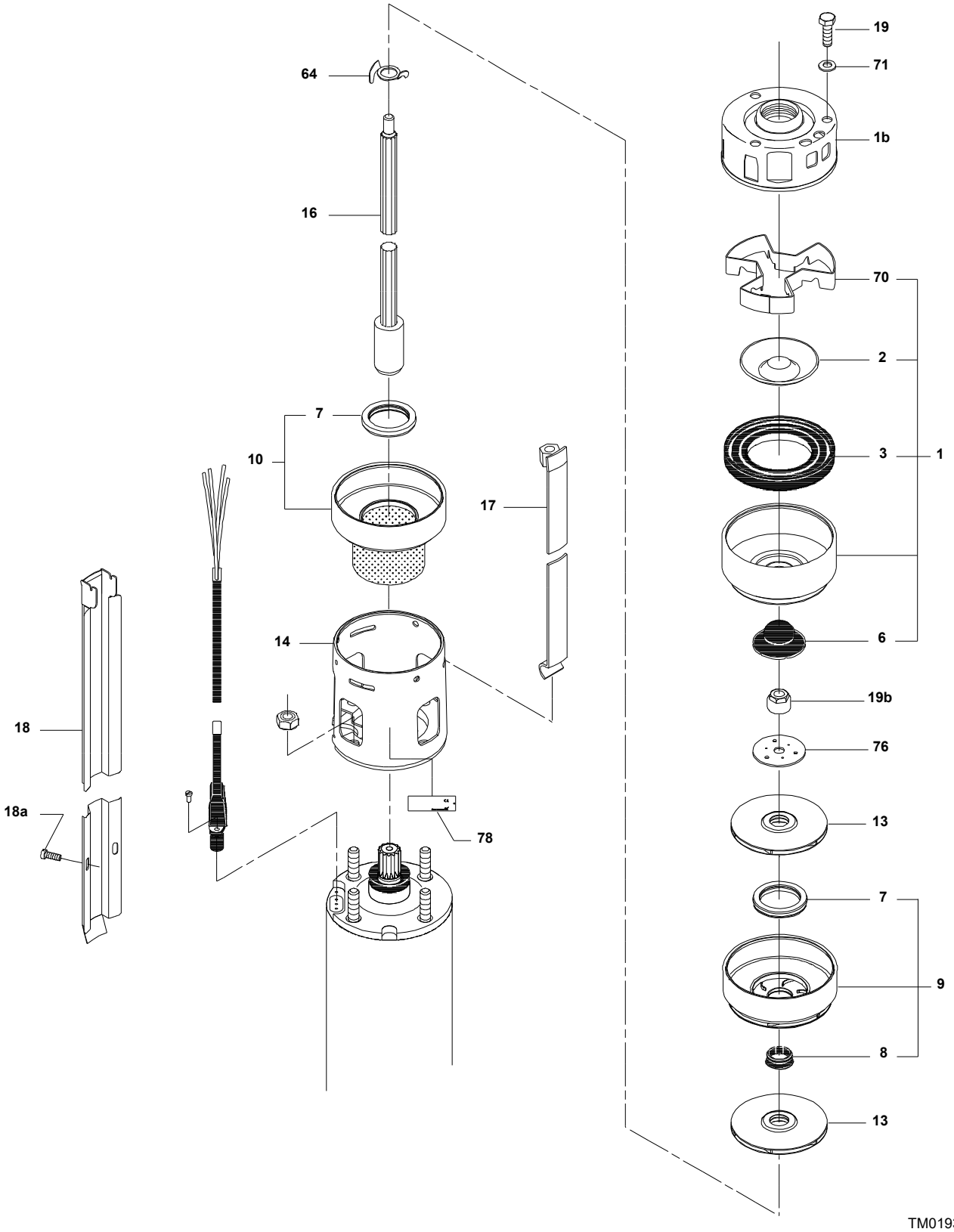

Name des Unternehmens:
Angelegt von:
Telefon:

Datum: 21.12.2023

Projekt:
Referenznummer:

Kunde:
Kundennummer:
Kontakt:

(tm019325 1600)

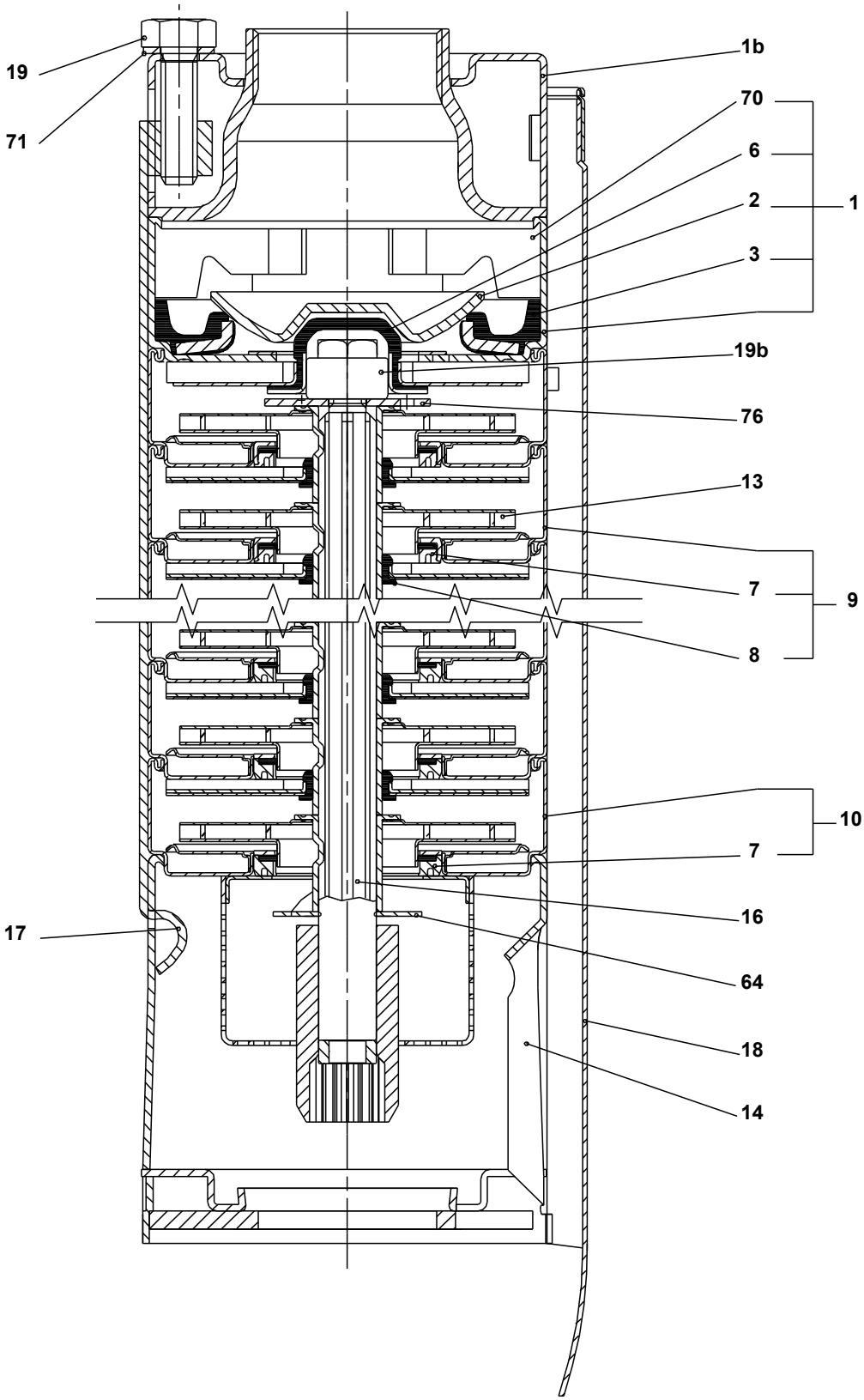

Name des Unternehmens:
Angelegt von:
Telefon:

Datum: 21.12.2023

Projekt:
Referenznummer:

Kunde:
Kundennummer:
Kontakt:

Explosionszeichnung

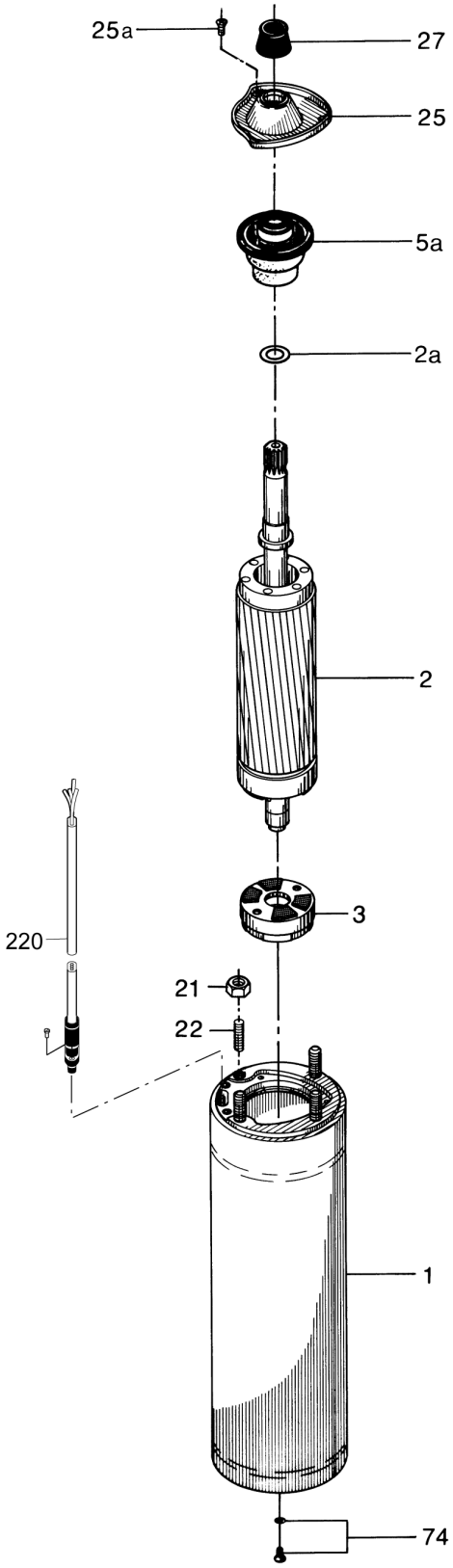

Name des Unternehmens:
Angelegt von:
Telefon:

Datum: 21.12.2023

Projekt:
Referenznummer:

Kunde:
Kundennummer:
Kontakt:

Schnittzeichnung

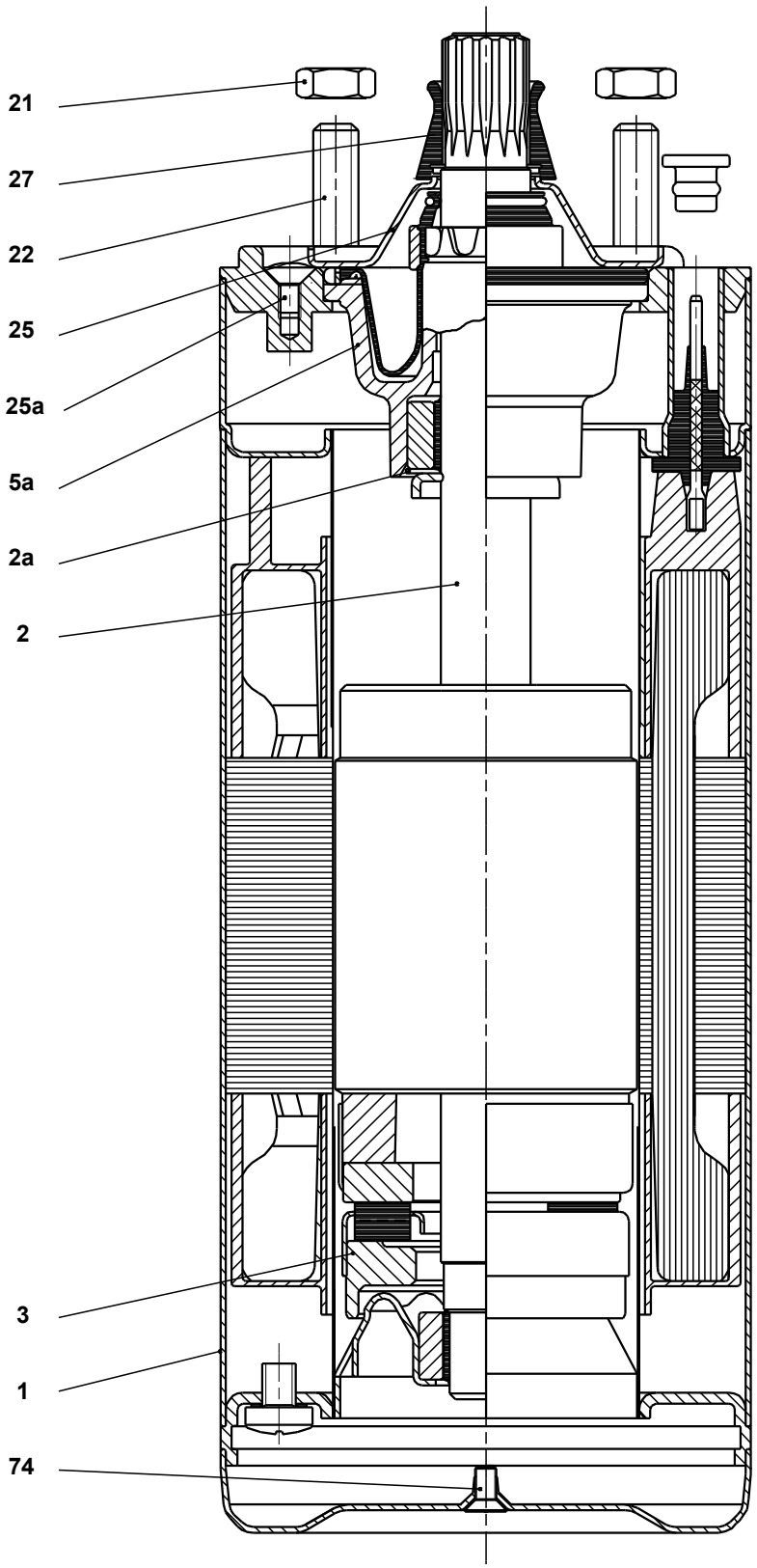

Name des Unternehmens:
Angelegt von:
Telefon:

Datum: 21.12.2023

Projekt:
Referenznummer:

Kunde:
Kundennummer:
Kontakt:

Ersatzteile SP 1A-36, Produktnr. auf Anfr.
Hergestellt nach 9448 (jahr und woche der herstellung)

	Pos	Description	Annotation	Classification Data	Part no.	Qty.	Unit
-		Pump w/o motor				1	Stück
-		Verschleißteile (Reparatursatz)			00105059	1	Stück
		Anschlagring				3	Stück
	6	Lager				1	Stück
	7	Schleißring				39	Stück
-		Großpackung, Laufrad, komplett (10 PC)			96915632	36	Stück
-	11	Großpackung, Schlitzschraube (10 PC)			96602963	1	Stück
		Großpackung, Schlitzschraube (10 PC)			96602958	1	Stück
	11a	O-Ring		Durchmesser: 15,00	99113822	1	Stück
				Materialart: NBR			
				Material Stärke: 70SHOR			
		Großpackung, Anschlagring (10 PC)			96927076	3	Stück
		Großpackung, Anschlagring (50 PC)			98527989	3	Stück
		Anschlagring			96550777	3	Stück
-	1	Ventilgehäuse, komplett			96591917	1	Stück
	6	Lager			96550792	1	Stück
	7a	Großpackung, Flachkopfschraube (100 PC)			96536492	2	Stück
+	9	Großpackung, Zwischenkammer, komplett (10 PC)			99081216	36	Stück
-	9	Großpackung, Zwischenkammer, komplett (25 PC)			99081217	36	Stück
	7	Großpackung, Schleißring (10 PC)			97534360	1	Stück
	7	Schleißring			96591921	1	Stück
	9	Laufradkammer			96591728	1	Stück
+	9	Zwischenkammer, komplett			99081214	36	Stück
+	10	Untere Laufradkammer			92630380	1	Stück
	15	Saugkorb			96591730	1	Stück
	16	Welle, komplett		Länge (mm): 864	96591888	1	Stück
	17	Strap cpl.		Länge (mm): 884	99113625	4	Stück
				Gewinde: M8			
	18b	Unterstützung für Kabelschutz			96550771	1	Stück
	18	Kabelschutz, komplett			96591723	1	Stück
	78	Großpackung, Typenschild (100 PC)			99534979	1	Stück
-		Motor			96765921	1	Stück
-		Dichtungen (Reparatursatz)			96558088	1	Stück
	2a	Anschlagring				1	Stück
	5a	Lager, oben				1	Stück
	21	Mutter				1	Stück
	22	Stehbolzen		Gewinde: M8 X M8		4	Stück
	25a	Cross recess countersunk screw				3	Stück
	25	Oberer Deckel				1	Stück
	27	Sandabweiser				1	Stück
	74	Socket countersunk screw				1	Stück
+		Motorflüssigkeit			00795896	1	Stück
	3	Druckringaufnahme, komplett			96590753	1	Stück
	5a	Lager, oben			96590754	1	Stück
	27	Sandabweiser			96550653	1	Stück
	20	Motorkabel		Länge (m): 1,7M	95920882	1	Stück