Vorgabedaten

PROJEKT:		UNIT TAG:		MENGE:	
		SERVICELEISTUNG:			
ANSPRECHPARTNER:		VORGEGEBEN VON:		DATUM:	
INGENIEUR/TECHNIKER:		GENEHMIGT VON:		DATUM:	
AUFTRAGNEHMER:		BESTELLNUMMER:		DATUM:	

Hinweis! Abbildung kann vom Produkt abweichen.

SP 17-3

Unterwasserpumpen aus Edelstahl für den Einbau in 4"-, 6"-, 8"- und 10"-Brunnen zur Förderung von Grundwasser mit Motorleistungen von 0,37 bis 250 kW.

Servicebedingungen	
Fördermedium:	Wasser
Temperatur:	20 °C
Relative Dichte:	1.000

Pumpendaten	
Medientemperaturbereich:	-15 .. 40 °C
Produktnummer:	auf Anfr.

Motordaten	
Motorbemessungsleistung P2:	2.2 kW
Bemessungsspannung:	380-400-415 V
Netzfrequenz:	50 Hz
Schutzart:	IP68
Wärmeklasse:	B
Motorschutz:	keine
Übertemperaturschutz:	EXT.
Bauart des Motors:	MS402

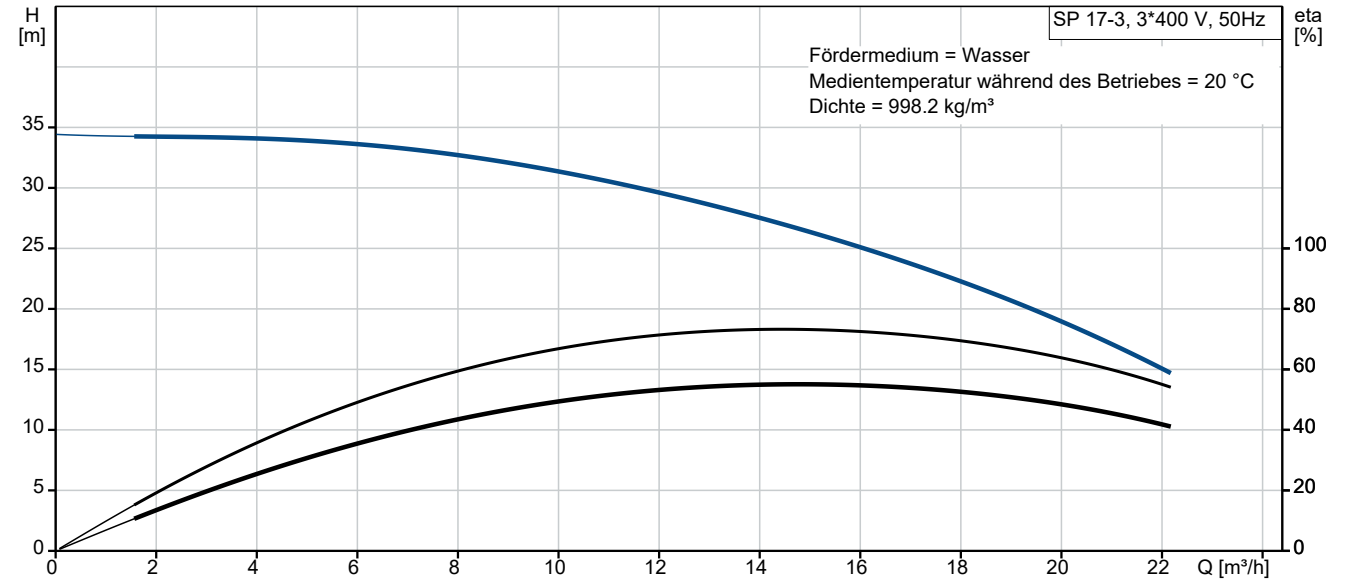

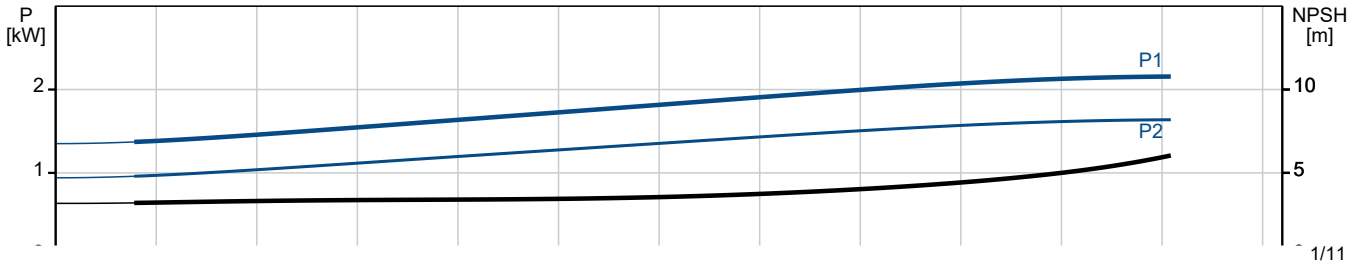

Vorgabedaten

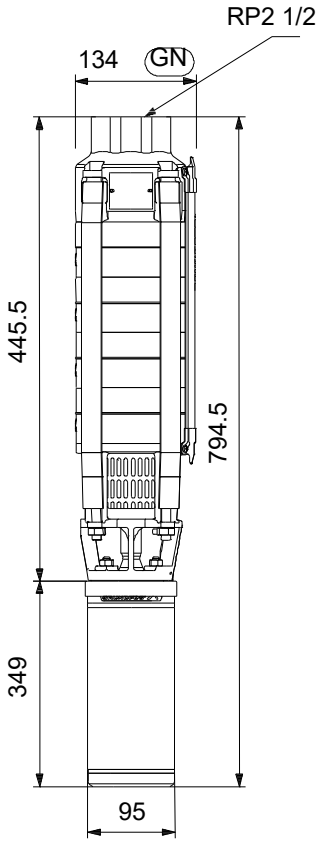

Werkstoffe:

Laufradwerkstoff:	Edelstahl
Laufradwerkstoff gemäß ASTM:	AISI 304
Laufrad:	EN 1.4301
Motor:	Edelstahl
Motor:	DIN W.-Nr. 1.4301
Motor:	AISI 304

Name des Unternehmens:	
Angelegt von:	
Telefon:	
Datum:	24.12.2023

Projekt:	**Kunde:**
Referenznummer:	**Kundennummer:**
	Kontakt:

Anz.	Beschreibung
1	**SP 17-3**

Hinweis! Abbildung kann vom Produkt abweichen.

Produktnr.: auf Anfr.

Unterwasserpumpe zur Förderung von sauberem Wasser. Für den vertikalen oder horizontalen Einbau, z. B.in Brunnen. Alle Stahlteile aus korrosionsbeständigem Edelstahl 1.4301 (AISI 304). Mit Trinkwasserzulassung.

Die Pumpe ist mit einem 2.2 kW MS402-Motor mit Sandabweiser, Lippendichtung, wassergeschmierten Lagerzapfen und volumenausgleichender Membran ausgerüstet. Robuster, wirkungsgradoptimierter Unterwassermotor mit Spaltrohrtopf. Geeignet für Medientemperaturen bis 40 °C.

Motor ohne Temperaturfühler. Zur Temperaturüberwachung kann ein Pt1000-Fühler installiert werden.
Einschaltart des Moters: Direkt (DOL).

Weitere Produktinformationen

Geeignet für folgende Anwendungen:

- Rohwassergewinnung
- Bewässerung
- Grundwasserabsenkung
- Druckerhöhung
- Springbrunnen, Fontänen.

Die wirkungsgradoptimierten SP-Pumpen erfüllen die strengen Anforderungen an den Mindesteffizienzindex.

Pumpe

Alle medienberührten Bauteile aus korrosionsbeständigem und verschleißfestem Edelstahl. Das nachfolgende Diagramm zeigt die Korrosionsbeständigkeit der Pumpe und des Motors in Abhängigkeit der Temperatur (y-Achse) und des Chloridgehalts (x-Achse).

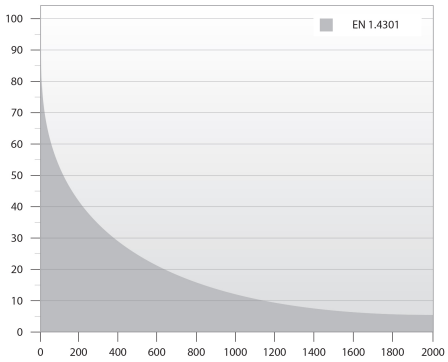

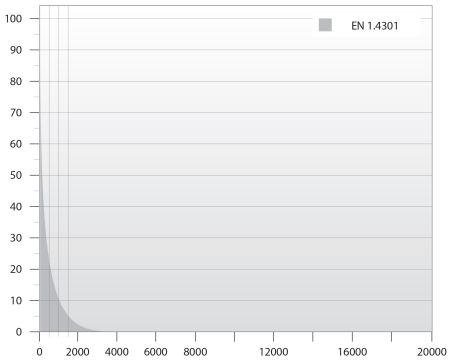

Elastomerteile in der Pumpe aus verschleißarmen NBR (Nitril-Butadien-Kautschuk) für lange Wartungsintervalle.

GRUNDFOS	**Name des Unternehmens:** **Angelegt von:** **Telefon:** **Datum:** 24.12.2023
Projekt: **Referenznummer:**	**Kunde:** **Kundennummer:** **Kontakt:**

Anz.	Beschreibung
1	Für die Förderung von Wasser mit hohem Kohlenwasserstoffgehalt oder Lösungsmitteln ist die Pumpe mit Elastomerteilen aus ölbeständigem und temperaturbeständigem (bis 90 °C) FKM (Fluorkohlenstoff) lieferbar. Minimaler Verschleiß durch achteckige Lager und Kanäle zum Ausspülen von Sand. Alle Verschleißteile (Lager, Laufrad, Spaltringe und Dichtringe) sind einfach austauschbar. Ein am Einlaufteil montiertes Sieb verhindert ein Eindringen von größeren Partikeln. Abmessungen des Einlaufteils gemäß NEMA-Normen für die Motormontage/-abmessungen. **Motor** Hermetisch gekapselter Stator aus Edelstahl und Motorisolierung aus Polymerkunststoff. Daraus ergibt sich eine hohe mechanische Festigkeit und eine optimale Kühlung. Außerdem schützt die Kapselung die Wicklung vor einem Kurzschluss. Als Wellenabdichtung wird eine Lippendichtung verwendet, die sich durch besonders geringe Reibungsverluste an der Welle auszeichnet. NBR bietet eine hohe Verschleißfestigkeit, eine hohe Elastizität und eine hohe Widerstandsfähigkeit gegen Fremdkörper. Der verwendete Kautschuk ist zudem für Trinkwasser geeignet. Optional kann der Motor mit einem Pt100- oder Pt1000-Fühler ausgerüstet werden, der in Verbindung mit einer Steuereinheit dafür sorgt, dass die maximal zulässige Betriebstemperatur nicht überschritten wird. Fördermedium: Fördermedium: Wasser Medientemperaturbereich: -15 .. 40 °C Medientemperatur während des Betriebs: 20 °C Dichte: 998.2 kg/m³ Technische Daten: Pump speed on which pump data are based: 2900 1/min Nennförderstrom: 17 m³/h Nennförderhöhe: 24 m Wellenabdichtung des Motors: LIPSEAL Zulassungen: CE,EAC,UKCA,SEPRO,MOROCCO Trinkwasserzulassungen: ACS,DM174 ISO Abnahmekl.: ISO9906:2012 3B Motorausführung: T40 Rückschlagventil: Ja Werkstoffe: Pumpe: Stainless steel EN 1.4301 AISI 304 Laufradwerkstoff: Edelstahl Laufrad: EN 1.4301 Laufradwerkstoff gemäß ASTM: AISI 304 Motor: Edelstahl DIN W.-Nr. 1.4301 AISI 304 Installation: Maximaler Umgebungsdruck: 15 bar Max. Betriebsdruck: 15 bar Maximum outlet pressure: 3.5 bar Anschlusstyp: Rp Anschlussgröße: 2 1/2 inch Motor diameter: 4 inch Minimum borehole diameter: 140 mm Elektrische Daten:

Name des Unternehmens:
Angelegt von:
Telefon:

Datum: 24.12.2023

Projekt:
Referenznummer:

Kunde:
Kundennummer:
Kontakt:

Anz.	Beschreibung	
1	Bauart des Motors:	MS402
	Motor flange design:	Grundfos
	Motorbemessungsleistung P2:	2.2 kW
	Leistungsbedarf (P2) der Pumpe:	2.2 kW
	Netzfrequenz:	50 Hz
	Bemessungsspannung:	3 x 380-400-415 V
	Bemessungsstrom:	5.50-5.50-5.70 A
	Anlaufstrom:	440-460-470 %
	Leistungsfaktor Cos phi:	0.85-0.82-0.77
	Nenn-Drehzahl:	2850-2860-2870 1/min
	Einschaltart:	DOL
	Schutzart (gemäß IEC 34-5):	IP68
	Wärmeklasse (IEC 85):	B
	Eingebauter Temperaturgeber:	N
	Kabellänge:	1.7 m
	Power cable type:	FLAT
	Motor - Produktnummer:	79192007
	Motorwicklung:	Enamelled
	Sonstiges:	
	Mindesteffizienzindex MEI ≥:	0.70
	Nettogewicht:	20.4 kg
	Bruttogewicht:	22.9 kg
	Versandvol.:	0.032 m³
	Dänische VVS Nr.:	388336030
	Finische LVI Nr.:	4762716
	Environmental approvals:	WEEE

Name des Unternehmens:
Angelegt von:
Telefon:

Datum: 24.12.2023

Projekt:
Referenznummer:

Kunde:
Kundennummer:
Kontakt:

auf Anfr. SP 17-3 50 Hz

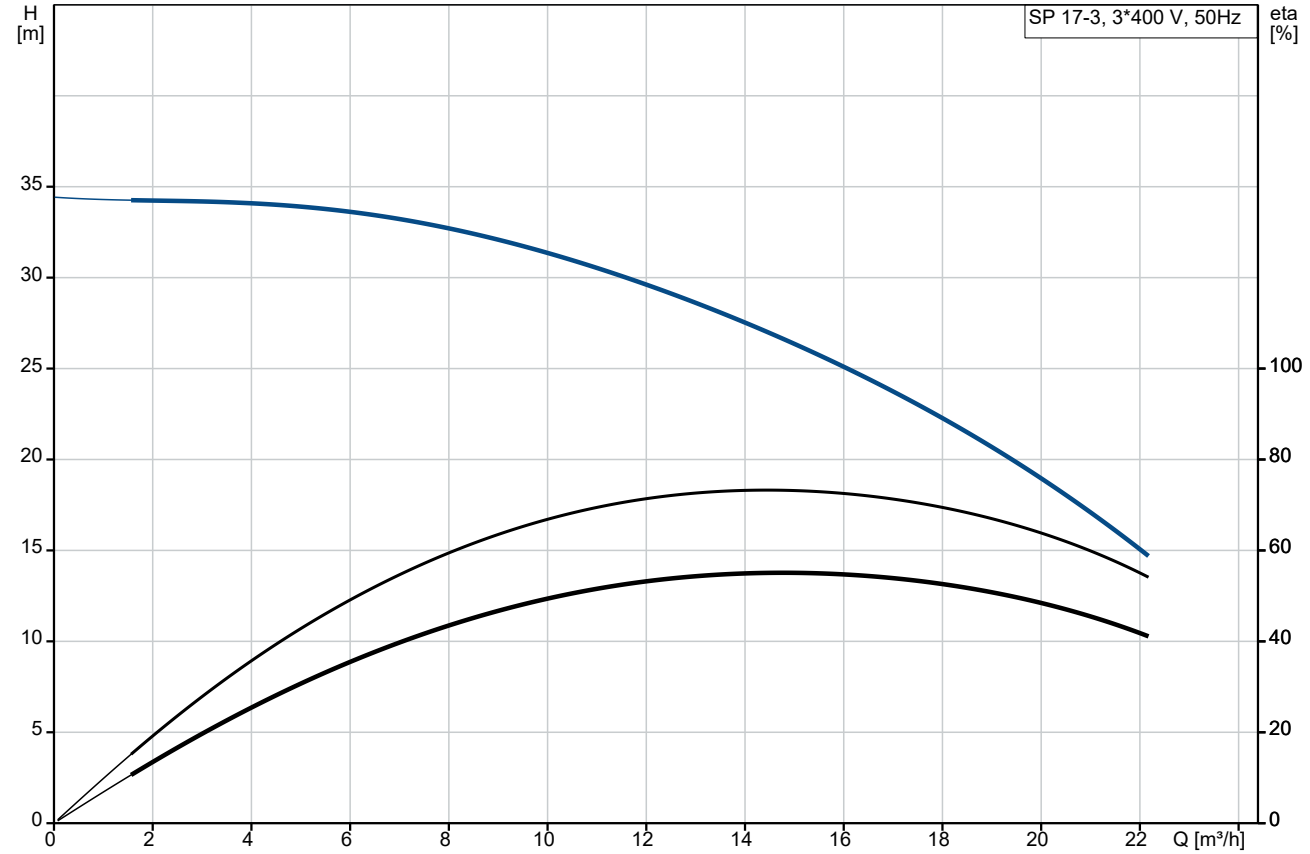

Fördermedium = Wasser
Medientemperatur während des Betriebes = 20 °C
Dichte = 998.2 kg/m³

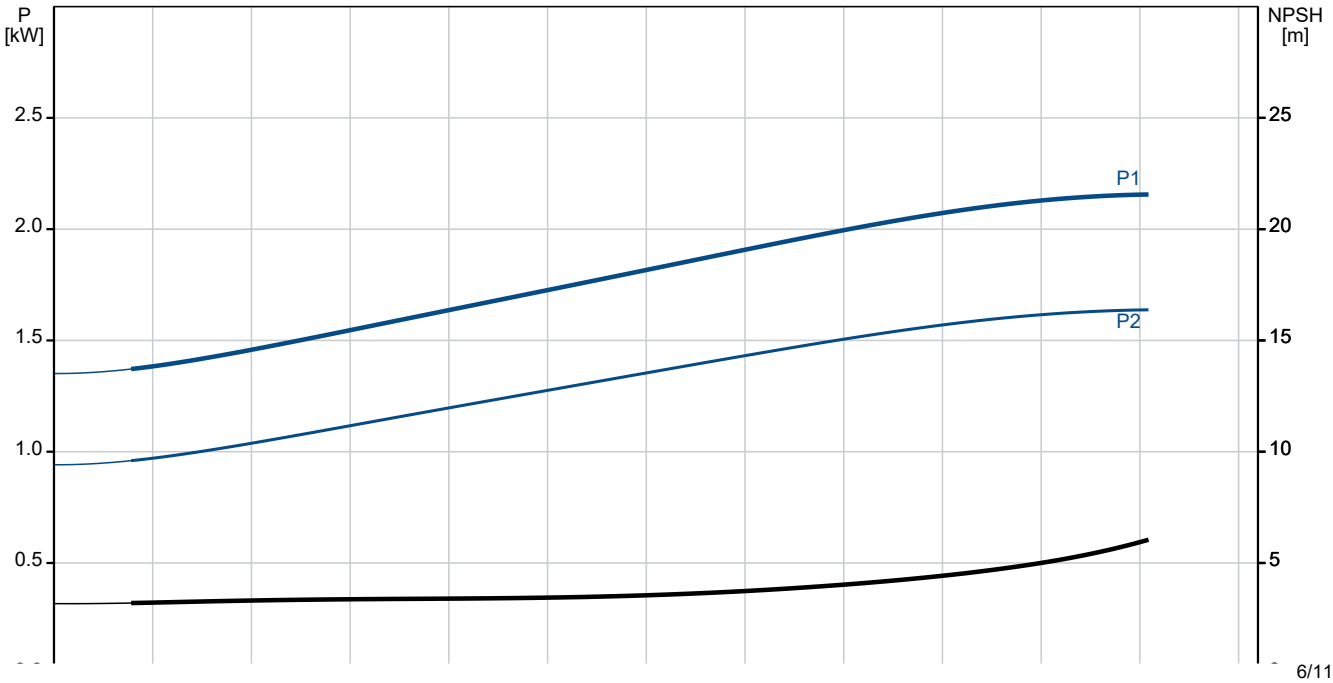

Name des Unternehmens:
Angelegt von:
Telefon:

Datum: 24.12.2023

Projekt:
Referenznummer:

Kunde:
Kundennummer:
Kontakt:

Beschreibung	Daten
Allgemeine Informationen:	
Produktbezeichnung:	SP 17-3
Produktnummer:	auf Anfr.
EAN-Nummer:	auf Anfr.
Technische Daten:	
Pump speed on which pump data are based:	2900 1/min
Nennförderstrom:	17 m³/h
Nennförderhöhe:	24 m
Stufen:	3
Anzahl Laufräder mit reduziertem Durchmesser:	NONE
Wellenabdichtung des Motors:	LIPSEAL
Zulassungen:	CE,EAC,UKCA,SEPRO,MOROCCO
Trinkwasserzulassungen:	ACS,DM174
ISO Abnahmekl.:	ISO9906:2012 3B
Code Model:	B
Motorausführung:	T40
Rückschlagventil:	Ja
Werkstoffe:	
Pumpe:	Stainless steel
Pumpe:	EN 1.4301
Pumpe:	AISI 304
Laufradwerkstoff:	Edelstahl
Laufrad:	EN 1.4301
Laufradwerkstoff gemäß ASTM:	AISI 304
Motor:	Edelstahl
Motor:	DIN W.-Nr. 1.4301
Motor:	AISI 304
Installation:	
Maximaler Umgebungsdruck:	15 bar
Max. Betriebsdruck:	15 bar
Maximum outlet pressure:	3.5 bar
Anschlusstyp:	Rp
Anschlussgröße:	2 1/2 inch
Motor diameter:	4 inch
Minimum borehole diameter:	140 mm
Fördermedium:	
Fördermedium:	Wasser
Medientemperaturbereich:	-15 .. 40 °C
Medientemperatur während des Betriebs:	20 °C
Dichte:	998.2 kg/m³
Elektrische Daten:	
Bauart des Motors:	MS402
Motor flange design:	Grundfos
Motorbemessungsleistung P2:	2.2 kW
Leistungsbedarf (P2) der Pumpe:	2.2 kW
Netzfrequenz:	50 Hz
Bemessungsspannung:	3 x 380-400-415 V
Bemessungsstrom:	5.50-5.50-5.70 A
Anlaufstrom:	440-460-470 %
Leistungsfaktor Cos phi:	0.85-0.82-0.77
Nenn-Drehzahl:	2850-2860-2870 1/min
Einschaltart:	DOL

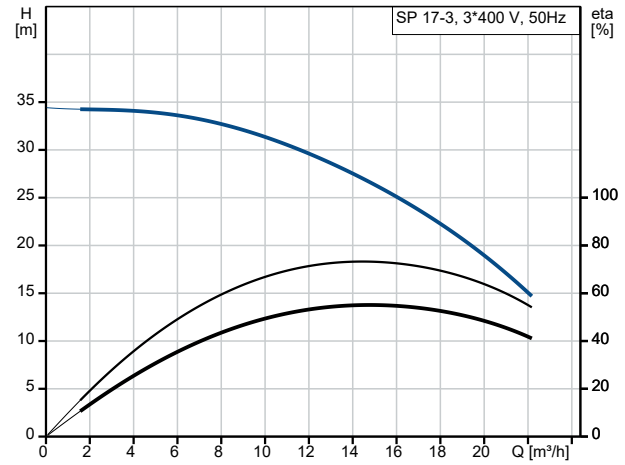

Fördermedium = Wasser
Medientemperatur während des Betriebes = 20 °C
Dichte = 998.2 kg/m³

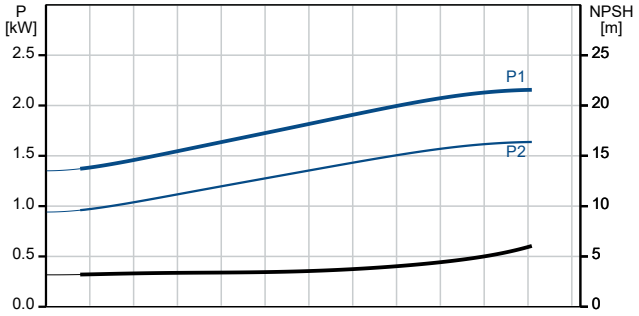

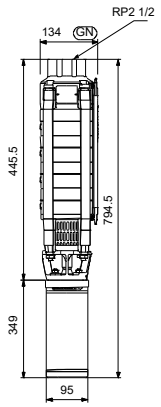

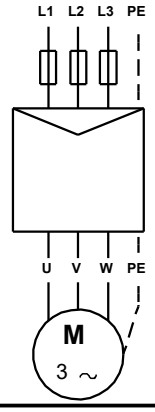

Name des Unternehmens:
Angelegt von:
Telefon:

Datum: 24.12.2023

Projekt:
Referenznummer:

Kunde:
Kundennummer:
Kontakt:

Beschreibung	Daten
Schutzart (gemäß IEC 34-5):	IP68
Wärmeklasse (IEC 85):	B
eingebauter Motorschutz:	keine
Temperaturschutz:	EXT.
Eingebauter Temperaturgeber:	N
Kabellänge:	1.7 m
Power cable type:	FLAT
Motor - Produktnummer:	79192007
Cable number:	795712
Motorwicklung:	Enamelled
Sonstiges:	
Mindesteffizienzindex MEI ≥:	0.70
Nettogewicht:	20.4 kg
Bruttogewicht:	22.9 kg
Versandvol.:	0.032 m³
Dänische VVS Nr.:	388336030
Finische LVI Nr.:	4762716
Environmental approvals:	WEEE

Name des Unternehmens:
Angelegt von:
Telefon:

Datum: 24.12.2023

Projekt:
Referenznummer:

Kunde:
Kundennummer:
Kontakt:

auf Anfr. SP 17-3 50 Hz

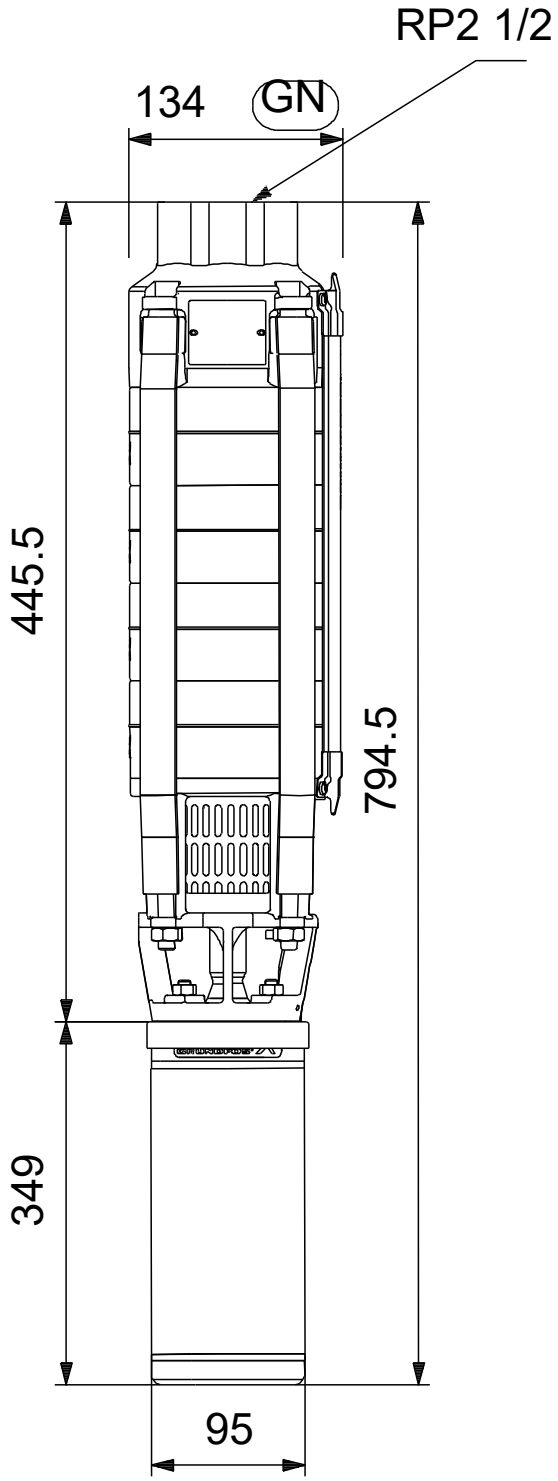

Achtung! Soweit nicht anders angegeben, handelt es sich um Millimeterangaben (mm). Die vereinfachte Maßzeichnung zeigt nicht alle

Name des Unternehmens:
Angelegt von:
Telefon:

Datum: 24.12.2023

Projekt:
Referenznummer:

Kunde:
Kundennummer:
Kontakt:

auf Anfr. SP 17-3 50 Hz

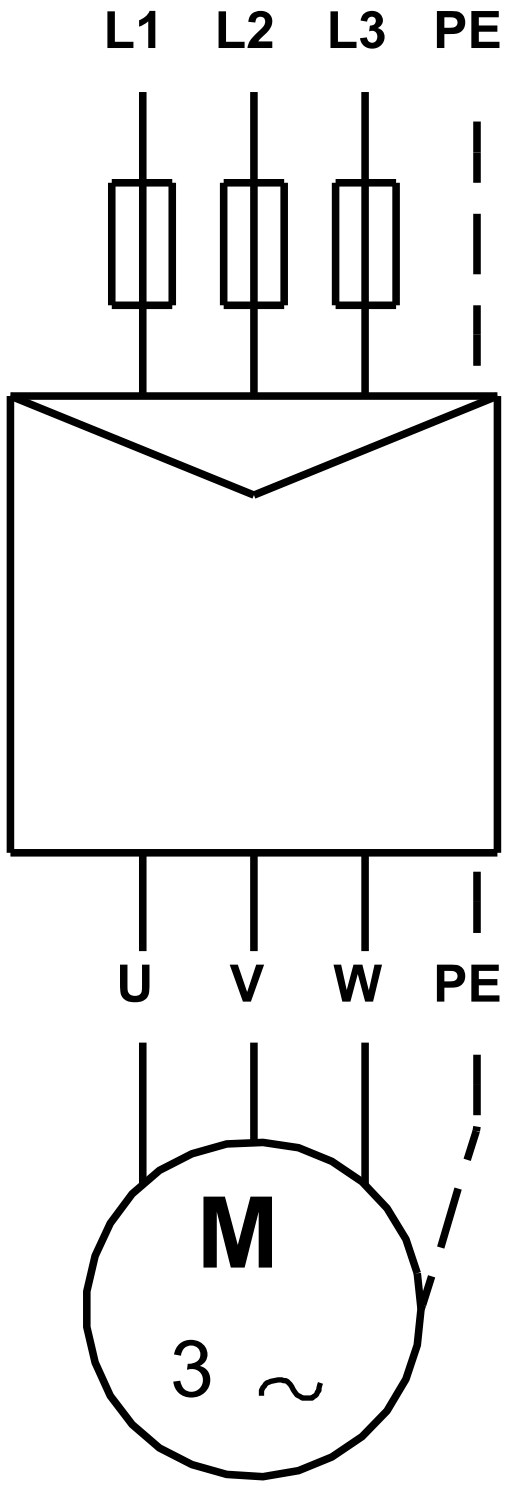

Hinweis: Alle Einheiten in [mm] soweit nicht anders bezeichnet.

Name des Unternehmens:
Angelegt von:
Telefon:

Datum: 24.12.2023

Projekt:
Referenznummer:

Kunde:
Kundennummer:
Kontakt:

Bestelldaten:

Position	Ihre Pos.	Produktbezeichnung	Anzahl	Produktnummer	Gesamt
		SP 17-3	1	auf Anfr.	Preis auf Anfrage