Vorgabedaten

PROJEKT:	UNIT TAG:	MENGE:
	SERVICELEISTUNG:	
ANSPRECHPARTNER:	VORGEGEBEN VON:	DATUM:
INGENIEUR/TECHNIKER:	GENEHMIGT VON:	DATUM:
AUFTRAGNEHMER:	BESTELLNUMMER:	DATUM:

Hinweis! Abbildung kann vom Produkt abweichen.

SP 17-9

Unterwasserpumpen aus Edelstahl für den Einbau in 4"-, 6"-, 8"- und 10"-Brunnen zur Förderung von Grundwasser mit Motorleistungen von 0,37 bis 250 kW.

Servicebedingungen	
Fördermedium:	Wasser
Temperatur:	20 °C
Relative Dichte:	1.000

Pumpendaten	
Medientemperaturbereich:	-15 .. 40 °C
Produktnummer:	auf Anfr.

Motordaten	
Netzfrequenz:	50 Hz
Schutzart:	IP68

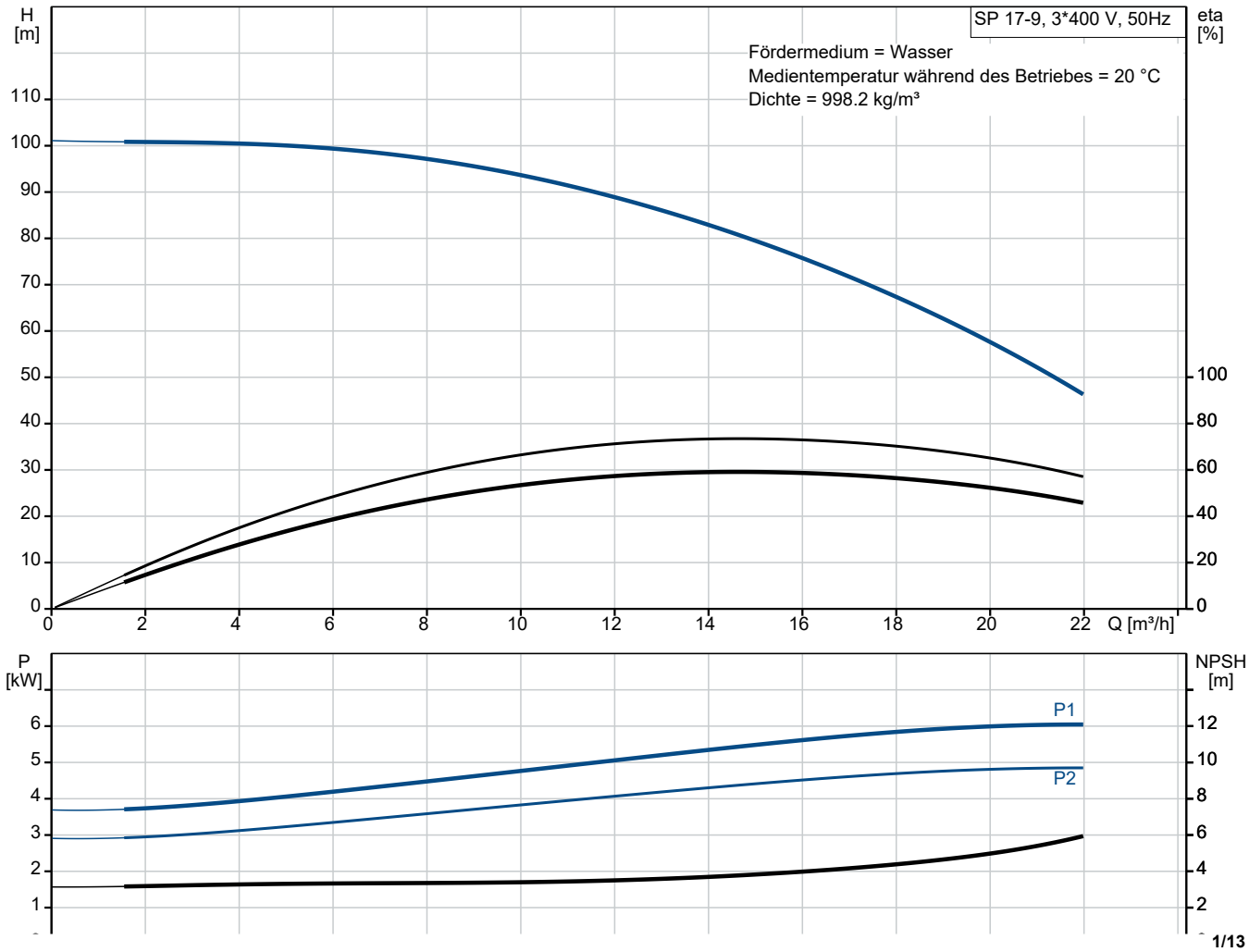

Vorgabedaten

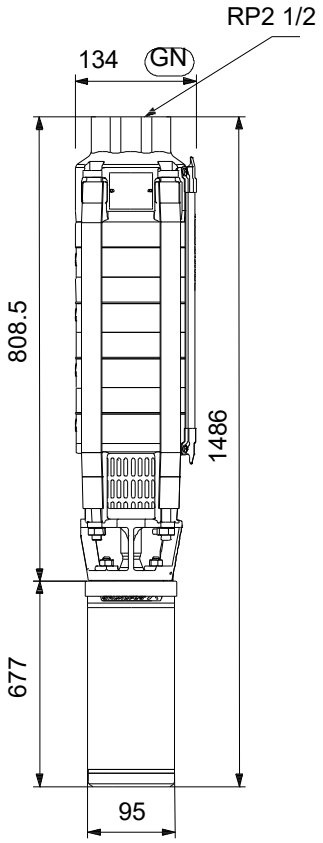

Werkstoffe:

Laufradwerkstoff:	Edelstahl
Laufradwerkstoff gemäß ASTM:	AISI 304
Laufrad:	EN 1.4301

Name des Unternehmens:	
Angelegt von:	
Telefon:	
Datum:	24.12.2023

Projekt:	**Kunde:**
Referenznummer:	**Kundennummer:**
	Kontakt:

Anz.	Beschreibung
1	**SP 17-9**

Hinweis! Abbildung kann vom Produkt abweichen.

Produktnr.: auf Anfr.

Unterwasserpumpe zur Förderung von sauberem Wasser. Für den vertikalen oder horizontalen Einbau, z. B.in Brunnen. Alle Stahlteile aus korrosionsbeständigem Edelstahl 1.4301 (AISI 304). Mit Trinkwasserzulassung.

Mit Übertemperaturschutz mithilfe eines Grundfos Tempcon-Fühlers in Verbindung mit dem Motorvollschutzgerät MP 204. Signalübertragung über das Netzkabel.

Einschaltart des Moters: Direkt (DOL).

Weitere Produktinformationen

Geeignet für folgende Anwendungen:

- Rohwassergewinnung
- Bewässerung
- Grundwasserabsenkung
- Druckerhöhung
- Springbrunnen, Fontänen.

Die wirkungsgradoptimierten SP-Pumpen erfüllen die strengen Anforderungen an den Mindesteffizienzindex.

Pumpe

Alle medienberührten Bauteile aus korrosionsbeständigem und verschleißfestem Edelstahl. Das nachfolgende Diagramm zeigt die Korrosionsbeständigkeit der Pumpe und des Motors in Abhängigkeit der Temperatur (y-Achse) und des Chloridgehalts (x-Achse).

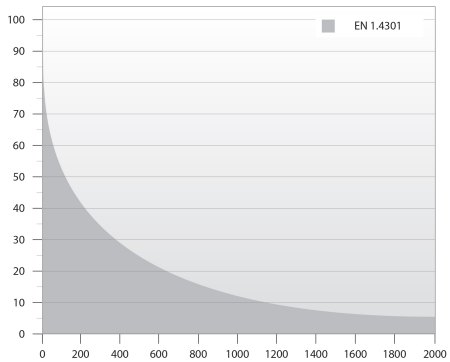

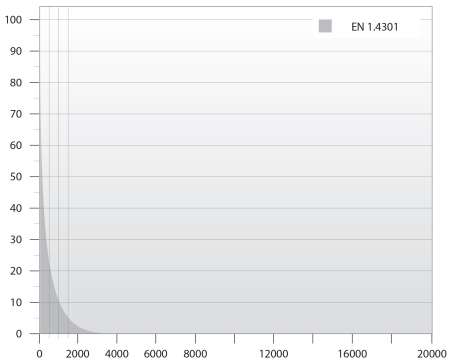

Elastomerteile in der Pumpe aus verschleißarmen NBR (Nitril-Butadien-Kautschuk) für lange Wartungsintervalle.

Für die Förderung von Wasser mit hohem Kohlenwasserstoffgehalt oder Lösungsmitteln ist die Pumpe mit Elastomerteilen aus ölbeständigem und temperaturbeständigem (bis 90 °C) FKM (Fluorkohlenstoff) lieferbar.

Name des Unternehmens:
Angelegt von:
Telefon:

Datum: 24.12.2023

Projekt:
Referenznummer:

Kunde:
Kundennummer:
Kontakt:

Anz.	Beschreibung
1	Minimaler Verschleiß durch achteckige Lager und Kanäle zum Ausspülen von Sand. Alle Verschleißteile (Lager, Laufrad, Spaltringe und Dichtringe) sind einfach austauschbar. Ein am Einlaufteil montiertes Sieb verhindert ein Eindringen von größeren Partikeln. Abmessungen des Einlaufteils gemäß NEMA-Normen für die Motormontage/-abmessungen. **Motor** Hermetisch gekapselter Stator aus Edelstahl und Motorisolierung aus Polymerkunststoff. Daraus ergibt sich eine hohe mechanische Festigkeit und eine optimale Kühlung. Außerdem schützt die Kapselung die Wicklung vor einem Kurzschluss. Austauschbare Gleitringdichtung mit Dichtflächen aus Wolframkarbid/Keramik. Die Werkstoffpaarung bietet optimale Dichtungseigenschaften, eine hohe Beständigkeit und eine lange Lebensdauer. Zusammen mit dem Dichtungsgehäuse bildet der Sandabweiser eine Labyrinthdichtung, die unter normalen Betriebsbedingungen dafür sorgt, dass keine Sandpartikel in die Gleitringdichtung eindringen. Der Motor ist mit einem Grundfos Tempcon-Temperaturfühler mit NTC-Widerstand ausgerüstet. Der Widerstand ist nah bei der Wicklung angeordnet. Die Temperatur wird in ein Hochfrequenzsignal umgewandelt, das über ein Unterwasserkabel weitergeleitet wird. Die Verarbeitung kann mithilfe des MP 204 erfolgen. Das MP 204 ist ein elektronisches Motorvollschutzgerät, das den Motor auch vor Netzschwankungen schützt. Fördermedium: Fördermedium: Wasser Medientemperaturbereich: -15 .. 40 °C Medientemperatur während des Betriebs: 20 °C Dichte: 998.2 kg/m³ Technische Daten: Pump speed on which pump data are based: 2900 1/min Nennförderstrom: 17 m³/h Nennförderhöhe: 73 m Zulassungen: CE,EAC,UKCA,SEPRO,MOROCCO Approvals for motor: CE,EACCE,EAC Trinkwasserzulassungen: ACS,DM174 ISO Abnahmekl.: ISO9906:2012 3B Motor version: T40 Rückschlagventil: Ja Werkstoffe: Pumpe: Stainless steel EN 1.4301 AISI 304 Laufradwerkstoff: Edelstahl Laufrad: EN 1.4301 Laufradwerkstoff gemäß ASTM: AISI 304 Motor: Edelstahl 1.4301 GLRD: HM/CER

Name des Unternehmens:
Angelegt von:
Telefon:

Datum: 24.12.2023

Projekt:
Referenznummer:

Kunde:
Kundennummer:
Kontakt:

Anz.	Beschreibung	
1	Installation:	
	Maximum ambient pressure:	60 bar
	Max. Betriebsdruck:	60 bar
	Maximum outlet pressure:	10.3 bar
	Anschlusstyp:	Rp
	Anschlussgröße:	2 1/2 inch
	Motor diameter:	4 inch
	Minimum borehole diameter:	140 mm
	Elektrische Daten:	
	Motor type:	MS4000
	Motor flange design:	Grundfos
	Motorbemessungsleistung P2:	5.5 kW
	Leistungsbedarf (P2) der Pumpe:	5.5 kW
	Netzfrequenz:	50 Hz
	Bemessungsspannung:	3 x 380-400-415 V
	Nennstrom:	13.0-13.0-13.4 A
	Anlaufstrom:	480-530-550 %
	Cos phi - power factor:	0.85-0.81-0.76
	Nenndrehzahl, 50 Hz:	2850-2860-2870 1/min
	Einschaltart:	DOL
	Schutzart (gemäß IEC 34-5):	IP68
	Isolationsklasse (IEC 85):	F
	Motorschutz:	kein Motorschutz
	Thermal protection:	EXT.
	Eingebauter Temperaturgeber:	Y
	Kabellänge:	1.7 m
	Power cable type:	FLAT
	Motor - Produktnummer:	79195511
	Windings:	Enamelled
	Sonstiges:	
	Mindesteffizienzindex MEI ≥:	0.70
	Nettogewicht:	43.2 kg
	Bruttogewicht:	69 kg
	Versandvol.:	0.2 m³
	Dänische VVS Nr.:	388336090
	Finische LVI Nr.:	4762722
	Environmental approvals:	WEEE

Name des Unternehmens:
Angelegt von:
Telefon:

Datum: 24.12.2023

Projekt:
Referenznummer:

Kunde:
Kundennummer:
Kontakt:

auf Anfr. SP 17-9 50 Hz

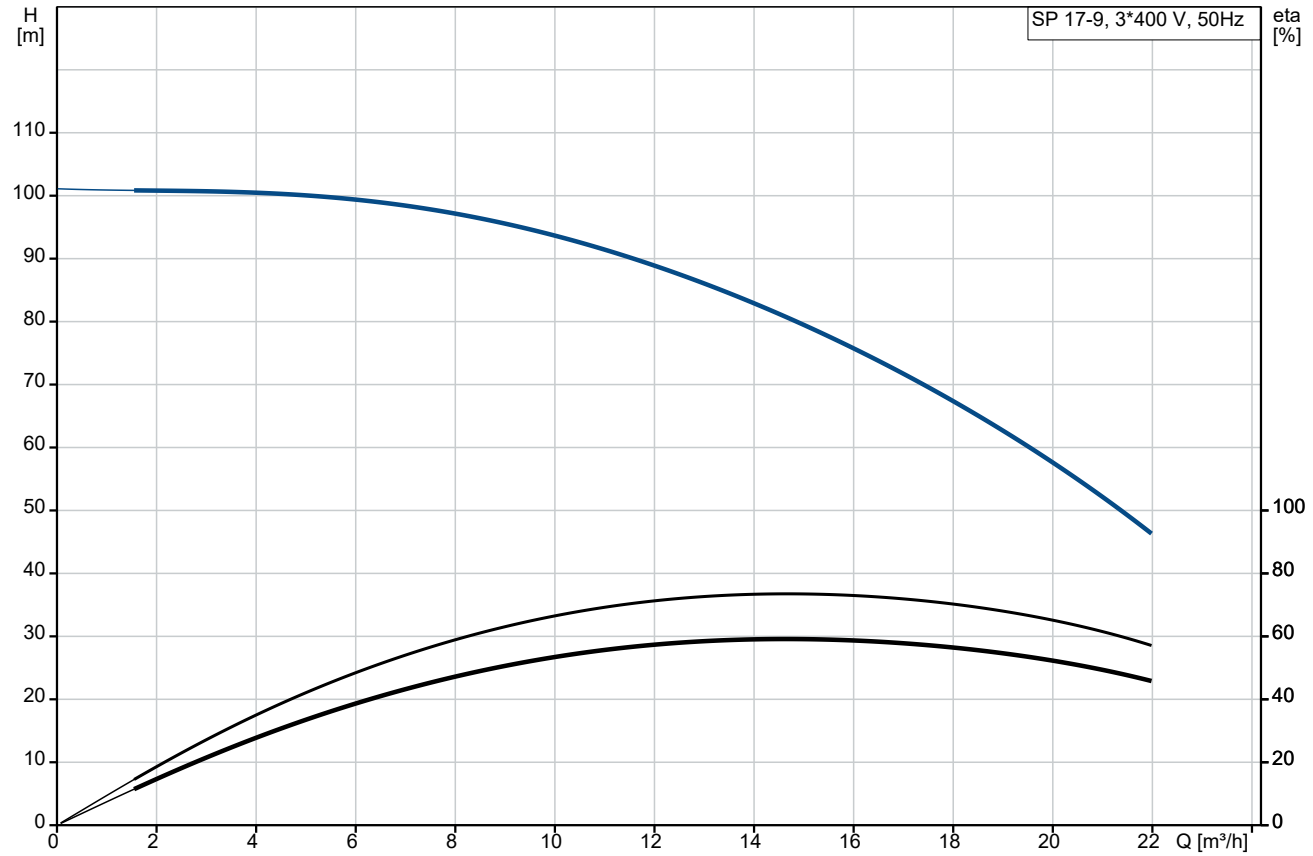

Fördermedium = Wasser
Medientemperatur während des Betriebes = 20 °C
Dichte = 998.2 kg/m³

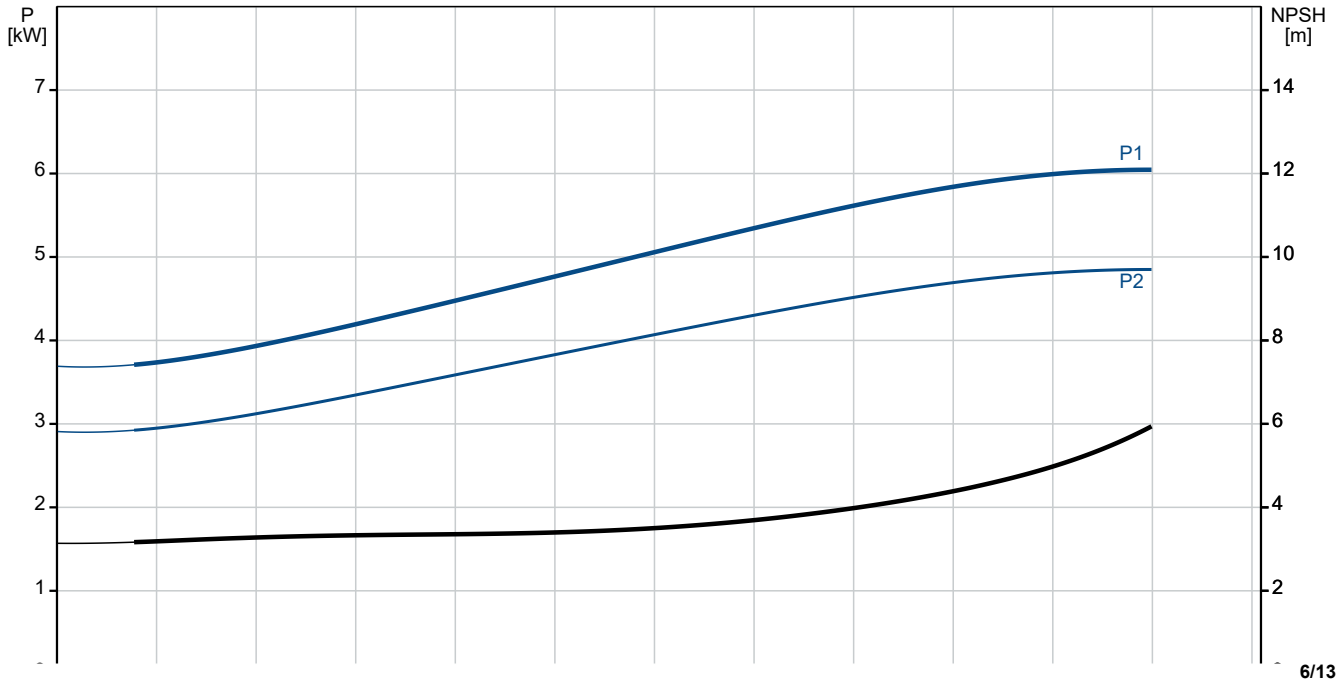

Name des Unternehmens:
Angelegt von:
Telefon:

Datum: 24.12.2023

Projekt:
Referenznummer:

Kunde:
Kundennummer:
Kontakt:

Beschreibung	Daten
Allgemeine Informationen:	
Produktbezeichnung:	SP 17-9
Produktnummer:	auf Anfr.
EAN-Nummer:	auf Anfr.
Technische Daten:	
Pump speed on which pump data are based:	2900 1/min
Nennförderstrom:	17 m³/h
Nennförderhöhe:	73 m
Stufen:	9
Anzahl Laufräder mit reduziertem Durchmesser:	NONE
Zulassungen:	CE,EAC,UKCA,SEPRO,MOROCCO
Approvals for motor:	CE,EACCE,EAC
Trinkwasserzulassungen:	ACS,DM174
ISO Abnahmekl.:	ISO9906:2012 3B
Code Model:	B
Motor version:	T40
Rückschlagventil:	Ja
Werkstoffe:	
Pumpe:	Stainless steel
Pumpe:	EN 1.4301
Pumpe:	AISI 304
Laufradwerkstoff:	Edelstahl
Laufrad:	EN 1.4301
Laufradwerkstoff gemäß ASTM:	AISI 304
Motor:	Edelstahl
Motor:	1.4301
GLRD:	HM/CER
Installation:	
Maximum ambient pressure:	60 bar
Max. Betriebsdruck:	60 bar
Maximum outlet pressure:	10.3 bar
Anschlusstyp:	Rp
Anschlussgröße:	2 1/2 inch
Motor diameter:	4 inch
Minimum borehole diameter:	140 mm
Fördermedium:	
Fördermedium:	Wasser
Medientemperaturbereich:	-15 .. 40 °C
Medientemperatur während des Betriebs:	20 °C
Dichte:	998.2 kg/m³
Elektrische Daten:	
Motor type:	MS4000
Motor flange design:	Grundfos
Motorbemessungsleistung P2:	5.5 kW
Leistungsbedarf (P2) der Pumpe:	5.5 kW
Netzfrequenz:	50 Hz
Bemessungsspannung:	3 x 380-400-415 V
Nennstrom:	13.0-13.0-13.4 A
Anlaufstrom:	480-530-550 %
Cos phi - power factor:	0.85-0.81-0.76
Nenndrehzahl, 50 Hz:	2850-2860-2870 1/min
Einschaltart:	DOL

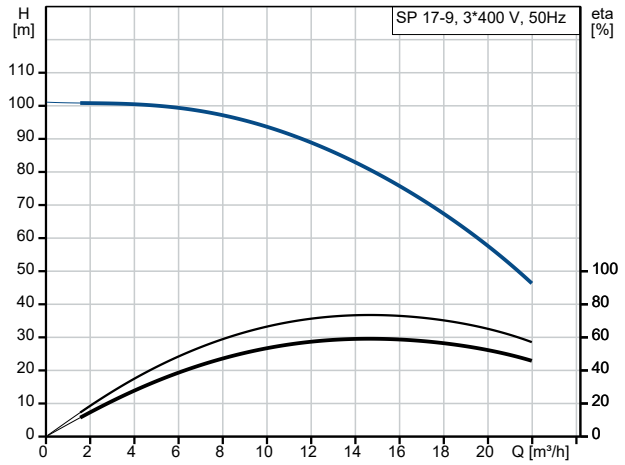

Fördermedium = Wasser
Medientemperatur während des Betriebes = 20 °C
Dichte = 998.2 kg/m³

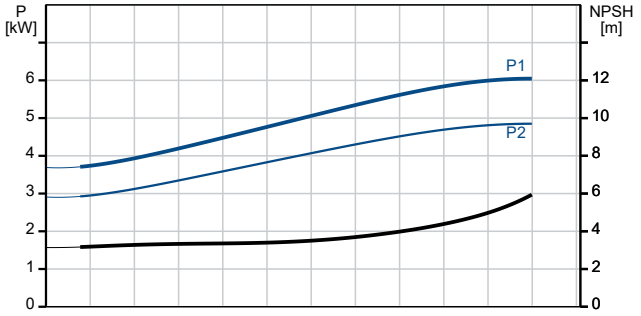

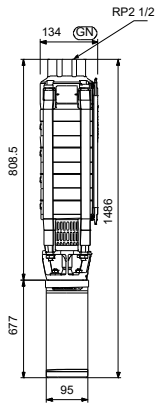

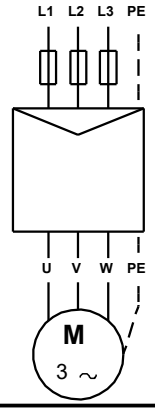

Name des Unternehmens:
Angelegt von:
Telefon:

Datum: 24.12.2023

Projekt:
Referenznummer:

Kunde:
Kundennummer:
Kontakt:

Beschreibung	Daten
Schutzart (gemäß IEC 34-5):	IP68
Isolationsklasse (IEC 85):	F
Motorschutz:	kein Motorschutz
Thermal protection:	EXT.
Eingebauter Temperaturgeber:	Y
Kabellänge:	1.7 m
Power cable type:	FLAT
Motor - Produktnummer:	79195511
Cable number:	795945
Windings:	Enamelled
Sonstiges:	
Mindesteffizienzindex MEI ≥:	0.70
Nettogewicht:	43.2 kg
Bruttogewicht:	69 kg
Versandvol.:	0.2 m³
Dänische VVS Nr.:	388336090
Finische LVI Nr.:	4762722
Environmental approvals:	WEEE

Name des Unternehmens:
Angelegt von:
Telefon:

Datum: 24.12.2023

Projekt:
Referenznummer:

Kunde:
Kundennummer:
Kontakt:

auf Anfr. SP 17-9 50 Hz

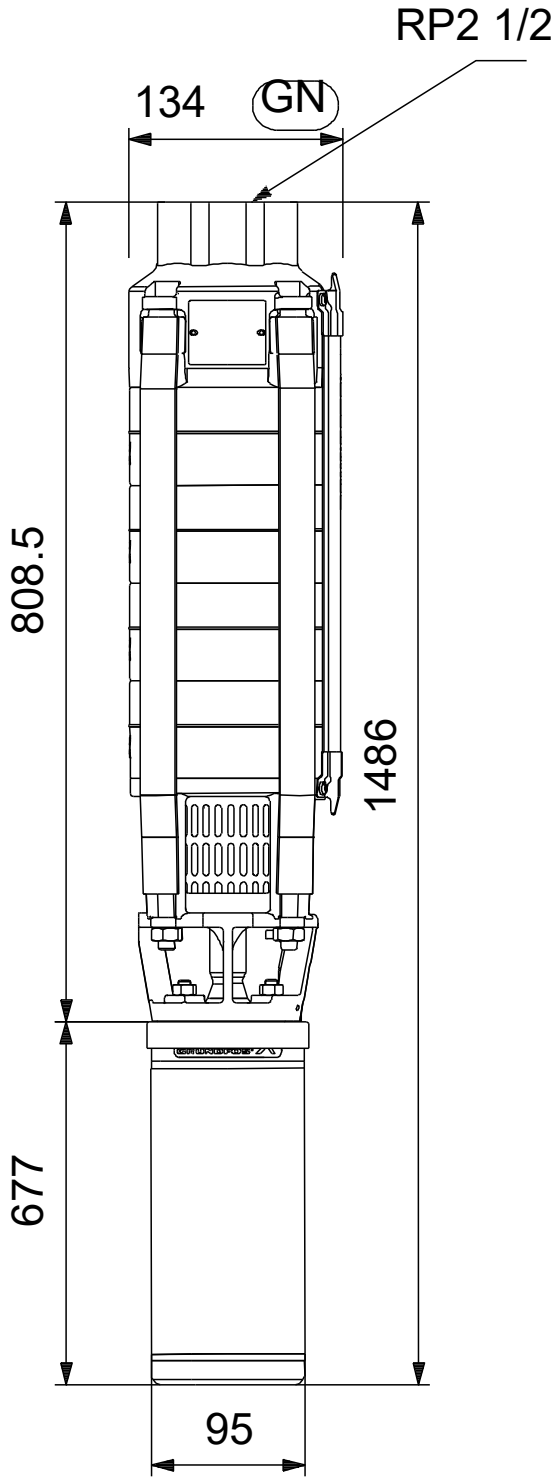

Achtung! Soweit nicht anders angegeben, handelt es sich um Millimeterangaben (mm). Die vereinfachte Maßzeichnung zeigt nicht alle

Name des Unternehmens:	
Angelegt von:	
Telefon:	
Datum:	24.12.2023

Projekt:	**Kunde:**
Referenznummer:	**Kundennummer:**
	Kontakt:

auf Anfr. SP 17-9 50 Hz

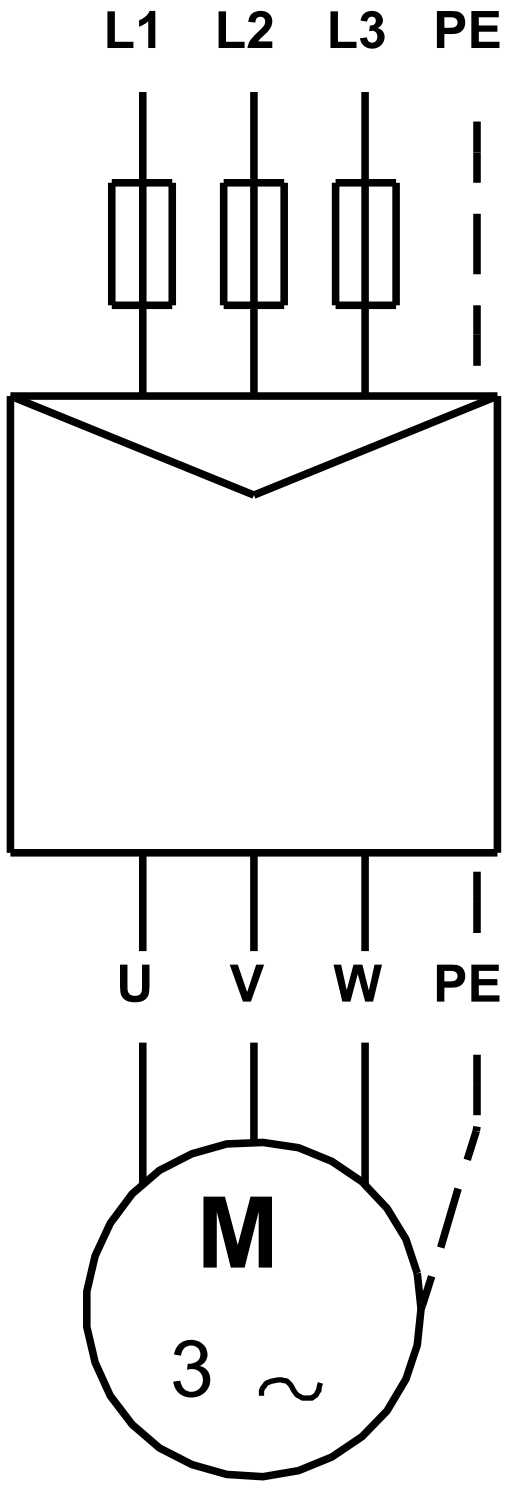

Hinweis: Alle Einheiten in [mm] soweit nicht anders bezeichnet.

Name des Unternehmens:
Angelegt von:
Telefon:

Datum: 24.12.2023

Projekt:
Referenznummer:

Kunde:
Kundennummer:
Kontakt:

Bestelldaten:

Position	Ihre Pos.	Produktbezeichnung	Anzahl	Produktnummer	Gesamt
		SP 17-9	1	auf Anfr.	Preis auf Anfrage

Name des Unternehmens:
Angelegt von:
Telefon:

Datum: 24.12.2023

Projekt:
Referenznummer:

Kunde:
Kundennummer:
Kontakt:

Ersatzteile SP 17-9, Produktnr. auf Anfr.
Hergestellt nach 1609 (jahr und woche der herstellung)

Pos	Description	Annotation	Classification Data	Part no.	Qty.	Unit
-	Kabelschutz (Reparatursatz)			97936435	1	Stück
18d	Combi Torx screw				4	Stück
18c	Klammer				1	Stück
18b	Klammer				1	Stück
18	Kabelschutz				1	Stück
-	Verschleißteile (Reparatursatz)			98098278	1	Stück
3	Ventilsitz				1	Stück
7	Dichtring				12	Stück
8a	Unterlegscheibe				1	Stück
8	Lager				12	Stück
72	Verschleißring				12	Stück
142a	Lager				1	Stück
-	Motor			96652100	1	Stück
-	Kugellager (Reparatursatz)			96558242	1	Stück
21	Mutter		Gewinde: M8X1,25		4	Stück
22c	O-Ring		Durchmesser: 4		1	Stück
			Materialart: NBR			
			Material Stärke: 1			
22b	Zylinderkopfschraube				1	Stück
22.a	Stehbolzen		Gewinde: M8 X M8		3	Stück
22	Stehbolzen				1	Stück
-	Kugellager (Reparatursatz)			96558247	1	Stück
3	Druckringaufnahme, komplett				1	Stück
6	Drucklager				1	Stück
7	Klemmring				1	Stück
10	Lagerkäfig				1	Stück
11	Stellschraube				1	Stück
13	Endabschirmung				1	Stück
15	Mutter				1	Stück
16	Federring				1	Stück
18	Mutter		Gewinde: M8 DIN 934		1	Stück
-	Kugellager (Reparatursatz)			96558321	1	Stück
4	Radiallager				1	Stück
5	Lagerrohr				1	Stück
-	Dichtungen (Reparatursatz)			96558323	1	Stück
12	Sicherheitsmembran				1	Stück
22c	O-Ring		Durchmesser: 4		1	Stück
			Materialart: NBR			
			Material Stärke: 1			
24a	Support				1	Stück
24	O-Ring		Durchmesser: 40		1	Stück
			Materialart: NBR			
			Material Stärke: 2			
25	Wellendichtungsgehäuse				1	Stück
27	Rippenschutz				1	Stück
29	Sandabweiser				1	Stück
30	Druckfeder				1	Stück
31	Stützring				1	Stück
32	Dichtring				1	Stück

Name des Unternehmens:
Angelegt von:
Telefon:

Datum: 24.12.2023

Projekt:
Referenznummer:

Kunde:
Kundennummer:
Kontakt:

	Pos	Description	Annotation	Classification Data	Part no.	Qty.	Unit
	33	O-Ring		Durchmesser: 14,1		2	Stück
				Materialart: FKM			
				Material Stärke: 1,62			
-	34	Dichtring				1	Stück
		Mitdrehender Dichtring				1	Stück
		Dichtring				1	Stück
	33	O-Ring		Durchmesser: 16		1	Stück
				Materialart: VITON			
				Material Stärke: 2.5			
		Großpackung, Motorflüssigkeit (1 L)			00795896	1	L
		Großpackung, Motorflüssigkeit (5 L)			00795898	1	L
		Großpackung, Motorflüssigkeit (25 L)			00796701	1	L
	2	Welle mit Rotor			96590788	1	Stück
	3	Druckringaufnahme, komplett			96550654	1	Stück
	5	Lagerrohr			96550658	1	Stück
	13	Endabschirmung			96550581	1	Stück
	25	Wellendichtungsgehäuse			99794121	1	Stück
	27	Rippenschutz			96590821	1	Stück
	29	Sandabweiser			96590819	1	Stück
	30	Druckfeder			96590786	1	Stück
	34	Großpackung, Dichtring (5 PC)			99470722	1	Stück
	1	Ventilgehäuse			97937787	1	Stück
	2	Ventil			97937828	1	Stück
-	4	Laufradkammer, komplett			98098394	1	Stück
	3	Großpackung, Ventilsitz (10 PC)			98173919	1	Stück
	3	Ventilsitz			96591964	1	Stück
	8	Großpackung, Lager (10 PC)			99811732	1	Stück
	7	Großpackung, Dichtring (10 PC)			96535344	1	Stück
	8a	Großpackung, Unterlegscheibe (5 PC)			96551283	1	Stück
-	9	Großpackung, Laufradkammer, komplett (5 PC)			99527395	8	Stück
	7	Großpackung, Dichtring (10 PC)			96535344	1	Stück
+	9	Laufradkammer, komplett			98098406	8	Stück
-	13	Großpackung, Laufrad, komplett (5 PC)			97506611	9	Stück
	72	Großpackung, Verschleißring (25 PC)			96551338	1	Stück
+	13	Laufrad, komplett			97506595	9	Stück
	14	Saug-Zwischenstück			97937781	1	Stück
	15	Saugkorb			99048329	1	Stück
+	16	Welle, komplett			97945144	1	Stück
+	17	Strap cpl.			97937018	4	Stück
	20	Motorkabel		Länge (m): 1,7M	95920909	1	Stück
+	25	Großpackung, Befessstigung für Dichtungsring (2 PC)			96551250	1	Stück
	36	Großpackung, Sechskantmutter (200 PC)		Gewinde: M10	99052655	4	Stück
	78a	Großpackung, Niete (1000 PC)			98976557	2	Stück