Vorgabedaten

PROJEKT:	UNIT TAG:	MENGE:
	SERVICELEISTUNG:	
ANSPRECHPARTNER:	VORGEGEBEN VON:	DATUM:
INGENIEUR/TECHNIKER:	GENEHMIGT VON:	DATUM:
AUFTRAGNEHMER:	BESTELLNUMMER:	DATUM:

Hinweis! Abbildung kann vom Produkt abweichen.

Hydromono 1 CR32-4-2 400V

Wasserversorgungsanlagen

Servicebedingungen	Pumpendaten		Motordaten	
	Max. Betriebsdruck:	10 bar	Bemessungsspannung:	400 V
	Medientemperaturbereich:	5 .. 70 °C	Netzfrequenz:	50 Hz
	Produktnummer:	auf Anfr.		

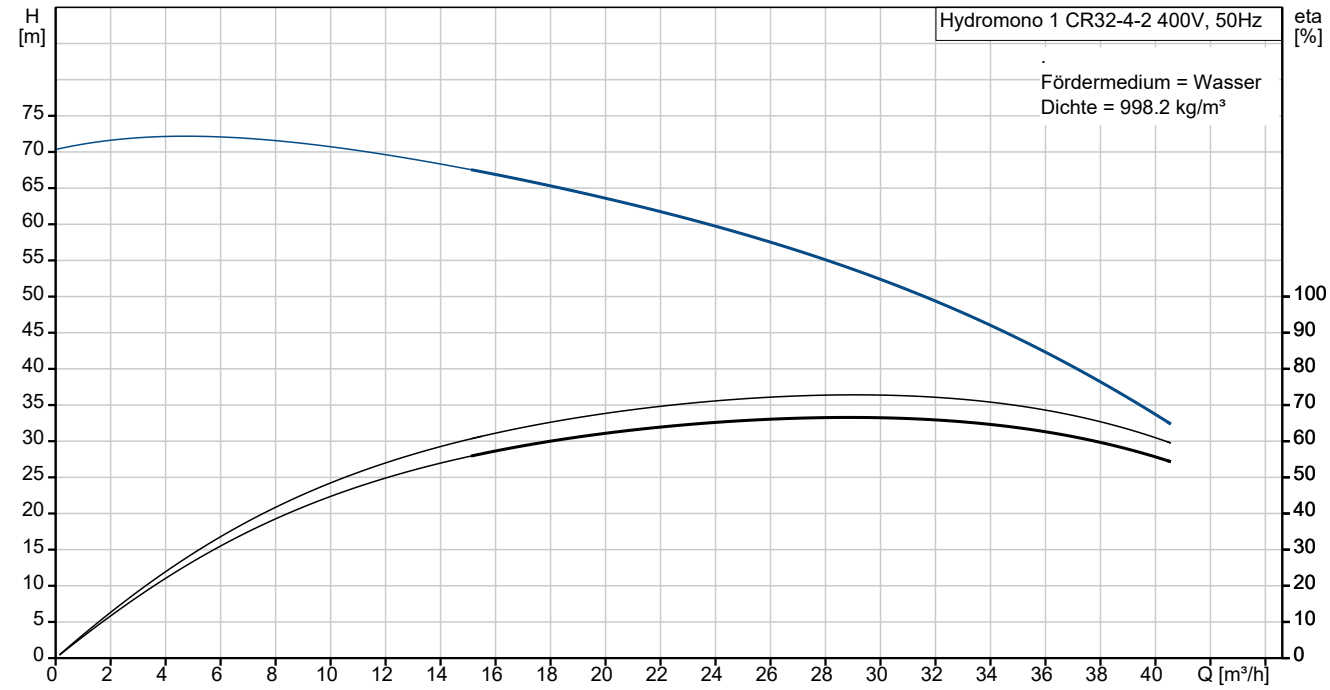

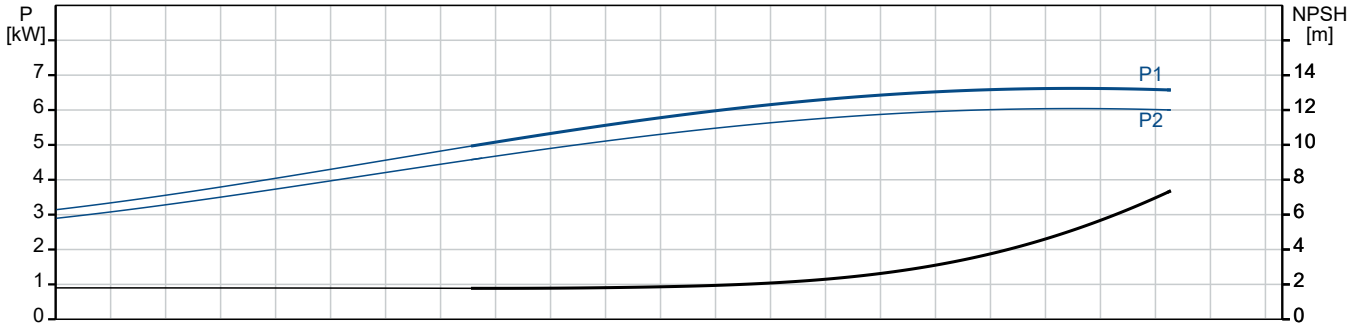

Vorgabedaten

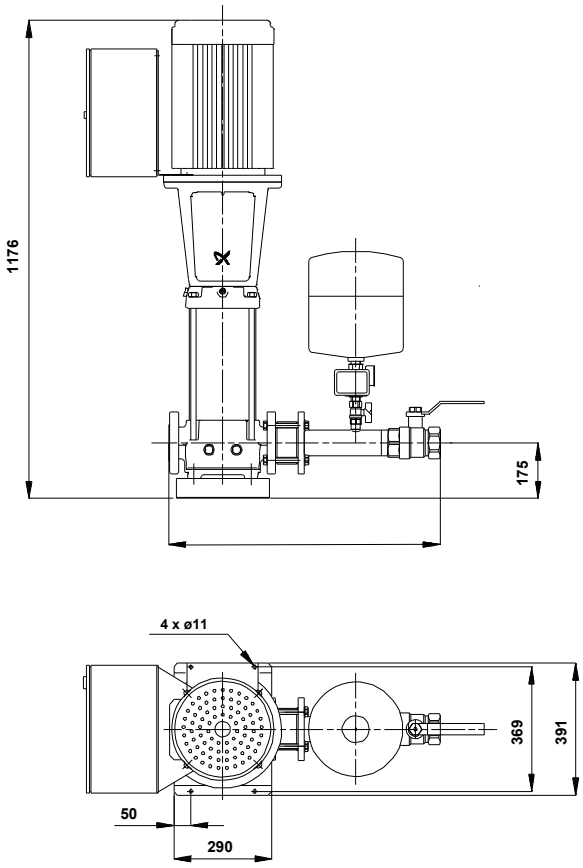

Werkstoffe:
Fittinge / Anschlußstücke: Messing

Name des Unternehmens:
Angelegt von:
Telefon:

Datum: 09.02.2024

Anz.	Beschreibung
1	**Automatische Einzelpumpen-Druckerhöhungsanlage**

Hinweis! Abbildung kann vom Produkt abweichen.

Produktnr.: auf Anfr.
Typ: Hydromono 1 CR32-4-2 400V

anschlußfertige, druckabhängig arbeitende Wasserversorgungsanlage, bestehend aus:
- einer vertikalen, mehrstufigen, normalsaugenden Hochdruck-Kreiselpumpe der Baureihe CR
- Membrandruckbehälter aus Stahl, außen und innen kunststoffbeschichtet nach KTW A, Wasseranschluß 3/4", korrosionsgeschützt, inkl. Entleerungs- und Absperrmöglichkeit in Messing,
- Druckschalter
- elektrischer Steuerung mit hydraulischer (ab 5,5 kW mit zusätzl. elektronischer) druckstoßdämpfender Ausschaltverzögerung
- Motorschutzschalter
- Edelstahlgrundrahmen (CR/CRN 90 ohne Grundrahmen)
- Manometer
- Rückflußverhinderer (auf der Druckseite) aus POM (DVGW Zulassung)
- Edelstahldruckrohr mit Absperrarmatur

Pumpenteil bestehend aus Pumpenfuß-/kopfstück in Grauguss (EN-GJL-200, ab CR32 in EN-GJS-500-7), Edelstahlhydraulik (1.4301) mit schwimmend gelagerten Teflon-Spaltringen.
Von außen wechselbare servicefreundliche hochverschleißfeste Patronengleitringdichtung (Werkstoffpaarung SiC/SiC), ab 11kW Motor-bemessungsleistung mit Ausbaukupplung.

Oberflächengekühlter 2-poliger Grundfos Elektromotor der Hochwirkungsgradklasse EFF1 mit Leistungen und Hauptabmessungen nach DIN/IEC. Ab 3 kW aufwärts mit eingebautem Thermistor (PTC) entsprechend DIN 44082.

Schaltkasten einschließlich aller Steuerorgane:
- H-O-A-Schalter
- zusätzlich Hauptschalter >= 5,5 kW Pumpenleistung
- Motorschutz
- Einschaltart der Pumpe:
  bis 4,0 kW direkt
  >= 5,5 kW Stern/Dreieck

Name des Unternehmens:
Angelegt von:
Telefon:

Datum: 09.02.2024

Anz.	Beschreibung
1	- Kontakteingang für Trockenlaufschutz auf Klemmleiste - Druckschalter auf Druckseite - Pumpennachlaufzeit ab >= 5,5 kW, einstellbar (15 – 300 sec.) - Betriebsmeldung, als potentialfreier (Schließer-) Kontakt auf Klemmleiste - Sammelalarm, als potentialfreier (Öffner-) Kontakt auf Klemmleiste Anlage ohne Trockenlaufschutz, Verwendung wird empfohlen (siehe Zusatzausstattungen/Zubehör) Technische Angaben: Fördermedium: Medientemperaturbereich: 5 .. 70 °C Max. Medientemp. nach DIN 1988: 25 °C Technische Daten: Flowrange: 18 .. 36 m³/h Werkstoffe: Fittinge / Anschlußstücke: Messing Installation: Max. Betriebsdruck: 10 bar Maximal zulässiger Zulaufdruck: 2 bar Anschluss Saugstutzen: DN65, PN16 Anschluss Druckstutzen: Rp 2 1/2 Elektrische Daten: Leistung (P1) für eine Pumpe: 7.5 kW Netzfrequenz: 50 Hz Bemessungsspannung: 3 x 400 V Rated_current_of_one_pump:15.2 A Einschaltart: SD Behälter: Volumen des Druckbehälters: 18 l Maximaler Behälterdruck: 10 bar Sonstiges: Nettogewicht: 130 kg

Name des Unternehmens:
Angelegt von:
Telefon:

Datum: 09.02.2024

auf Anfr. Hydromono 1 CR32-4-2 400V 50 Hz

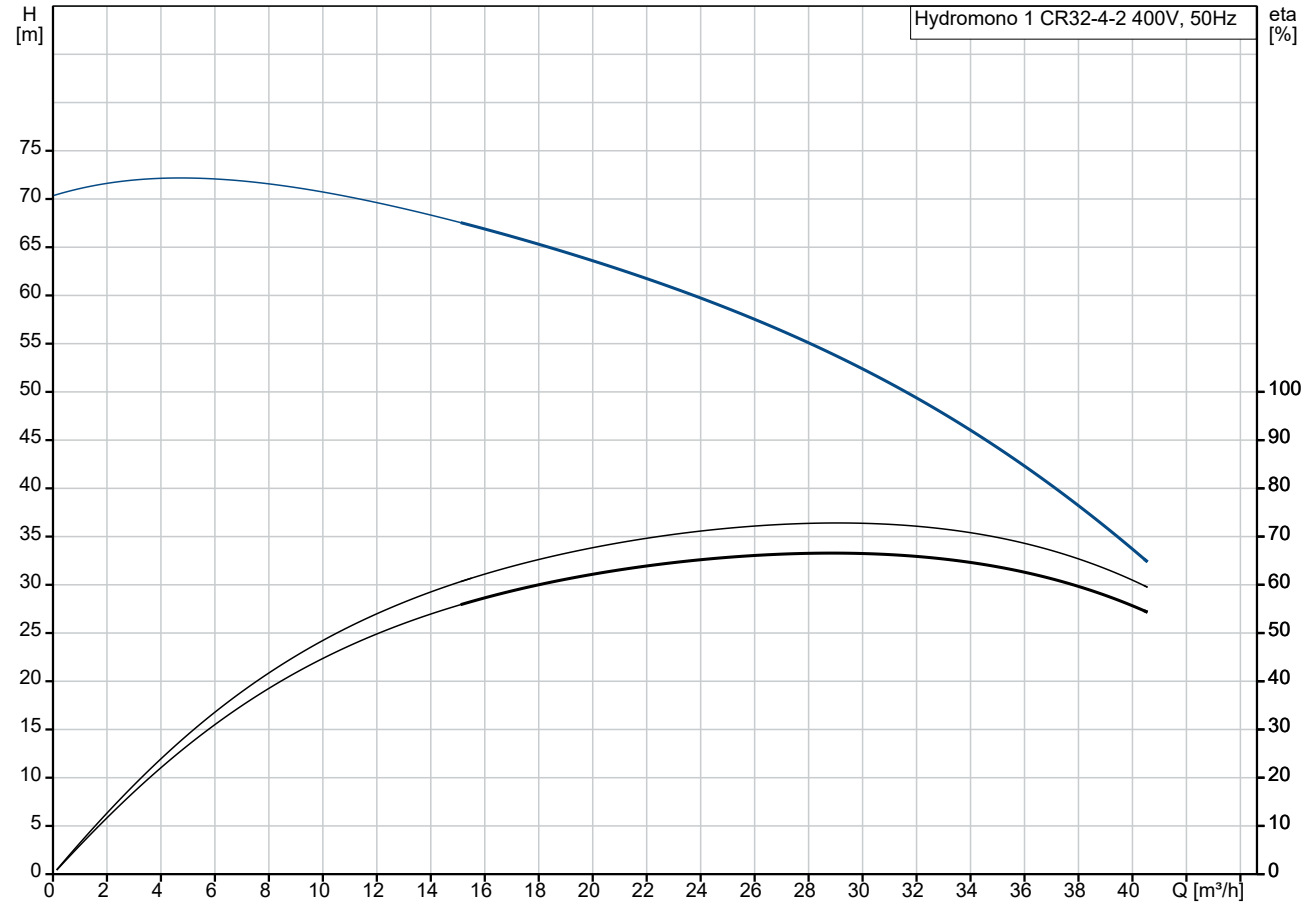

.
Fördermedium = Wasser
Dichte = 998.2 kg/m³

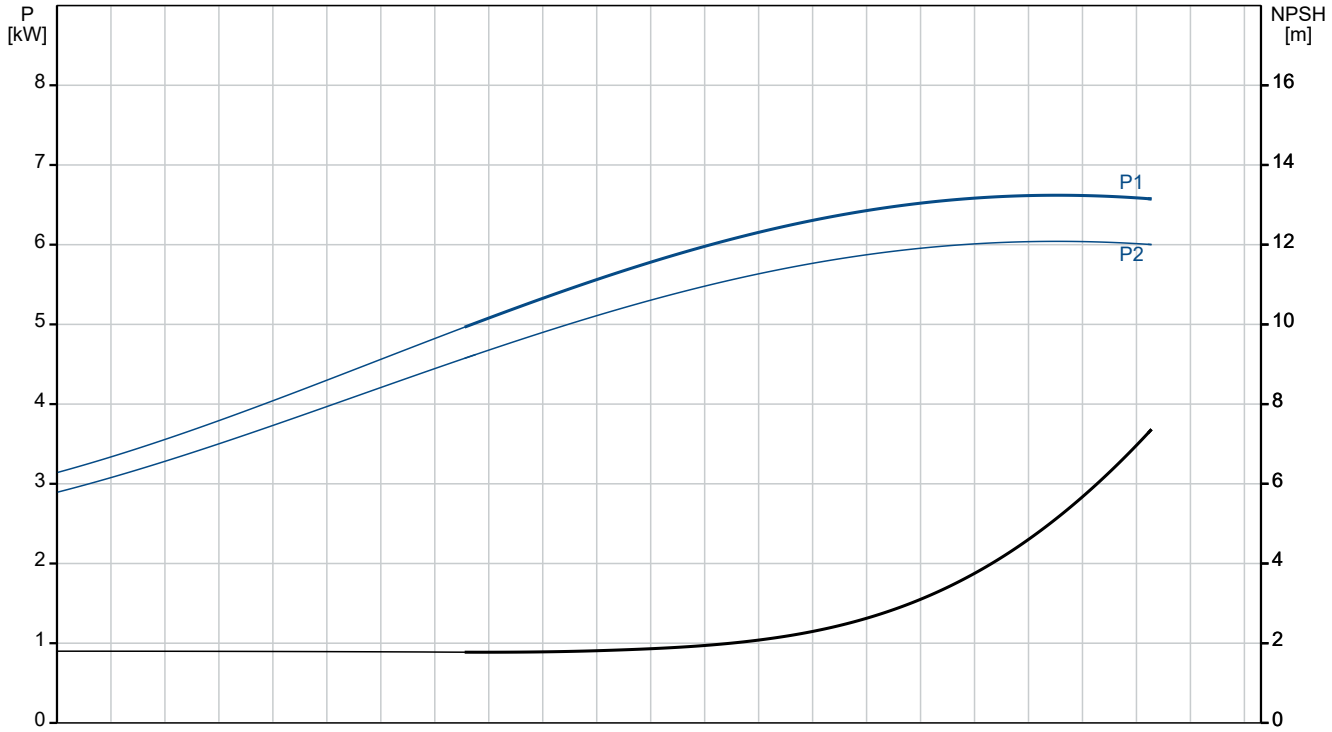

Name des Unternehmens:
Angelegt von:
Telefon:

Datum: 09.02.2024

Beschreibung	Daten
Allgemeine Informationen:	
Produktbezeichnung:	Hydromono 1 CR32-4-2 400V
Produktnummer:	auf Anfr.
EAN-Nummer:	auf Anfr.
Technische Daten:	
Volumenstrombereich:	18 - 36 m³/h
Förderstrombereich:	18 .. 36 m³/h
Min. Volumenstrom:	18 m³/h
Maximaler Förderstrom:	36 m³/h
Förderhöhe Bandbreite:	65-40 m
Förderhöhenbereich:	40 .. 65 m
Minimale Förderhöhe:	40 m
Maximale Förderhöhe:	65 m
Produktnummer Pumpe:	96122012
Werkstoffe:	
Fittinge / Anschlußstücke:	Messing
Installation:	
Max. Betriebsdruck:	10 bar
Maximal zulässiger Zulaufdruck:	2 bar
Vordruck:	4 bar
Einschaltdruck:	4 bar
Ausschaltdruck:	6 bar
Anschluss Saugstutzen:	DN65, PN16
Anschluss Druckstutzen:	Rp 2 1/2
Fördermedium:	
Medientemperaturbereich:	5 .. 70 °C
Max. Medientemp. nach DIN 1988:	25 °C
Elektrische Daten:	
Leistung (P1) für eine Pumpe:	7.5 kW
Netzfrequenz:	50 Hz
Bemessungsspannung:	3 x 400 V
I Pumpe:	15.2 A
Einschaltart:	SD
Behälter:	
Volumen des Druckbehälters:	18 l
Maximaler Behälterdruck:	10 bar
Sonstiges:	
Nettogewicht:	130 kg
Verkaufsregion:	Deutsch

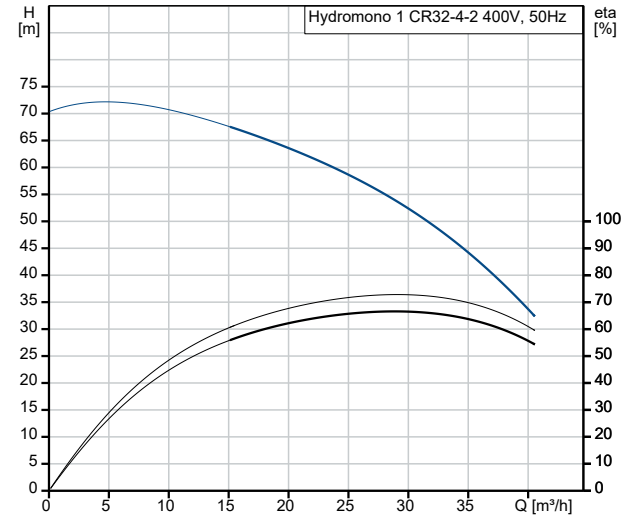

Fördermedium = Wasser
Dichte = 998.2 kg/m³

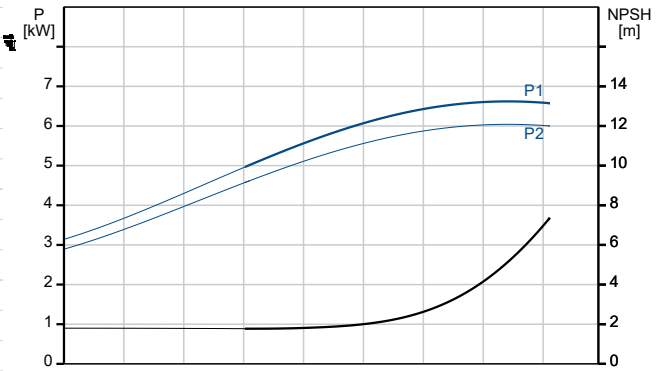

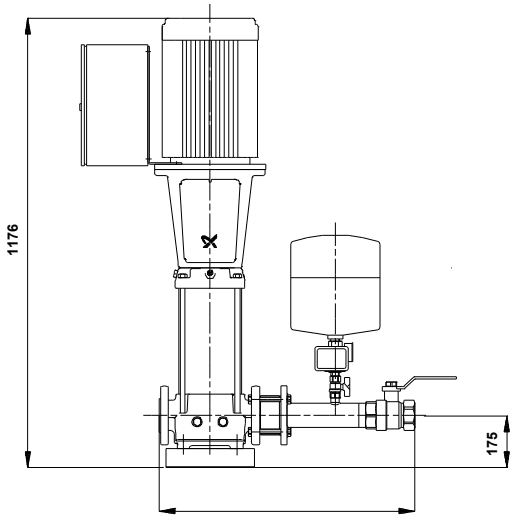

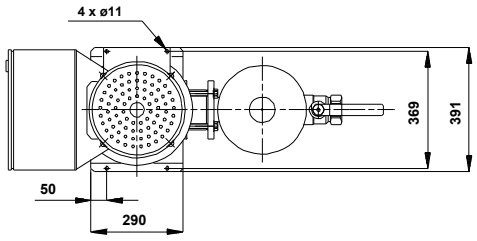

Name des Unternehmens:
Angelegt von:
Telefon:

Datum: 09.02.2024

auf Anfr. Hydromono 1 CR32-4-2 400V 50 Hz

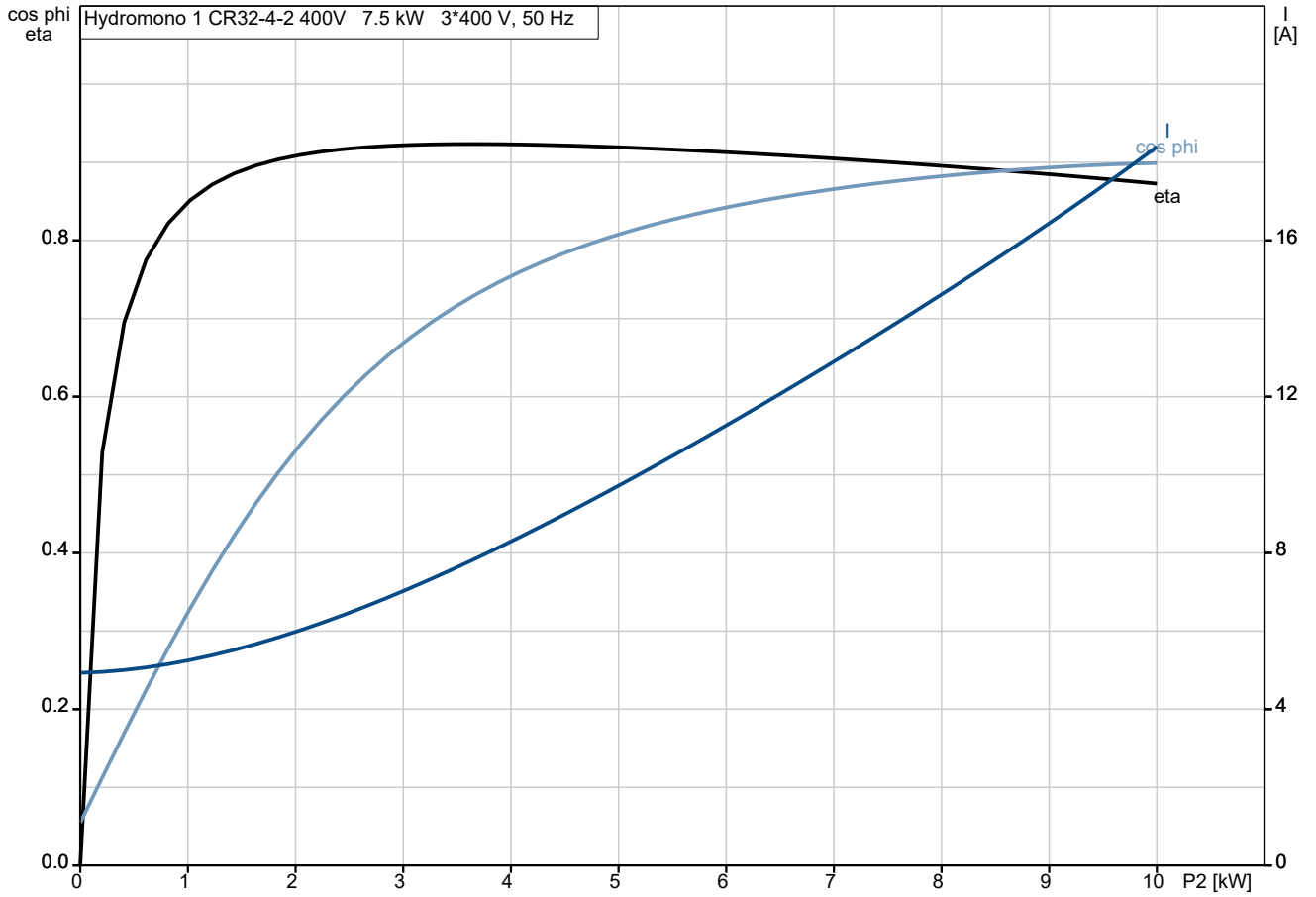

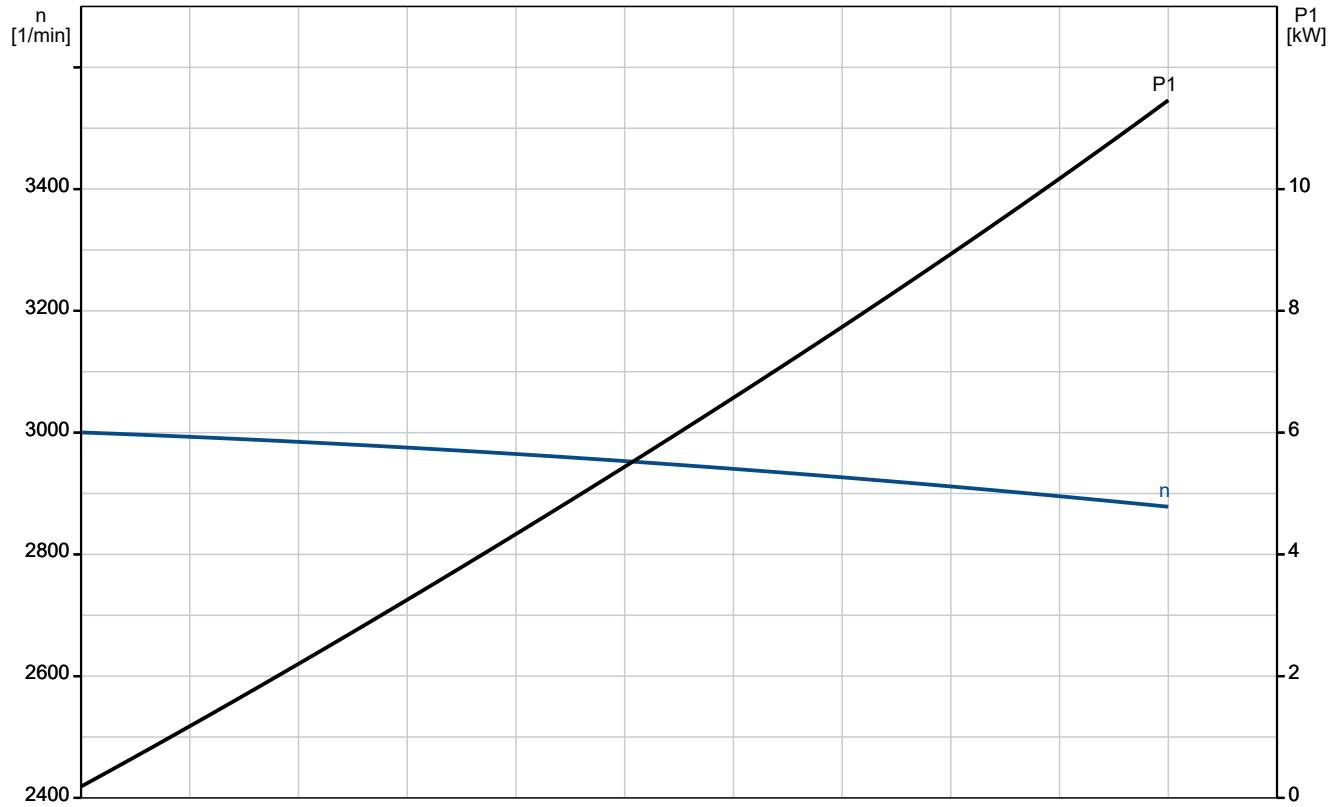

Name des Unternehmens:
Angelegt von:
Telefon:

Datum: 09.02.2024

auf Anfr. Hydromono 1 CR32-4-2 400V 50 Hz

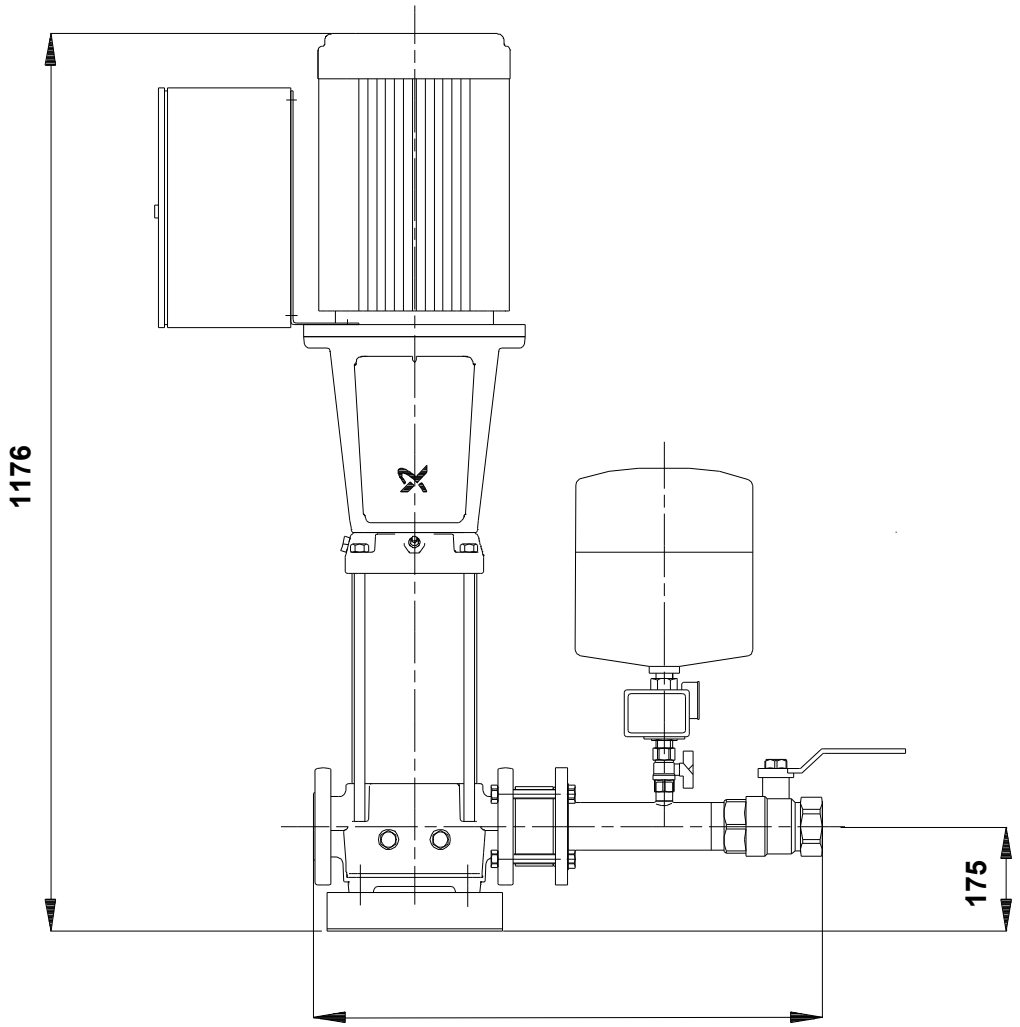

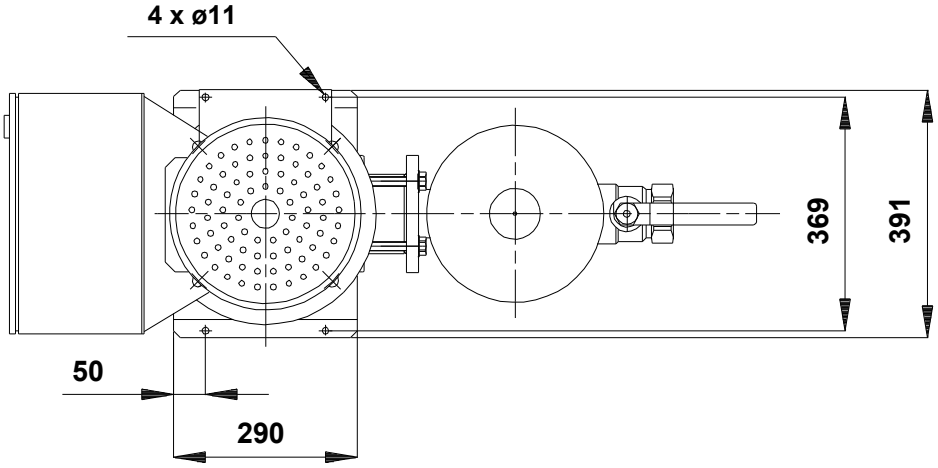

Achtung! Soweit nicht anders angegeben, handelt es sich um Millimeterangaben (mm). Die vereinfachte Maßzeichnung zeigt nicht alle

Name des Unternehmens:
Angelegt von:
Telefon:

Datum: 09.02.2024

Bestelldaten:

Position	Ihre Pos.	Produktbezeichnung	Anzahl	Produktnummer	Gesamt
		Hydromono 1 CR32-4-2 400V	1	auf Anfr.	Preis auf Anfrage