Vorgabedaten

PROJEKT:		UNIT TAG:		MENGE:	
		SERVICELEISTUNG:			
ANSPRECHPARTNER:		VORGEGEBEN VON:		DATUM:	
INGENIEUR/TECHNIKER:		GENEHMIGT VON:		DATUM:	
AUFTRAGNEHMER:		BESTELLNUMMER:		DATUM:	

Hinweis! Abbildung kann vom Produkt abweichen.

Hydromono 1 CRN32-11-2 400V

Wasserversorgungsanlagen

Servicebedingungen	Pumpendaten		Motordaten	
	Max. Betriebsdruck:	25 bar	Bemessungsspannung:	400 V
	Medientemperaturbereich:	5 .. 70 °C	Netzfrequenz:	50 Hz
	Produktnummer:	auf Anfr.		

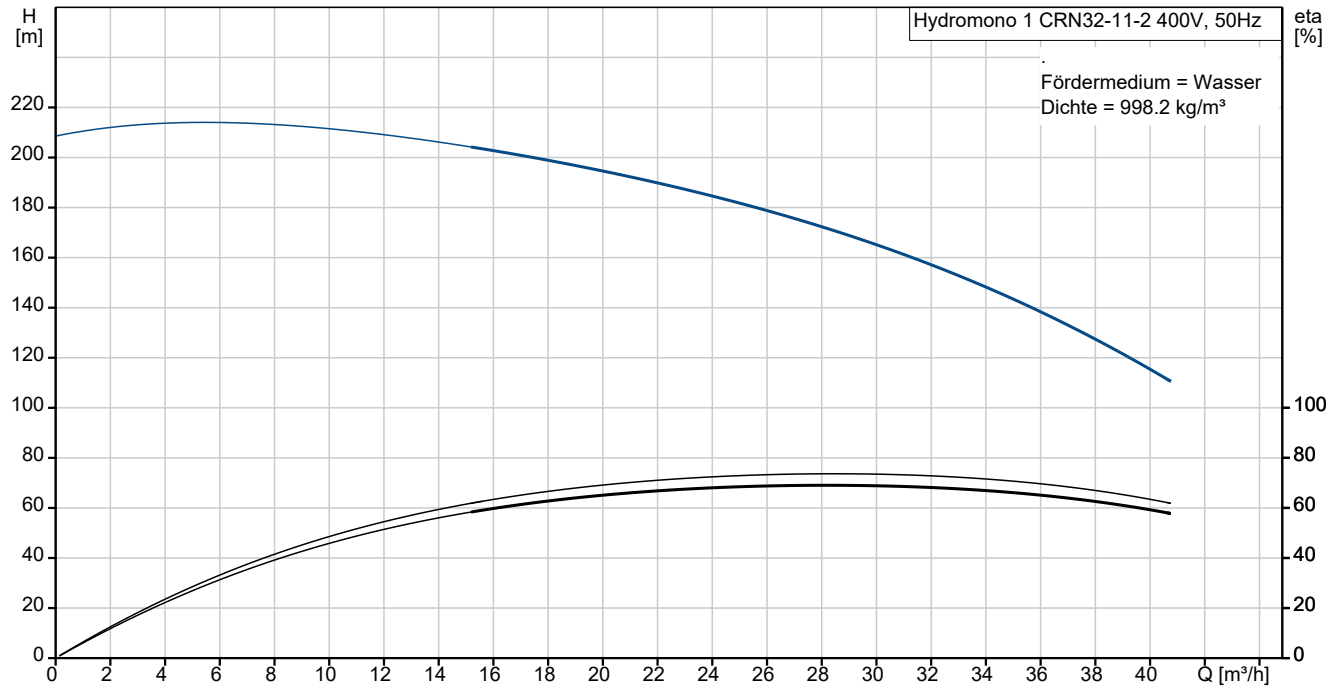

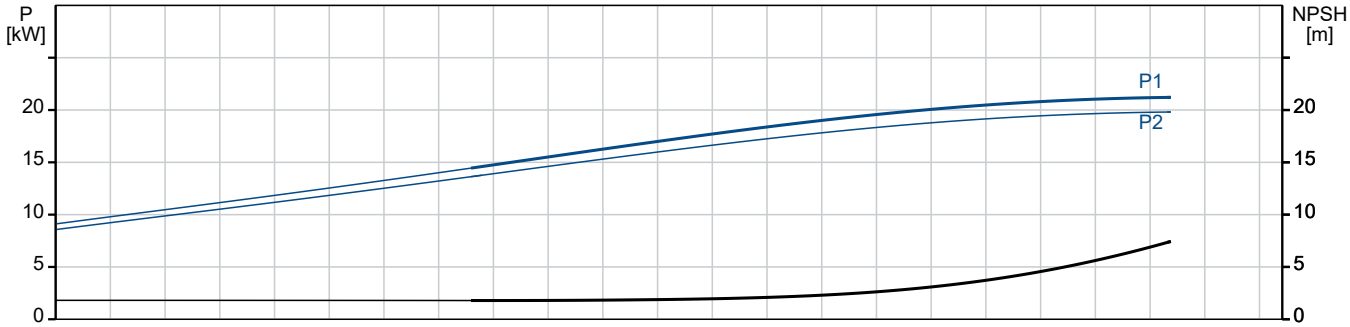

Vorgabedaten

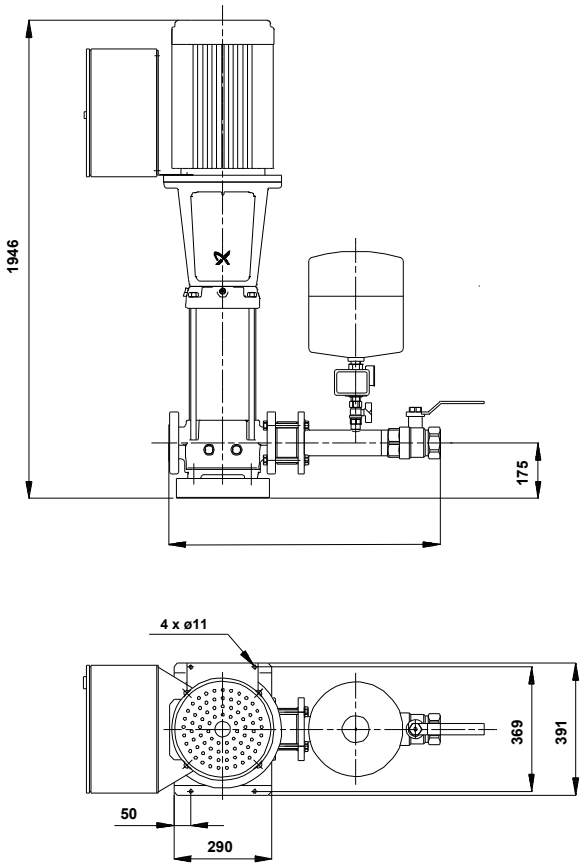

Werkstoffe:
Fittinge / Anschlußstücke: Edelstahl

Name des Unternehmens:
Angelegt von:
Telefon:

Datum: 11.02.2024

Anz.	Beschreibung
1	**Automatische Einzelpumpen-Druckerhöhungsanlage**

Hinweis! Abbildung kann vom Produkt abweichen.

Produktnr.: auf Anfr.
Typ: Hydromono 1 CRN32-11-2 400V

anschlußfertige, druckabhängig arbeitende Wasserversorgungsanlage, bestehend aus:
- einer vertikalen, mehrstufigen, normalsaugender Hochdruck-Kreiselpumpe der Baureihe CRN
- Membrandruckbehälter aus Stahl, außen und innen kunststoffbeschichtet nach KTW A, Wasseranschluß 3/4", korrosionsgeschützt, inkl. Entleerungs- und Absperrmöglichkeit in Edelstahl (1.4571)
- Druckschalter mit Edelstahlanschluss
- elektrischer Steuerung mit hydraulischer (ab 5,5 kW mit zusätzl. elektronischer) druckstoßdämpfender Ausschaltverzögerung
- Motorschutzschalter
- Edelstahlgrundrahmen (CR/CRN 90 ohne Grundrahmen)
- Edelstahlmanometer
- Rückflußverhinderer (auf der Druckseite) aus POM (DVGW Zulassung), ab PN25 in Edelstahl 1.4571
- Edelstahldruckrohr mit: Absperrarmatur (Kugelhahn, Edelstahl ab CRN32 mit Absperrklappe Welle und Klappe aus 1.4401)

Pumpenteil bestehend aus Pumpenfuß-/kopfstück in Edelstahlfeinguss (1.4408), Edelstahlhydraulik (1.4401) mit schwimmend gelagerten Teflon-Spaltringen.
Von außen wechselbare servicefreundliche hochverschleißfeste Patronengleitringdichtung (Werkstoffpaarung SiC/SiC), ab 11kW Motor-bemessungsleistung mit Ausbaukupplung.

Oberflächengekühlter 2-poliger Grundfos Elektromotor der Hochwirkungsgradklasse EFF1 mit Leistungen und Hauptabmessungen nach DIN/IEC. Ab 3 kW aufwärts mit eingebautem Thermistor (PTC) entsprechend DIN 44082.

Schaltkasten einschließlich aller Steuerorgane:
- H-O-A-Schalter
- zusätzlich Hauptschalter >= 5,5 kW

Name des Unternehmens:
Angelegt von:
Telefon:

Datum: 11.02.2024

Anz.	Beschreibung
1	Pumpenleistung - Motorschutz - Einschaltart der Pumpe: bis 4,0 kW direkt >= 5,5 kW Stern/Dreieck - Kontakteingang für Trockenlaufschutz auf Klemmleiste - Druckschalter auf Druckseite mit Edelstahl-anschluss - Pumpennachlaufzeit ab >= 5,5 kW, einstellbar (15 – 300 sec.) - Betriebsmeldung, als potentialfreier (Schließer-) Kontakt auf Klemmleiste - Sammelalarm, als potentialfreier (Öffner-) Kontakt auf Klemmleiste Anlage ohne Trockenlaufschutz, Verwendung wird empfohlen (siehe Zusatzausstattungen/Zubehör) Technische Angaben: Fördermedium: Medientemperaturbereich: 5 .. 70 °C Max. Medientemp. nach DIN 1988: 25 °C Technische Daten: Flowrange: 18 .. 36 m³/h Werkstoffe: Fittinge / Anschlußstücke: Edelstahl Installation: Max. Betriebsdruck: 25 bar Maximal zulässiger Zulaufdruck: 3 bar Anschluss Saugstutzen: DN65, PN25 Anschluss Druckstutzen: Rp 2 1/2 Elektrische Daten: Leistung (P1) für eine Pumpe: 22 kW Netzfrequenz: 50 Hz Bemessungsspannung: 3 x 400 V Rated_current_of_one_pump:40.5 A Einschaltart: SD Behälter: Volumen des Druckbehälters: 8 l Maximaler Behälterdruck: 25 bar Sonstiges: Nettogewicht: 290 kg

Name des Unternehmens:
Angelegt von:
Telefon:

Datum: 11.02.2024

auf Anfr. Hydromono 1 CRN32-11-2 400V 50 Hz

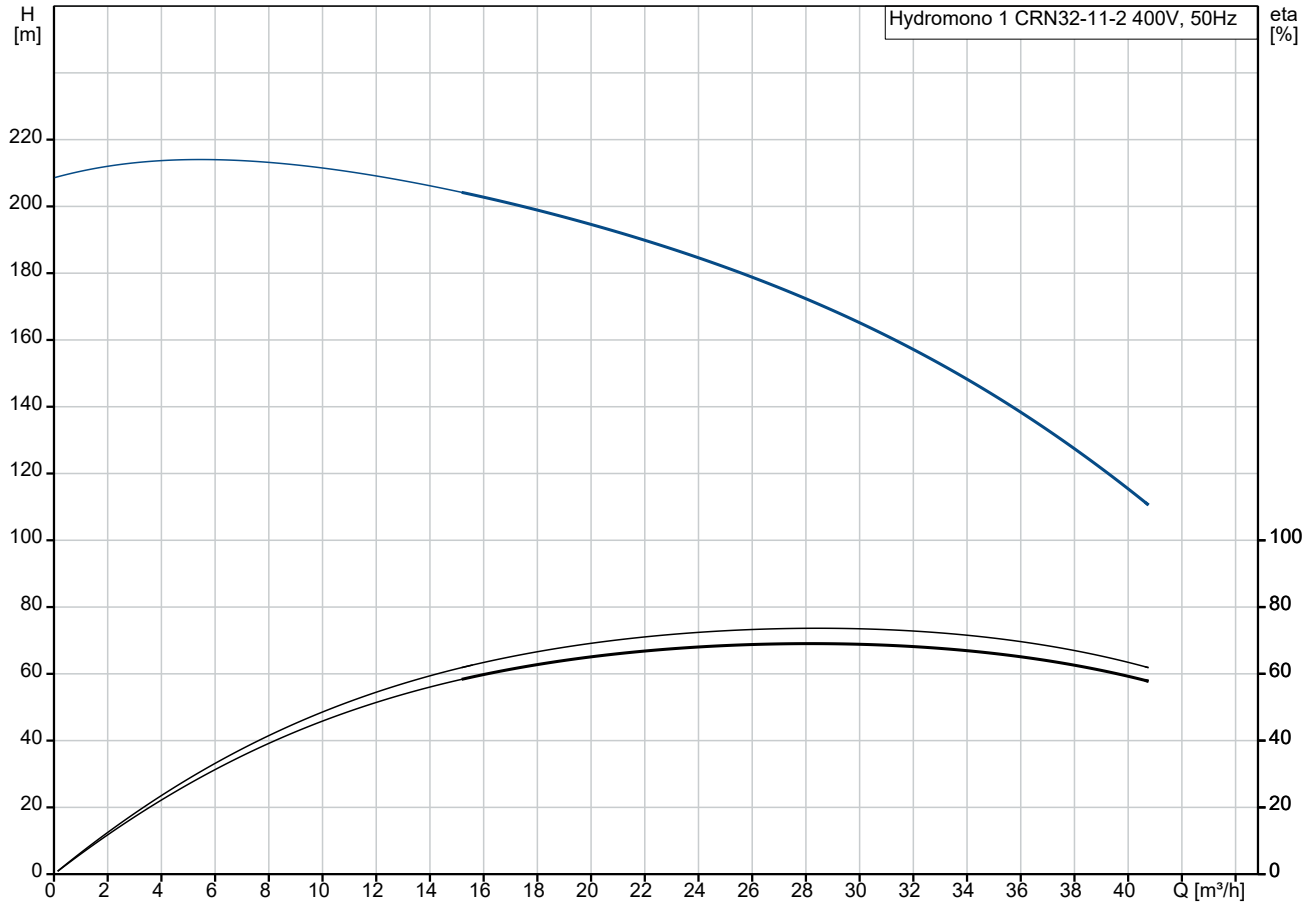

Fördermedium = Wasser
Dichte = 998.2 kg/m³

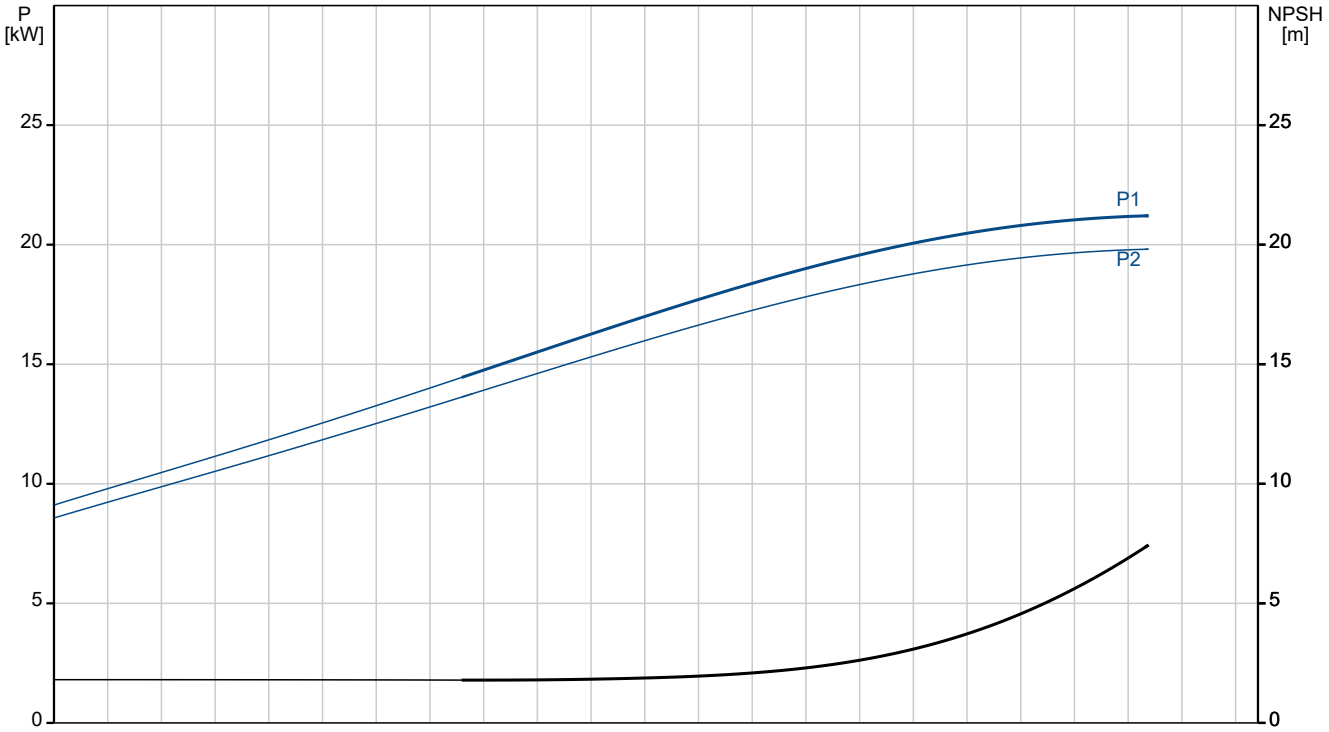

Name des Unternehmens:
Angelegt von:
Telefon:

Datum: 11.02.2024

Beschreibung	Daten
Allgemeine Informationen:	
Produktbezeichnung:	Hydromono 1 CRN32-11-2 400V
Produktnummer:	auf Anfr.
EAN-Nummer:	auf Anfr.
Technische Daten:	
Volumenstrombereich:	18 - 36 m³/h
Förderstrombereich:	18 .. 36 m³/h
Min. Volumenstrom:	18 m³/h
Maximaler Förderstrom:	36 m³/h
Förderhöhe Bandbreite:	195-135 m
Förderhöhenbereich:	135 .. 195 m
Minimale Förderhöhe:	135 m
Maximale Förderhöhe:	195 m
Produktnummer Pumpe:	96122398
Werkstoffe:	
Fittinge / Anschlußstücke:	Edelstahl
Installation:	
Max. Betriebsdruck:	25 bar
Maximal zulässiger Zulaufdruck:	3 bar
Vordruck:	13.5 bar
Einschaltdruck:	15 bar
Ausschaltdruck:	19 bar
Anschluss Saugstutzen:	DN65, PN25
Anschluss Druckstutzen:	Rp 2 1/2
Fördermedium:	
Medientemperaturbereich:	5 .. 70 °C
Max. Medientemp. nach DIN 1988:	25 °C
Elektrische Daten:	
Leistung (P1) für eine Pumpe:	22 kW
Netzfrequenz:	50 Hz
Bemessungsspannung:	3 x 400 V
I Pumpe:	40.5 A
Einschaltart:	SD
Behälter:	
Volumen des Druckbehälters:	8 l
Maximaler Behälterdruck:	25 bar
Sonstiges:	
Nettogewicht:	290 kg
Verkaufsregion:	Deutsch

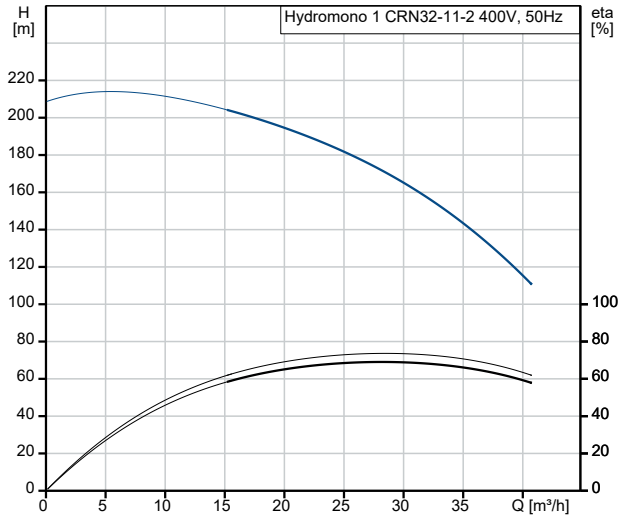

Fördermedium = Wasser
Dichte = 998.2 kg/m³

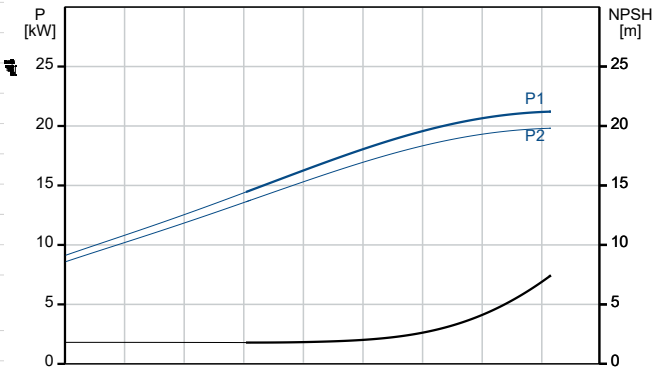

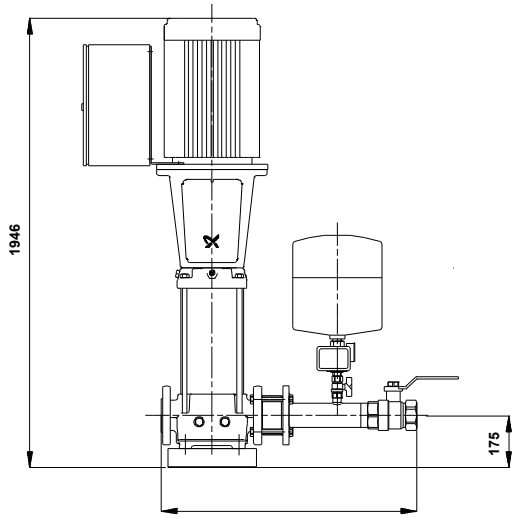

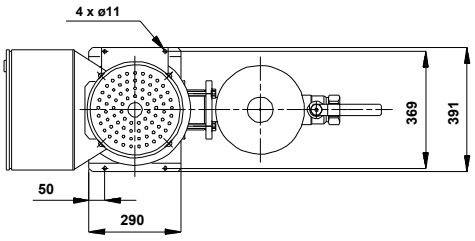

Name des Unternehmens:
Angelegt von:
Telefon:

Datum: 11.02.2024

auf Anfr. Hydromono 1 CRN32-11-2 400V 50 Hz

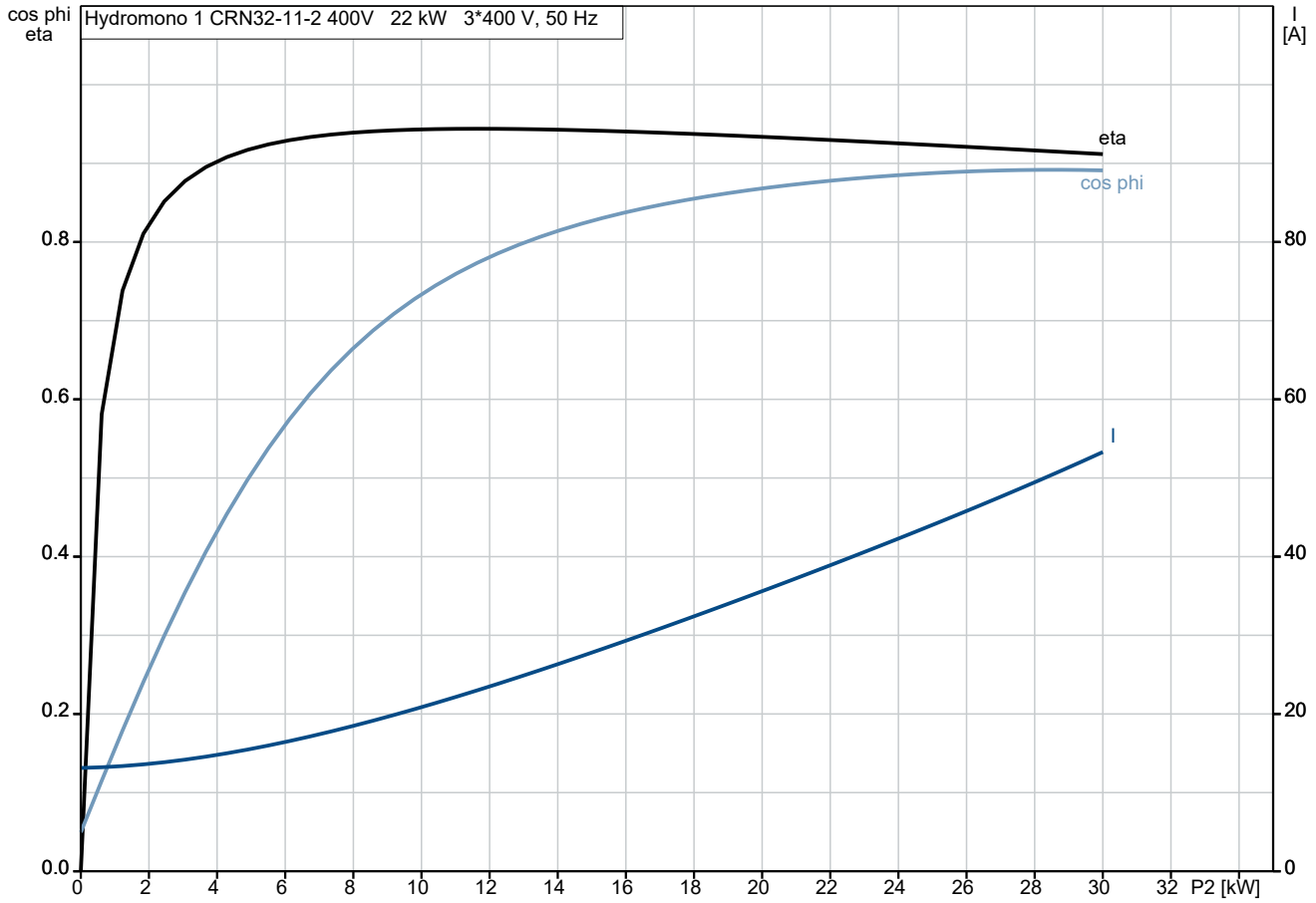

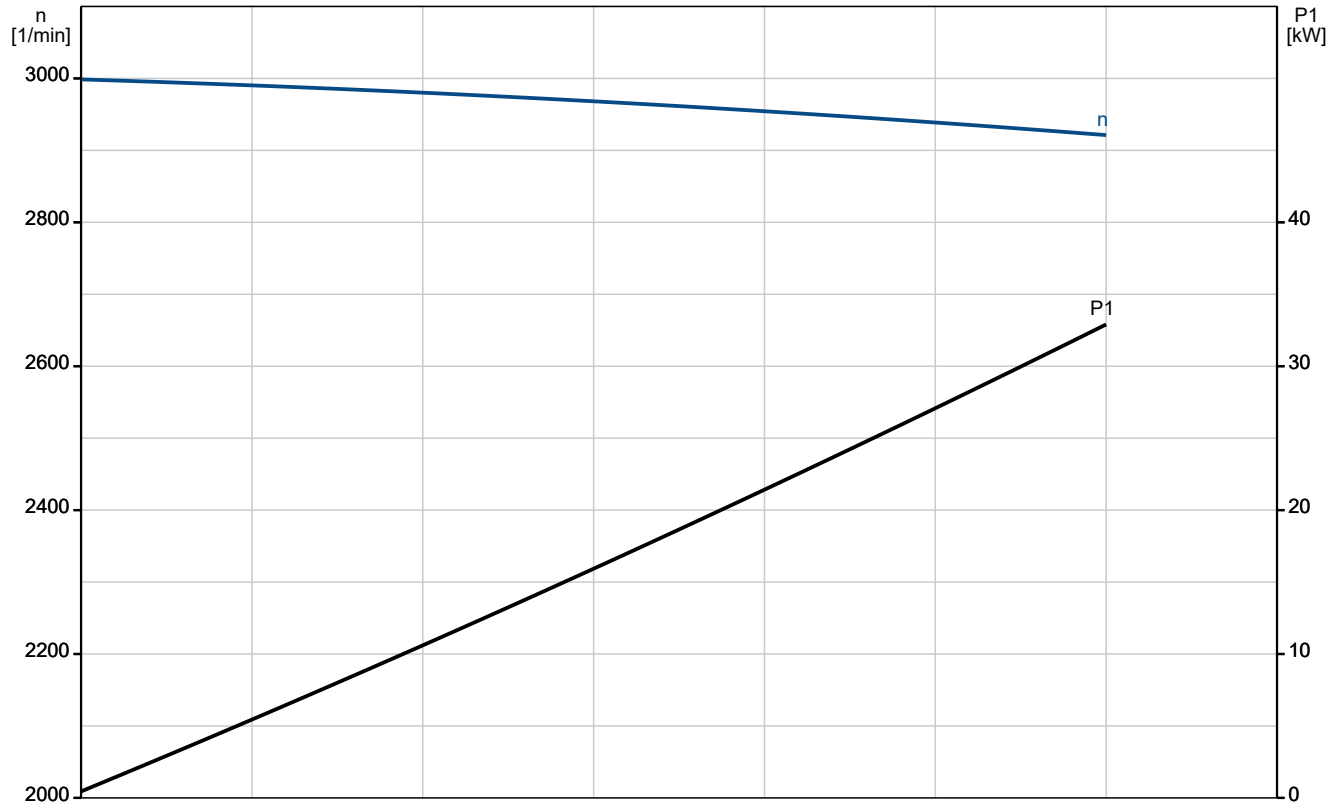

Name des Unternehmens:
Angelegt von:
Telefon:

Datum: 11.02.2024

auf Anfr. Hydromono 1 CRN32-11-2 400V 50 Hz

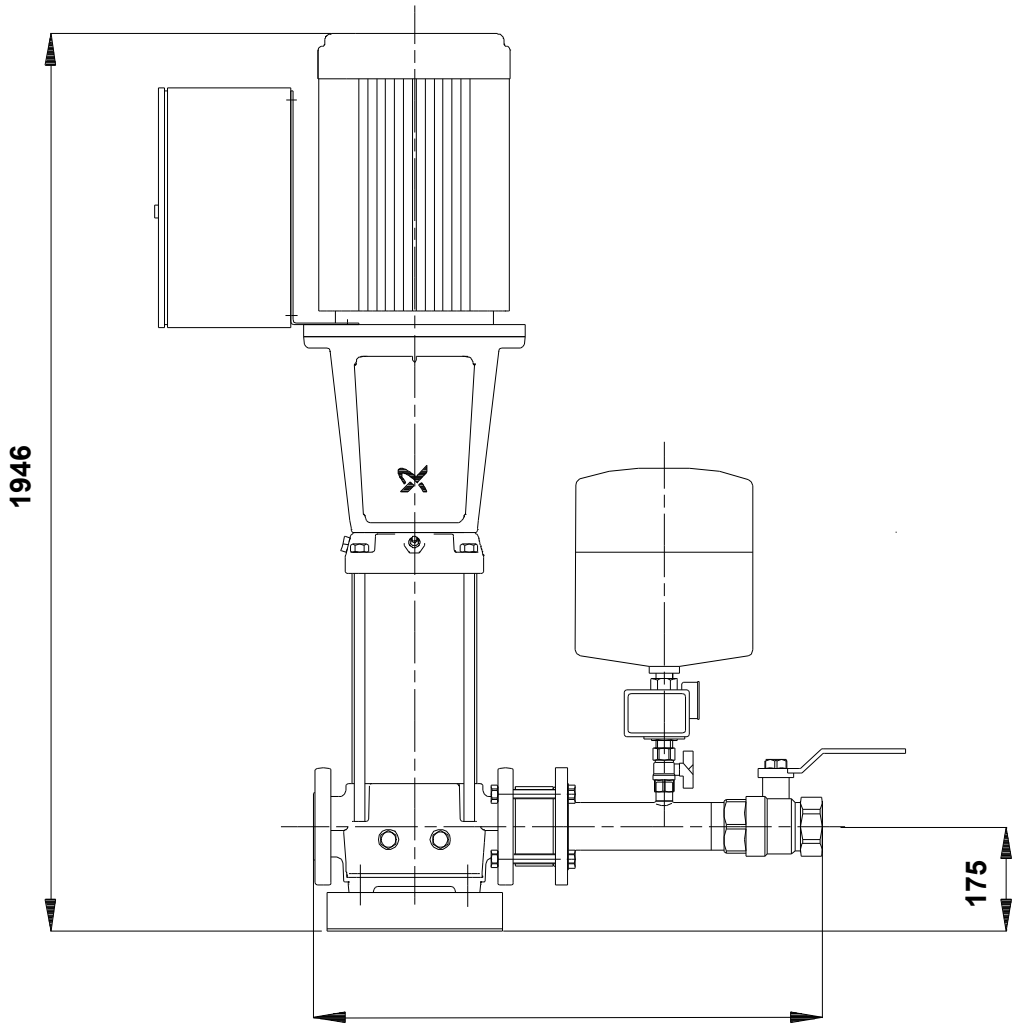

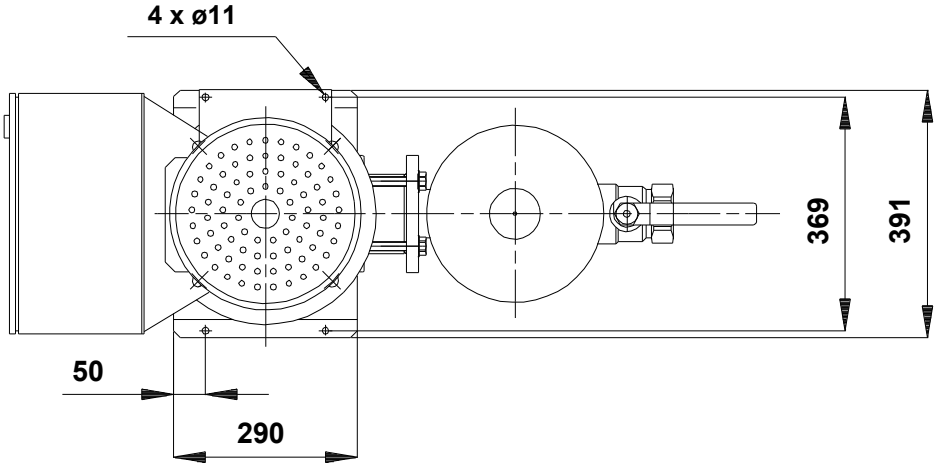

Achtung! Soweit nicht anders angegeben, handelt es sich um Millimeterangaben (mm). Die vereinfachte Maßzeichnung zeigt nicht alle

Name des Unternehmens:
Angelegt von:
Telefon:

Datum: 11.02.2024

Bestelldaten:

Position	Ihre Pos.	Produktbezeichnung	Anzahl	Produktnummer	Gesamt
		Hydromono 1 CRN32-11-2 400V	1	auf Anfr.	Preis auf Anfrage