Vorgabedaten

PROJEKT:	UNIT TAG:	MENGE:
	SERVICELEISTUNG:	
ANSPRECHPARTNER:	VORGEGEBEN VON:	DATUM:
INGENIEUR/TECHNIKER:	GENEHMIGT VON:	DATUM:
AUFTRAGNEHMER:	BESTELLNUMMER:	DATUM:

Hinweis! Abbildung kann vom Produkt abweichen.

TPE 200-130/4 A-F-B-BAQE-NWA

Einstufige Inlinepumpen mit drehzahlgeregeltem MGE-Motor

Servicebedingungen	
Fördermedium:	Wasser
Temperatur:	20 °C
Relative Dichte:	1.000

Pumpendaten	
Max. Druck bei vorgegebener Temperatur:	16 bar / 120 °C
Medientemperaturbereich:	0 .. 120 °C
Maximale Umgebungstemperatur:	50 °C
Code GLRD:	BAQE
Produktnummer:	auf Anfr.

Motordaten	
Bemessungsspannung:	380-480 V
Netzfrequenz:	50 Hz
Schutzart:	IP55
Wärmeklasse:	F
Motorschutz:	ELEC
Bauart des Motors:	160MD
Eta 1/1:	92.8 %

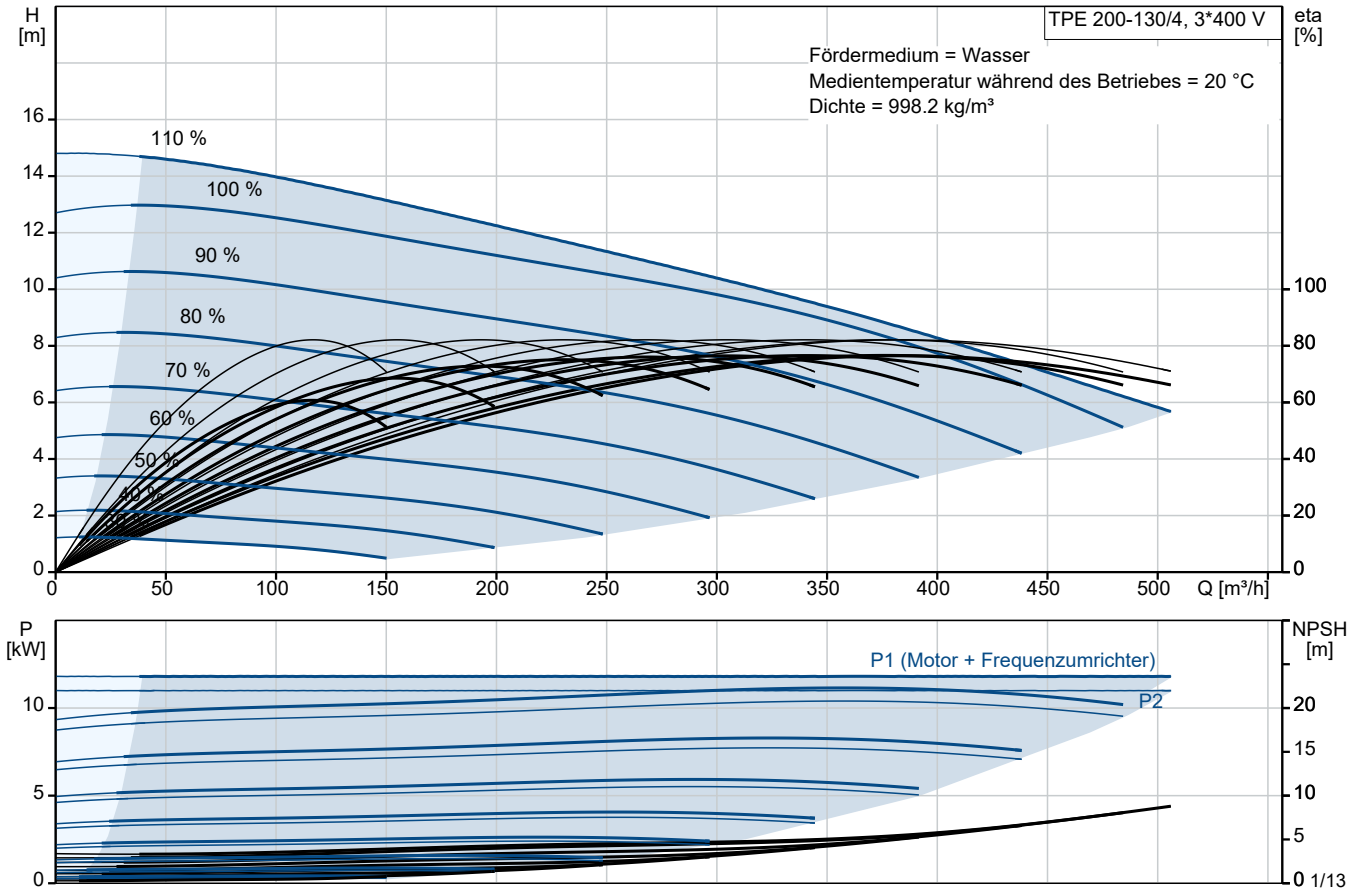

Vorgabedaten

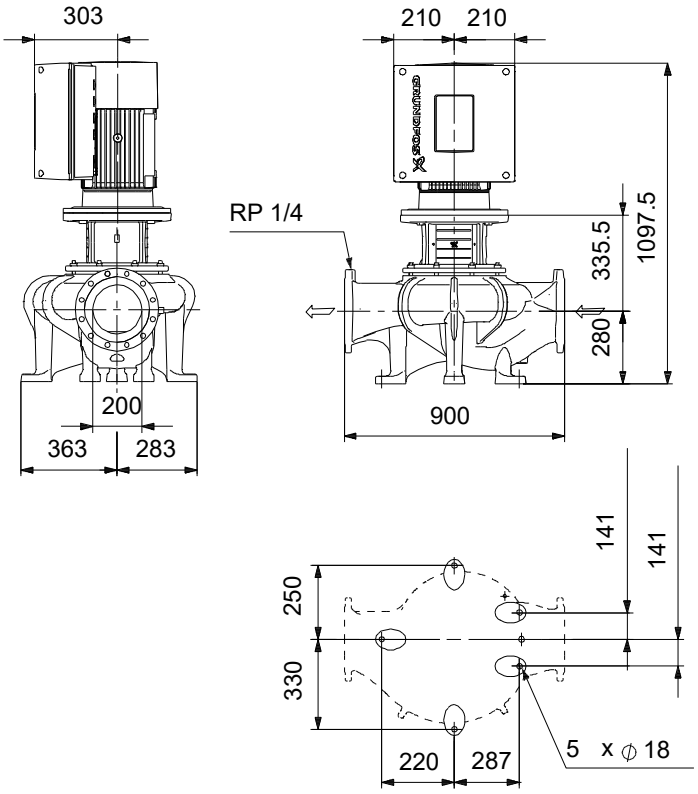

Werkstoffe:

Pumpengehäuse:	Grauguss
Pumpengehäuse:	ASTM class 35
Laufradwerkstoff:	Bronze
Laufrad:	CuSn10-C
Code Material:	B

Name des Unternehmens:
Angelegt von:
Telefon:

Datum: 05.11.2024

Ausschreibungstext

Hinweis! Abbildung kann vom Produkt abweichen.

Produktnr.: auf Anfr.

Wellenabdichtung:

- Gummi-Faltenbalgdichtung, Dichtflächen aus synthetischer Kohle/Siliziumkarbid Nebendichtungen aus EPDM

Anschlüsse:

- Rohrleitung: PN 16 gemäß EN 1092-2 und ISO 7005-2.

Motor:

- Permanentmagnet-Synchronmotor, luftgekühlt.
- Motor inkl. integriertem Frequenzumrichter übertrifft die Wirkungsgradanforderungen der höchsten Energieeffizienzklasse IE4 (Super Premium Efficiency), die in der IEC 60034-30-1 festgelegt sind.
- Anbindung an die Gebäudeleittechnik durch Einsteckmodule im Klemmenkasten möglich (1 x GENIBus Modul bereits integriert)
- Betriebs- und Störmeldung
- Stillstandsheizung
- Möglichkeit der Anbindung an die Gebäudeautomation oder Monitoring Systeme. GENIbus integriert, zusätzlich andere Module optional

Technische Daten:

- Nennvolumenstrom: 378 m³/h
- Nennföderhöhe: 9 m
- Maximale Föderhöhe: 130 dm
- Tatsächlicher Förderstrom der
- Tatsächliche Förderhöhe der
- Kennlinientoleranz: ISO9906

Medientemperaturbereich: 0 .. 120 °C

Werkstoffe:

- Pumpengehäuse: Grauguss EN-GJL-250 ASTM class 35
- Laufrad: Bronze CuSn10-C

Name des Unternehmens:
Angelegt von:
Telefon:

Datum: 05.11.2024

Installation:

- Max.Umgebungstemperatur:	50 °C
- Max. Betriebsdruck:	16 bar
- Anschluss:	DIN
- Nenndruck (bar):	PN 16

Elektrische Daten:

- IE-Wirkungsgradklasse:	IE5
- Netzfrequenz:	50 Hz
- Nennspannung:	380-480 V
- Nennstrom:	20.2-16.4 A
- Leistungsfaktor Cos phi:	0.92-0.90
- Schutzart (IEC 34-5):	IP55
- Isolationsklasse (IEC 85):	F

- Isolierte Motorlager: ja/nein

ErP-Status: EuP extern/integriert

- Mindesteffizienzindex:	MEI ≥
	MEI ≥

Fabrikat der Planung: Grundfos

Typ der Planung:	TPE 200-130/4

Name des Unternehmens:
Angelegt von:
Telefon:

Datum: 05.11.2024

Anz.	Beschreibung
1	**TPE 200-130/4 A-F-B-BAQE-NWA**

Hinweis! Abbildung kann vom Produkt abweichen.

Produktnr.: auf Anfr.

Einstufige Spiralpumpe mit gegenüberliegenden Saug- und Druckstutzen in Inlinebauweise. Der Saug- und Druckstutzen haben den gleichen Durchmesser. Die Pumpen sind nach dem Top-Pull-Out-Prinzip konstruiert, d. h. der Pumpenkopf (Motor, Kopfstück und Laufrad) kann zur Instandhaltung oder Wartung einfach abgenommen werden, während das Pumpengehäuse in der Verrohrung verbleibt.

Die Pumpe ist mit einer nicht entlasteten Gummi-Faltenbalgdichtung ausgerüstet. Die Gleitringdichtung entspricht EN 12756. Rohrleitungsanschluss über DIN-Flansche PN 16 gemäß EN 1092-2 und ISO 7005-2.

Die Pumpe ist mit einem lüftergekühlten Permanentmagnet-Synchronmotor ausgerüstet. Der Motorwirkungsgrad entspricht der Energieeffizienzklasse IE5 gemäß IEC 60034-30-2.

Art der Steuerung:
Frequency converter: integriert

Fördermedium:
Fördermedium: Wasser
Medientemperaturbereich: 0 .. 120 °C
Medientemperatur während des Betriebs: 20 °C
Dichte: 998.2 kg/m³

Technische Daten:
Pumpendrehzahl, auf der die Pumpendaten beruhen: 1470 1/min
Nennförderstrom: 378 m³/h
Nennförderhöhe: 9 m
Istdurchmesser des Laufrads: 218-210 mm
GLRD Code: BAQE
ISO Abnahmekl.: ISO9906:2012 3B

Werkstoffe:
Pumpengehäuse: Grauguss
Pumpenmantel: EN-GJL-250
Pumpengehäuse: ASTM class 35
Laufradwerkstoff: Bronze
Laufrad: CuSn10-C

Installation:
Umgebungstemperatur: -20 .. 50 °C
Max. Betriebsdruck: 16 bar
Max. Druck bei vorgegebener Temperatur: 16 bar / 120 °C
Anschlusstyp: DIN
Anschlussgröße: DN 200
Nenndruckstufe: PN 16
Einbaulänge: 900 mm
Grösse Motorflansch: FF300

Elektrische Daten:

Name des Unternehmens:
Angelegt von:
Telefon:

Datum: 05.11.2024

Anz.	Beschreibung	
1	Bauart des Motors:	160MD
	Motorbemessungsleistung P2:	11 kW
	Netzfrequenz:	50 Hz
	Bemessungsspannung:	3 x 380-480 V
	Bemessungsstrom:	20.2-16.4 A
	Leistungsfaktor Cos phi:	0.92-0.90
	Nenn-Drehzahl:	180-2200 1/min
	IE-Wirkungsgradklasse:	IE5
	Motorwirkungsgrad bei Vollast:	92.8 %
	Motorpole:	4
	Schutzart (gemäß IEC 34-5):	IP55
	Wärmeklasse (IEC 85):	F
	Motor - Produktnummer:	92875510
	Sonstiges:	
	Mindesteffizienzindex MEI ≥:	0.70
	Nettogewicht:	336 kg
	Bruttogewicht:	432 kg
	Versandvol.:	1.68 m³
	Herkunftsland:	HU
	Zolltarif Nr.:	84137051

Name des Unternehmens:
Angelegt von:
Telefon:

Datum: 05.11.2024

auf Anfr. TPE 200-130/4 A-F-B-BAQE-NWA 50 Hz

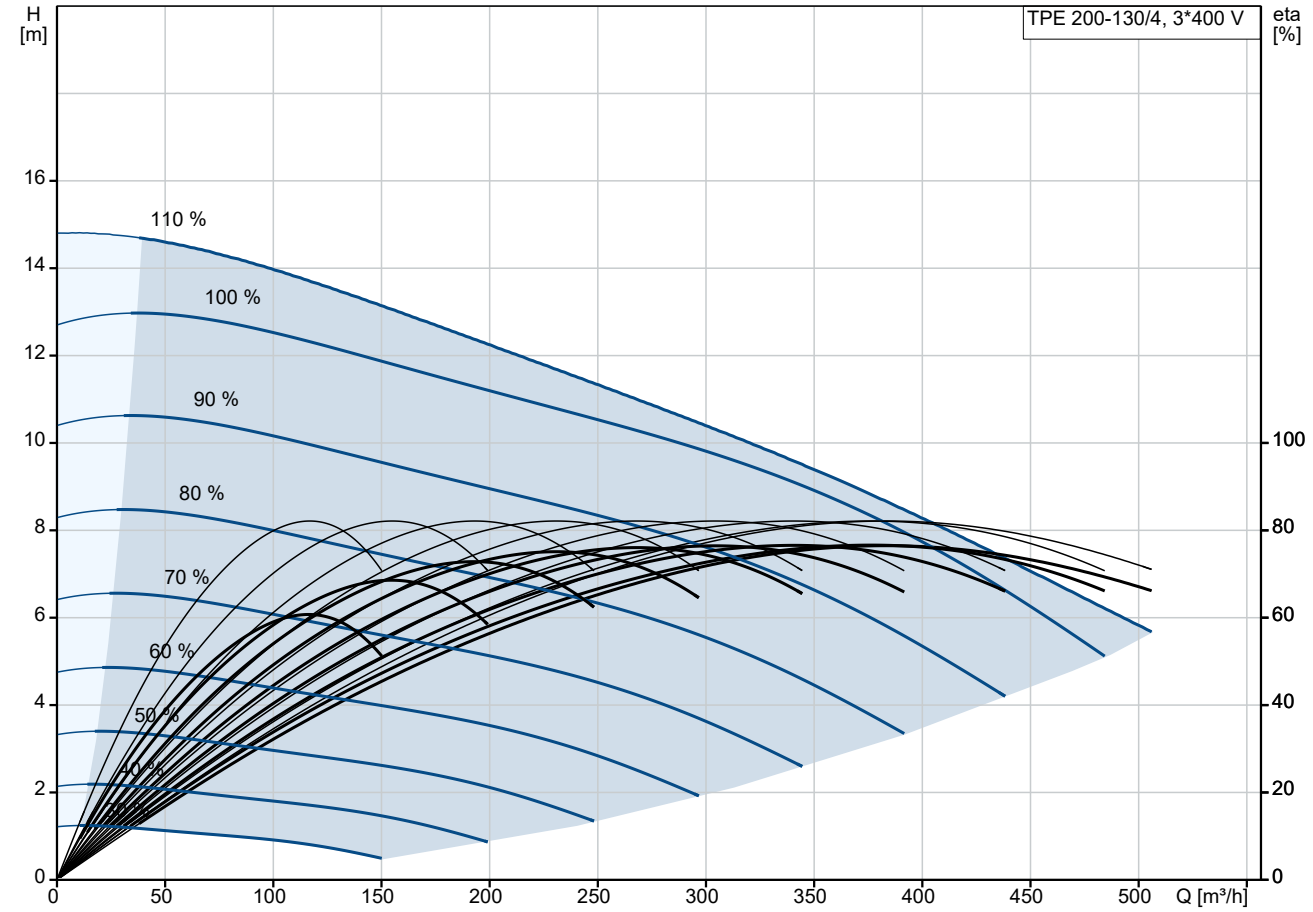

Fördermedium = Wasser
Medientemperatur während des Betriebes = 20 °C
Dichte = 998.2 kg/m³

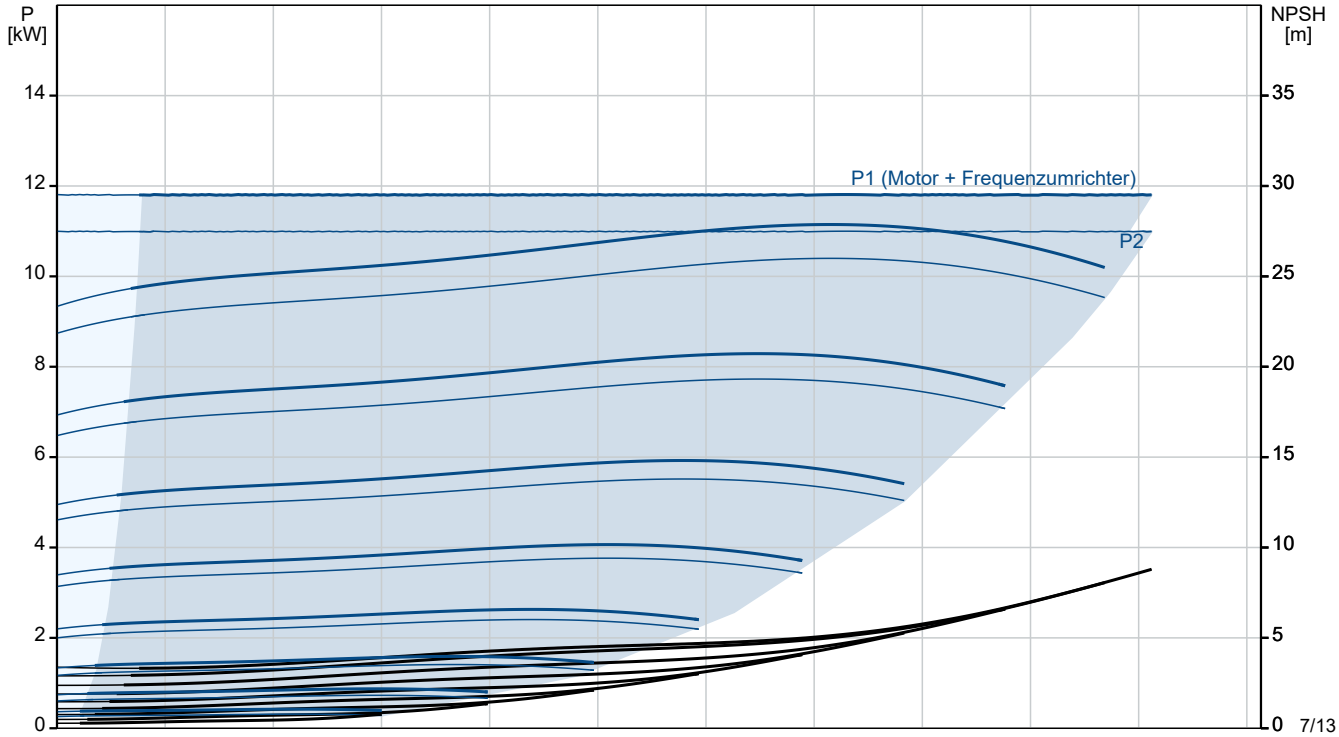

Name des Unternehmens:
Angelegt von:
Telefon:

Datum: 05.11.2024

Beschreibung	Daten
Allgemeine Informationen:	
Produktbezeichnung:	TPE 200-130/4 A-F-B-BAQE-NWA
Produktnummer:	auf Anfr.
EAN-Nummer:	auf Anfr.
Technische Daten:	
Pumpendrehzahl, auf der die Pumpendaten beruhen:	1470 1/min
Nennförderstrom:	378 m³/h
Nennförderhöhe:	9 m
Maximale Förderhöhe:	130 dm
Istdurchmesser des Laufrads:	218-210 mm
GLRD Code:	BAQE
ISO Abnahmekl.:	ISO9906:2012 3B
Code Ausführung:	A
Werkstoffe:	
Pumpengehäuse:	Grauguss
Pumpenmantel:	EN-GJL-250
Pumpengehäuse:	ASTM class 35
Laufradwerkstoff:	Bronze
Laufrad:	CuSn10-C
Code Material:	B
Installation:	
Umgebungstemperatur:	-20 .. 50 °C
Max. Betriebsdruck:	16 bar
Max. Druck bei vorgegebener Temperatur:	16 bar / 120 °C
Anschlusstyp:	DIN
Anschlussgröße:	DN 200
Nenndruckstufe:	PN 16
Einbaulänge:	900 mm
Grösse Motorflansch:	FF300
Code Anschl. Art:	F
Fördermedium:	
Fördermedium:	Wasser
Medientemperaturbereich:	0 .. 120 °C
Medientemperatur während des Betriebs:	20 °C
Dichte:	998.2 kg/m³
Elektrische Daten:	
Bauart des Motors:	160MD
Motorbemessungsleistung P2:	11 kW
Netzfrequenz:	50 Hz
Bemessungsspannung:	3 x 380-480 V
Bemessungsstrom:	20.2-16.4 A
Leistungsfaktor Cos phi:	0.92-0.90
Nenn-Drehzahl:	180-2200 1/min
IE-Wirkungsgradklasse:	IE5
Motorwirkungsgrad bei Vollast:	92.8 %
Motorpole:	4
Schutzart (gemäß IEC 34-5):	IP55
Wärmeklasse (IEC 85):	F
eingebauter Motorschutz:	ELEC
Motor - Produktnummer:	92875510
Art der Steuerung:	
Bedienfeld:	HMI 200 - Standard
Funktionsmodul:	FM310 - Advanced
Frequenzumrichter:	integriert
Sonstiges:	

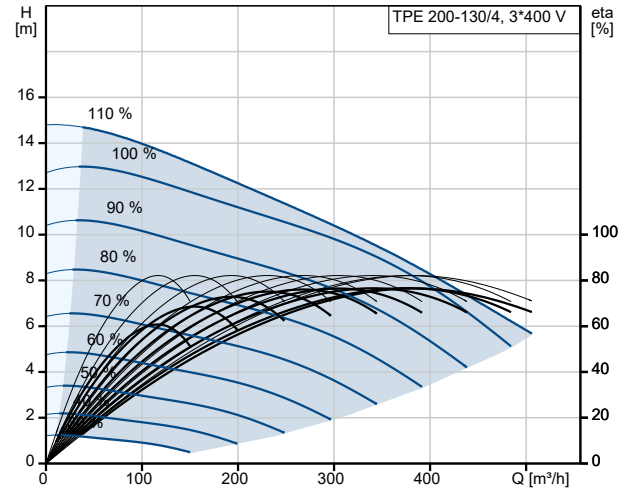

Fördermedium = Wasser
Medientemperatur während des Betriebes = 20 °C
Dichte = 998.2 kg/m³

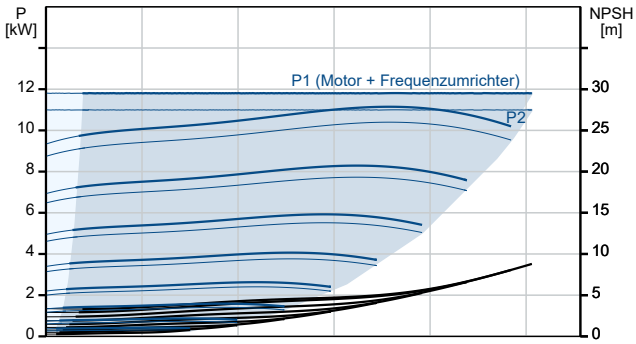

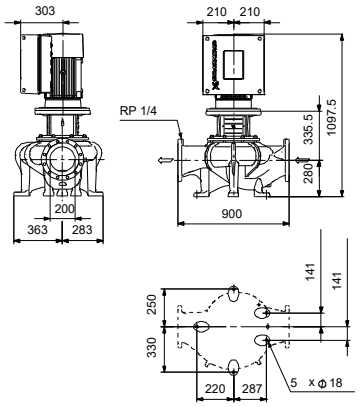

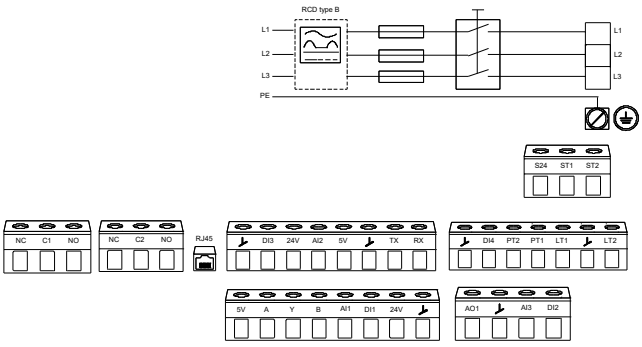

Name des Unternehmens:
Angelegt von:
Telefon:

Datum: 05.11.2024

Beschreibung	Daten
Mindesteffizienzindex MEI ≥:	0.70
Nettogewicht:	336 kg
Bruttogewicht:	432 kg
Versandvol.:	1.68 m³
Konfi. Datei Nr.:	92936517
Herkunftsland:	HU
Zolltarif Nr.:	84137051

Name des Unternehmens:
Angelegt von:
Telefon:

Datum: 05.11.2024

auf Anfr. TPE 200-130/4 A-F-B-BAQE-NWA 50 Hz

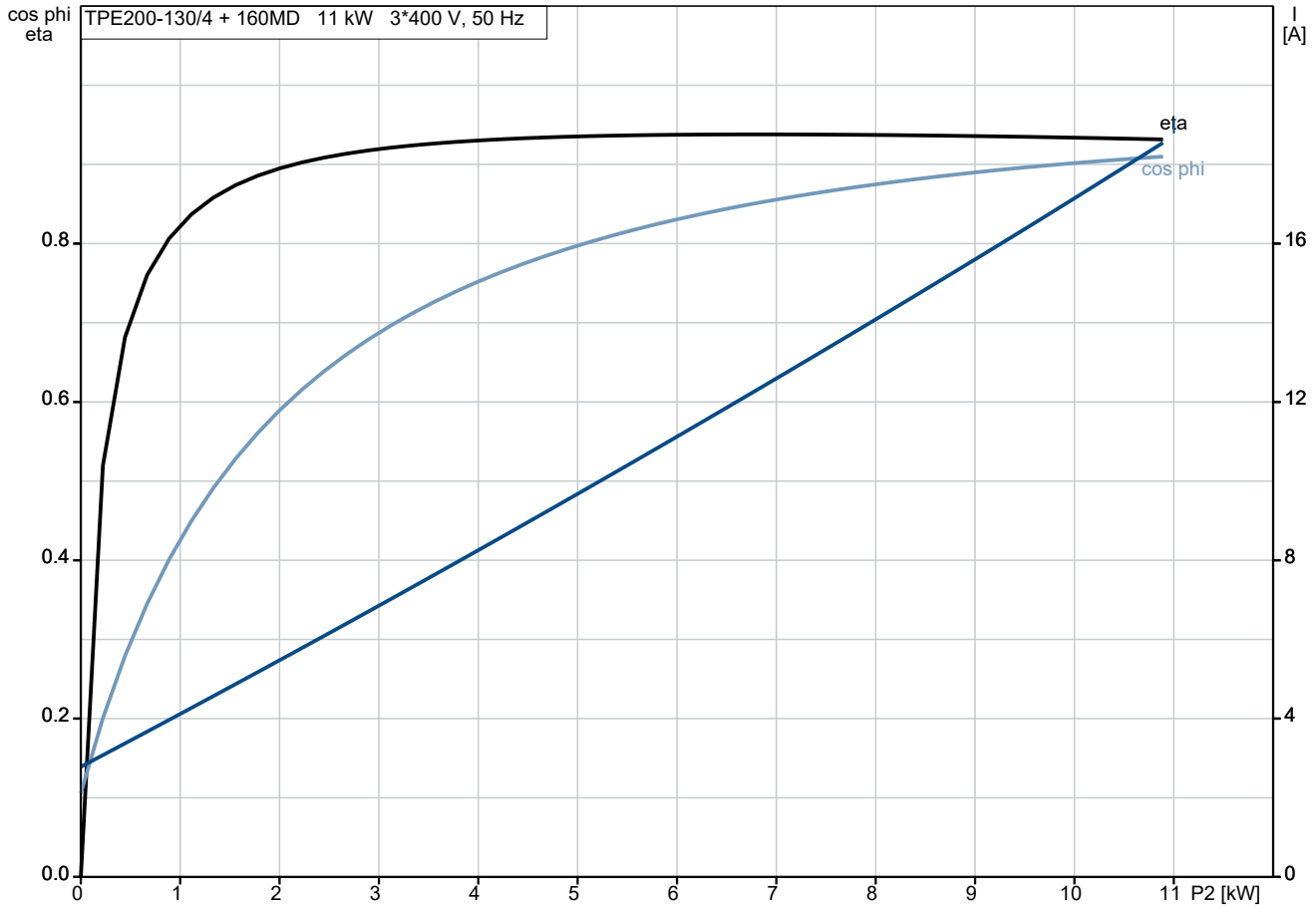

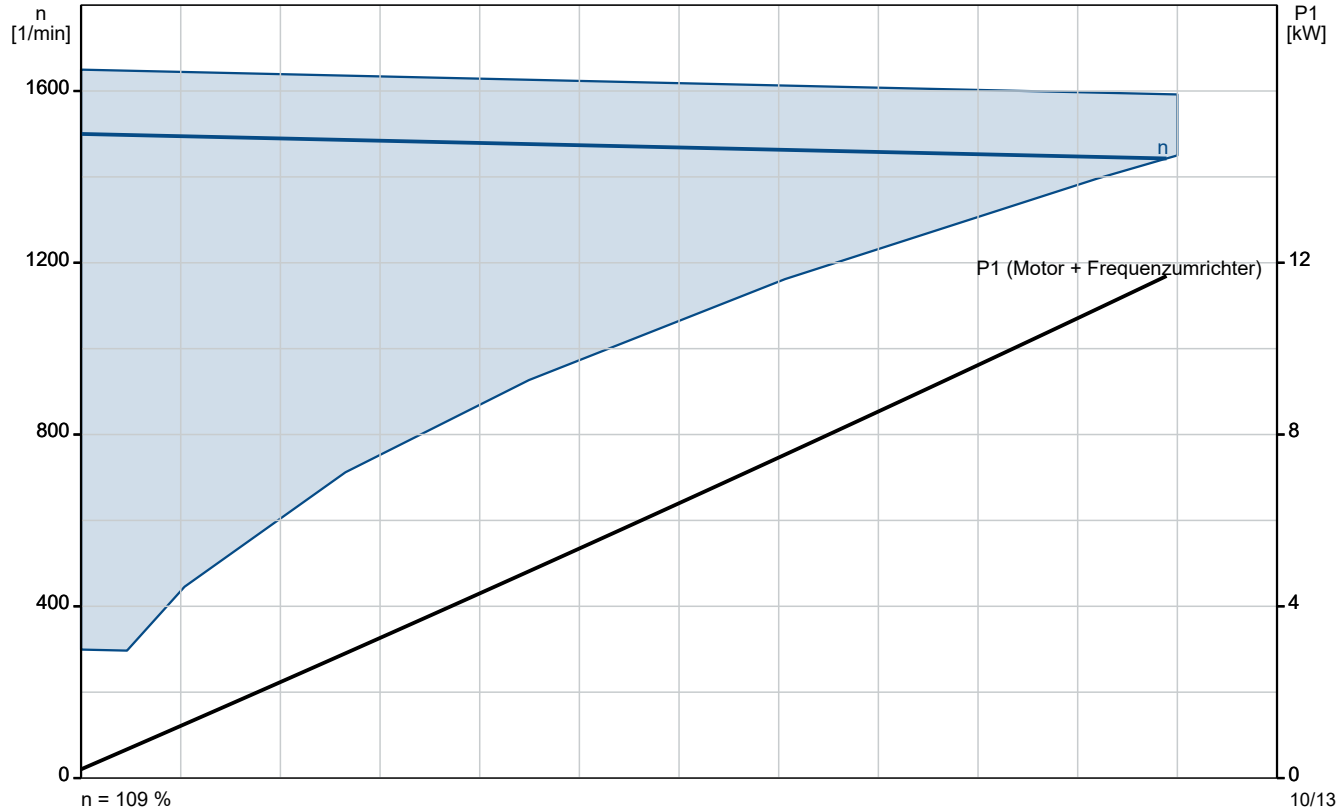

Name des Unternehmens:
Angelegt von:
Telefon:

Datum: 05.11.2024

auf Anfr. TPE 200-130/4 A-F-B-BAQE-NWA 50 Hz

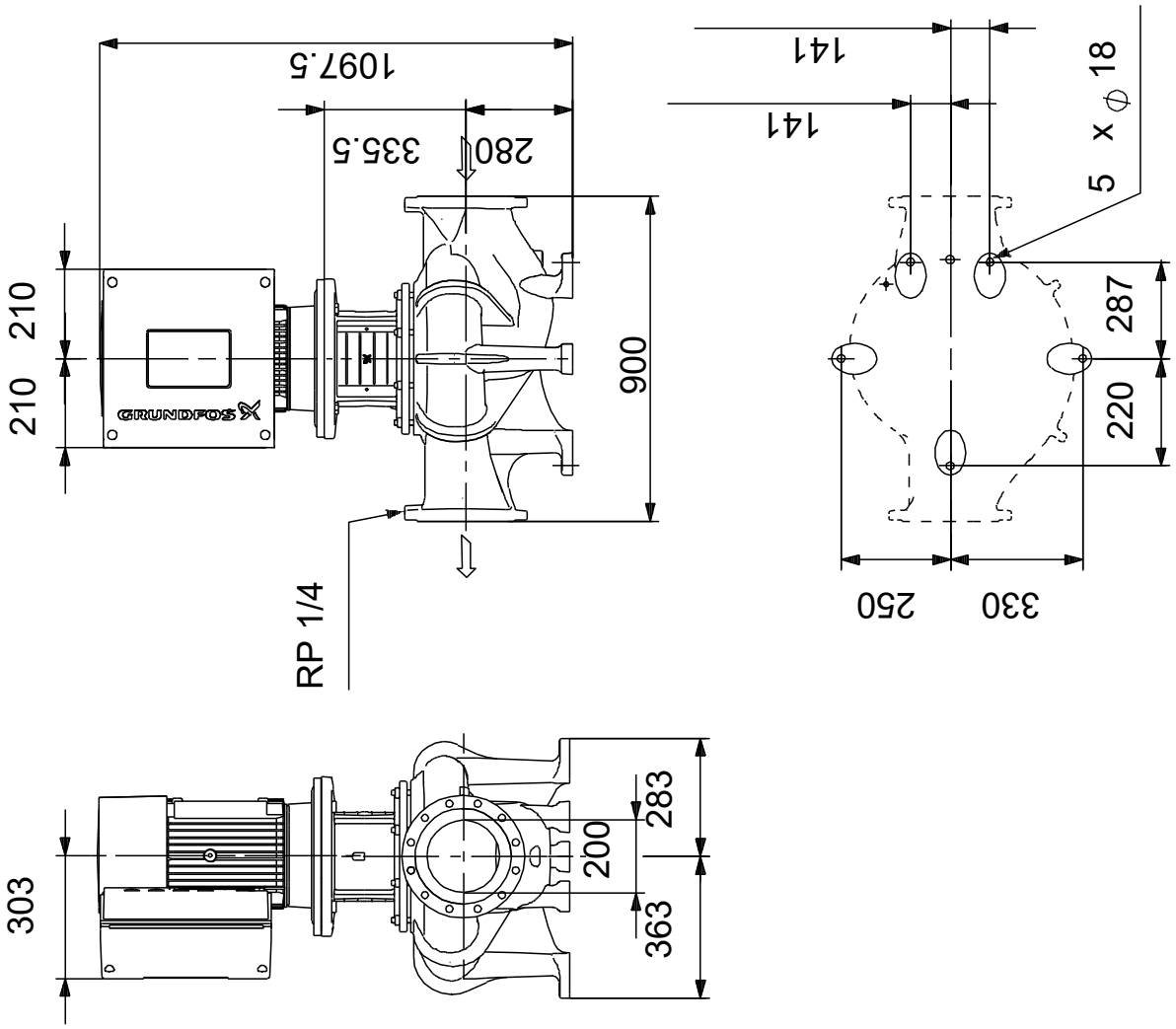

Achtung! Soweit nicht anders angegeben, handelt es sich um Millimeterangaben (mm). Die vereinfachte Maßzeichnung zeigt nicht alle

Name des Unternehmens:
Angelegt von:
Telefon:

Datum: 05.11.2024

auf Anfr. TPE 200-130/4 A-F-B-BAQE-NWA 50 Hz

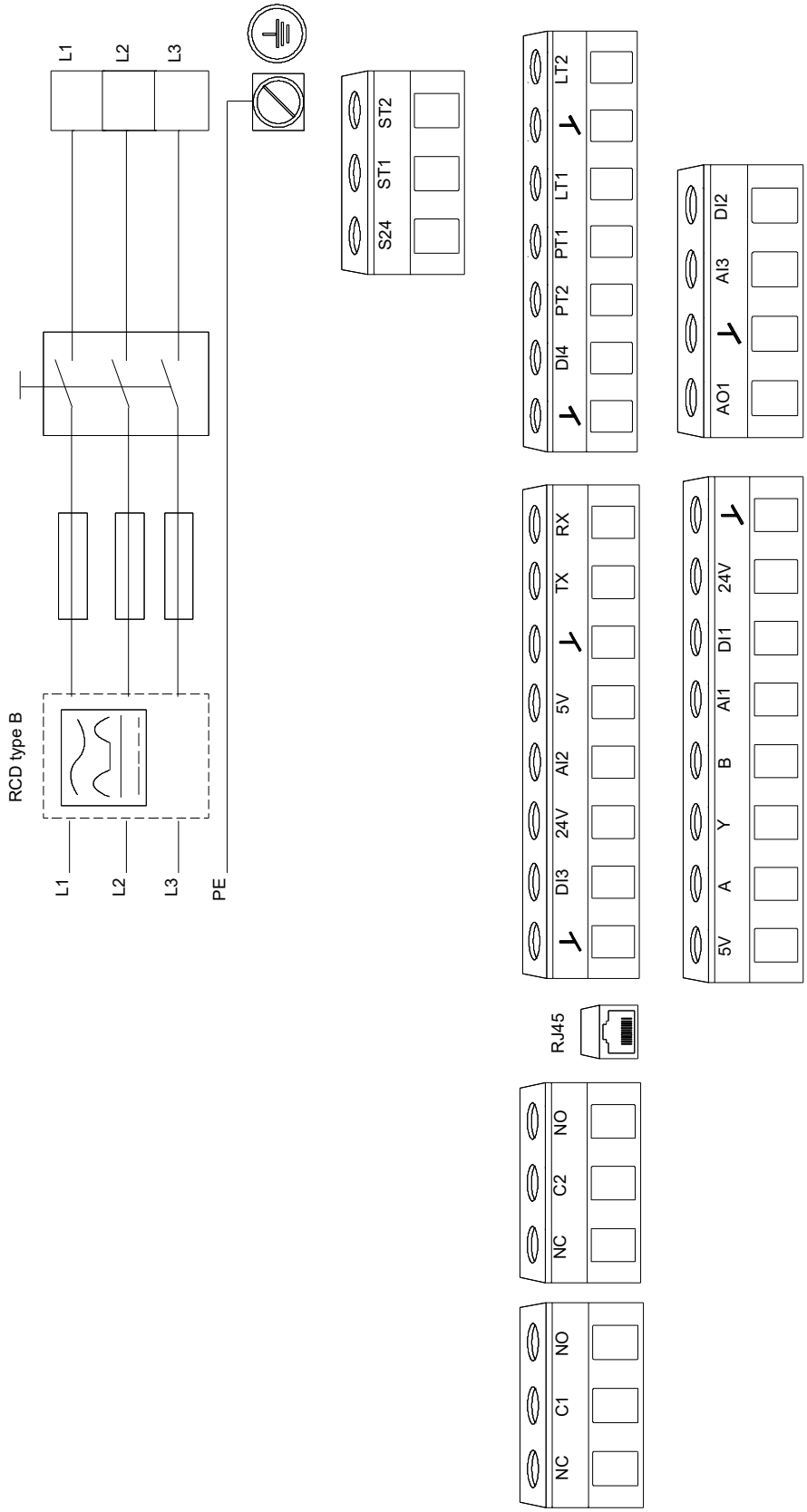

Hinweis: Alle Einheiten in [mm] soweit nicht anders bezeichnet.

Name des Unternehmens:
Angelegt von:
Telefon:

Datum: 05.11.2024

Bestelldaten:

Position	Ihre Pos.	Produktbezeichnung	Anzahl	Produktnummer	Gesamt
		TPE 200-130/4 A-F-B-BAQE-NWA	1	auf Anfr.	