Name des Unternehmens:
Angelegt von:
Telefon:

Datum: 05.12.2023

Anz.	Beschreibung
1	**GENIbusmodul MB 40/60/100 (für MAGNA)**

Hinweis! Abbildung kann vom Produkt abweichen.

Produktnr.: auf Anfr.

GENIbus- und Doppelpumpenmodul (MB 40/60/100) für MAGNA Umwälzpumpe zur Erweiterung um folgende Funktionen:

-Eingang für Extern Ein/Aus
-Mit Grundfos Controller R100 parametrierbares Relais (Störung/Betrieb/Bereit)
-Eingang für Umschaltung auf Min.-Drehzahl (Nachtabsenkung)
-Eingang für Umschaltung auf Max.-Drehzahl
-Eingang für 0-10V-Signal zur Sollwert- oder Drehzahlverstellung
-Anschluss für BUS-Kommunikation über RS 485-Schnittstelle (GENIbus)
-Doppelpumpenfunktion

Bei Doppelpumpen im Lieferumfang enthalten.

Sonstiges:
Passend für folgende Produkte: MAGNA 25/32-60, 25/32/40/50-100
Norwegische NRF Nr.: 9045148

Name des Unternehmens:
Angelegt von:
Telefon:

Datum: 05.12.2023

Beschreibung	Daten
Allgemeine Informationen:	
Produktbezeichnung:	GENIbusmodul MB 40/60/100 (für MAGNA)
Produktnummer:	auf Anfr.
EAN-Nummer:	auf Anfr.
Sonstiges:	
Passend für folgende Produkte:	MAGNA 25/32-60, 25/32/40/50-100
Norwegische NRF Nr.:	9045148

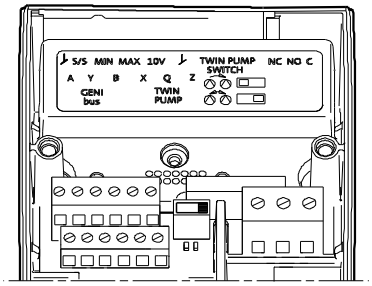

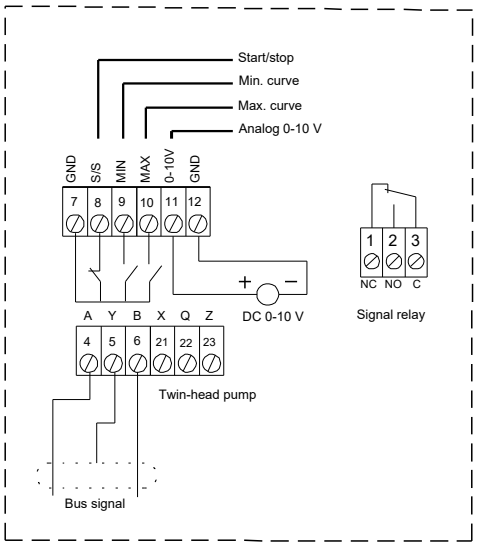

Name des Unternehmens:
Angelegt von:
Telefon:

Datum: 05.12.2023

Bestelldaten:

Position	Ihre Pos.	Produktbezeichnung	Anzahl	Produktnummer	Gesamt
		GENIbusmodul MB 40/60/100 (für MAGNA)	1	auf Anfr.	Preis auf Anfrage