Vorgabedaten

PROJEKT:	UNIT TAG:	MENGE:
	SERVICELEISTUNG:	
ANSPRECHPARTNER:	VORGEGEBEN VON:	DATUM:
INGENIEUR/TECHNIKER:	GENEHMIGT VON:	DATUM:
AUFTRAGNEHMER:	BESTELLNUMMER:	DATUM:

UPS 32-60/2 F 220

Umwälzpumpen

Hinweis! Abbildung kann vom Produkt abweichen.

Servicebedingungen	
Fördermedium:	Wasser
Temperatur:	60 °C
Relative Dichte:	0.985

Pumpendaten	
Medientemperaturbereich:	-10 .. 120 °C
Maximale Umgebungstemperatur:	40 °C
Produktnummer:	auf Anfr.

Motordaten	
Leistungsaufnahme P1 bei Drehzahlstufe 3:	190 W
Bemessungsspannung:	230-240 V
Netzfrequenz:	50 Hz
Schutzart:	X4D
Übertemperaturschutz:	extern

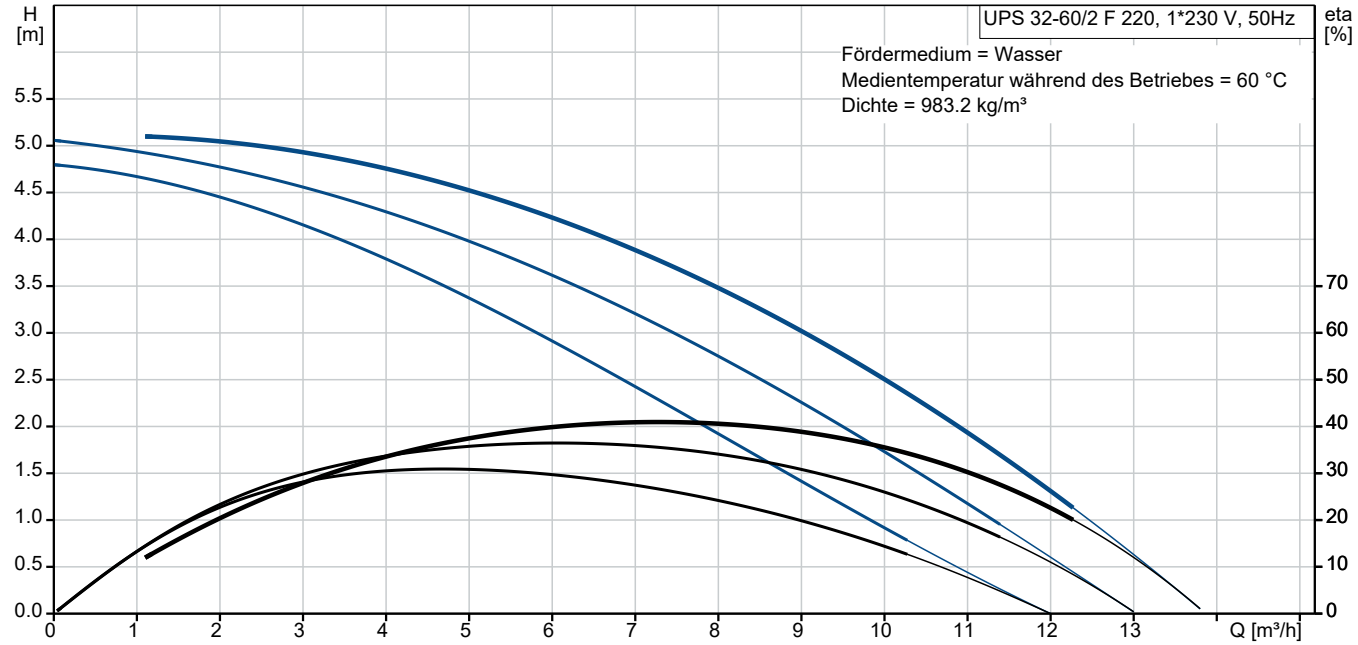

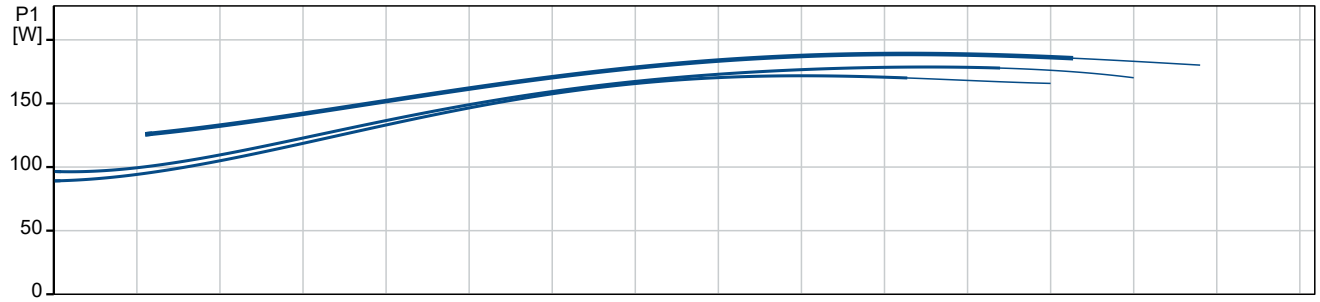

Vorgabedaten

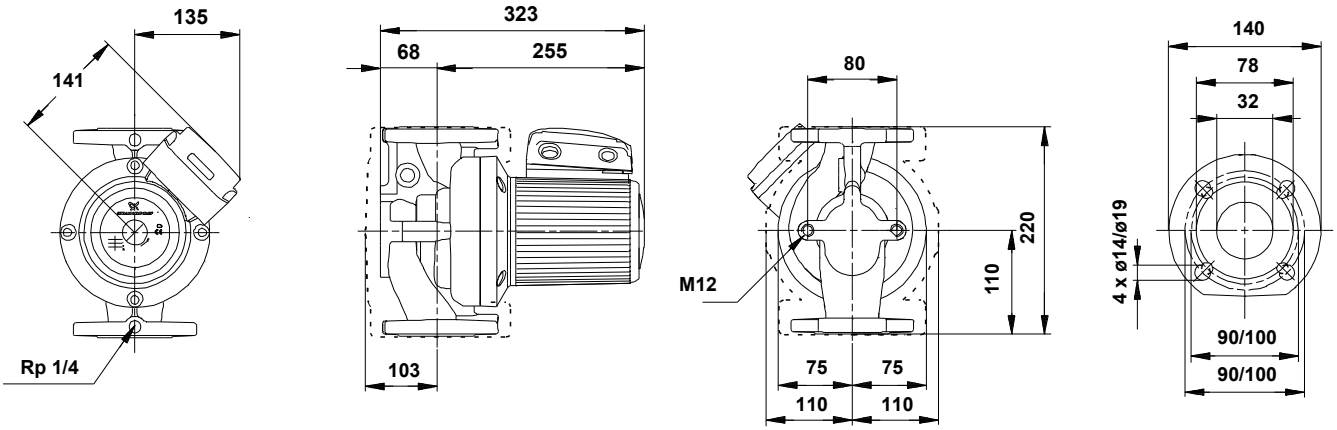

Werkstoffe:

Pumpengehäuse:	Grauguss
Pumpengehäuse:	35 B - 40 B
Laufradwerkstoff:	Edelstahl
Laufradwerkstoff gemäß ASTM:	304
Laufrad:	EN 1.4301

Name des Unternehmens:
Angelegt von:
Telefon:

Datum: 06.12.2023

Anz.	Beschreibung
1	**Umwälzpumpe UPS 32-60/2 F 220**

Hinweis! Abbildung kann vom Produkt abweichen.

Produktnr.: auf Anfr.

Umwälzpumpe mit 1-phasigem Naßläufermotor
als Einzelpumpe stopfbuchslos in Inline-Bauweise
mit Kombiflanschen PN 6/10 bis DN 65
Leistungsanpassung durch 3 elektrisch
umschaltbare Drehzahlstufen.

Pumpe und Motor bilden eine Einheit, d.h.
wartungsfreie Lagerschmierung durch das Förder-
medium, Wellenabdichtung nicht erforderlich.

Die Pumpe besitzt folgende Eigenschaften:
- Radiallager aus Keramik
- Carbon-Axiallager
- Lagerplatte, Spaltrohrtopf und Rotorummantelung
aus nicht rostendem Stahl
- Statorgehäuse aus einer Aluminiumlegierung
- Pumpengehäuse aus Grauguss EN-GJL-250 gemäß EN 1561
- Stator mit eingebautem Thermoschalter

Die Pumpen sind mit einem im Klemmenkasten
integriertem Standardmodul ausgestattet. Das
Standardmodul wird über einen externen
Schaltschütz an das Stromnetz angeschlossen.

Art der Steuerung:
Relay: ohne Relais

Fördermedium:
Fördermedium: Wasser
Medientemperaturbereich: -10 .. 120 °C
Medientemperatur während des Betriebs: 60 °C
Dichte: 983.2 kg/m³

Technische Daten:
Nennförderstrom: 7.33 m³/h
Nennförderhöhe: 3.81 m
Zulassungen: AAA,EAC

Werkstoffe:
Pumpengehäuse: Grauguss
Pumpenmantel: EN-GJL-250 gemäß EN 1561
Pumpengehäuse: 35 B - 40 B
Laufradwerkstoff: Edelstahl
Laufrad: EN 1.4301

Name des Unternehmens:
Angelegt von:
Telefon:

Datum: 06.12.2023

Anz.	Beschreibung
1	Laufradwerkstoff gemäß ASTM: 304

Installation:

Umgebungstemperatur:	0 .. 40 °C
Max. Betriebsdruck:	10 bar
Anschlusstyp:	DIN
Anschlussgröße:	DN 32
Nenndruckstufe:	PN 6/10
Port-to-port length:	220 mm

Elektrische Daten:

Leistungsaufnahme P1 bei Drehzahlstufe 1:	170 W
Leistungsaufnahme P1 bei Drehzahlstufe 2:	180 W
Leistungsaufnahme P1 bei Drehzahlstufe 3:	190 W
Netzfrequenz:	50 Hz
Bemessungsspannung:	1 x 230-240 V
Strom bei Drehzahlstufe 1:	0.84 A
Strom bei Drehzahlstufe 2:	0.86 A
Stromaufnahme Drehzahlstufe 3:	0.88 A
Leistungsfaktor Cos phi für Drehzahlstufe 1:	0.88
Leistungsfaktor Cos phi für Drehzahlstufe 2:	0.91
Cos phi Drehzahlstufe 3:	0.94
Größe des Betriebskondensators:	6 µF/400 V
Motorpole:	2
Isolationsklasse (IEC 85):	F
Schutzart (gemäß IEC 60529):	X4D
Motorschutz:	CONTACT

Sonstiges:

Position des Klemmkastens:	1.30H
Nettogewicht:	16.1 kg
Bruttogewicht:	17.5 kg
Versandvol.:	0.026 m³

Name des Unternehmens:
Angelegt von:
Telefon:

Datum: 06.12.2023

auf Anfr. UPS 32-60/2 F 220 50 Hz

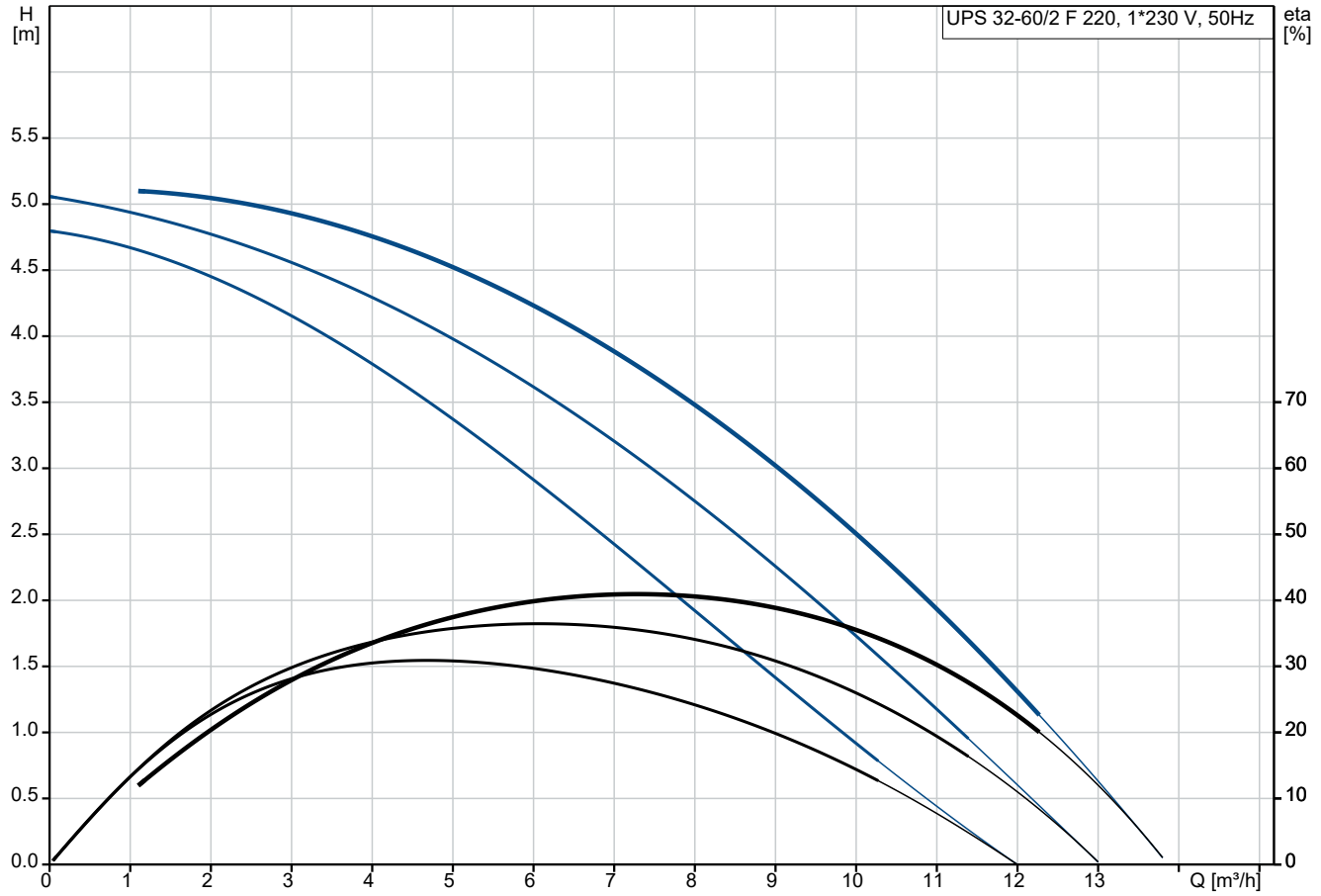

Fördermedium = Wasser
Medientemperatur während des Betriebes = 60 °C
Dichte = 983.2 kg/m³

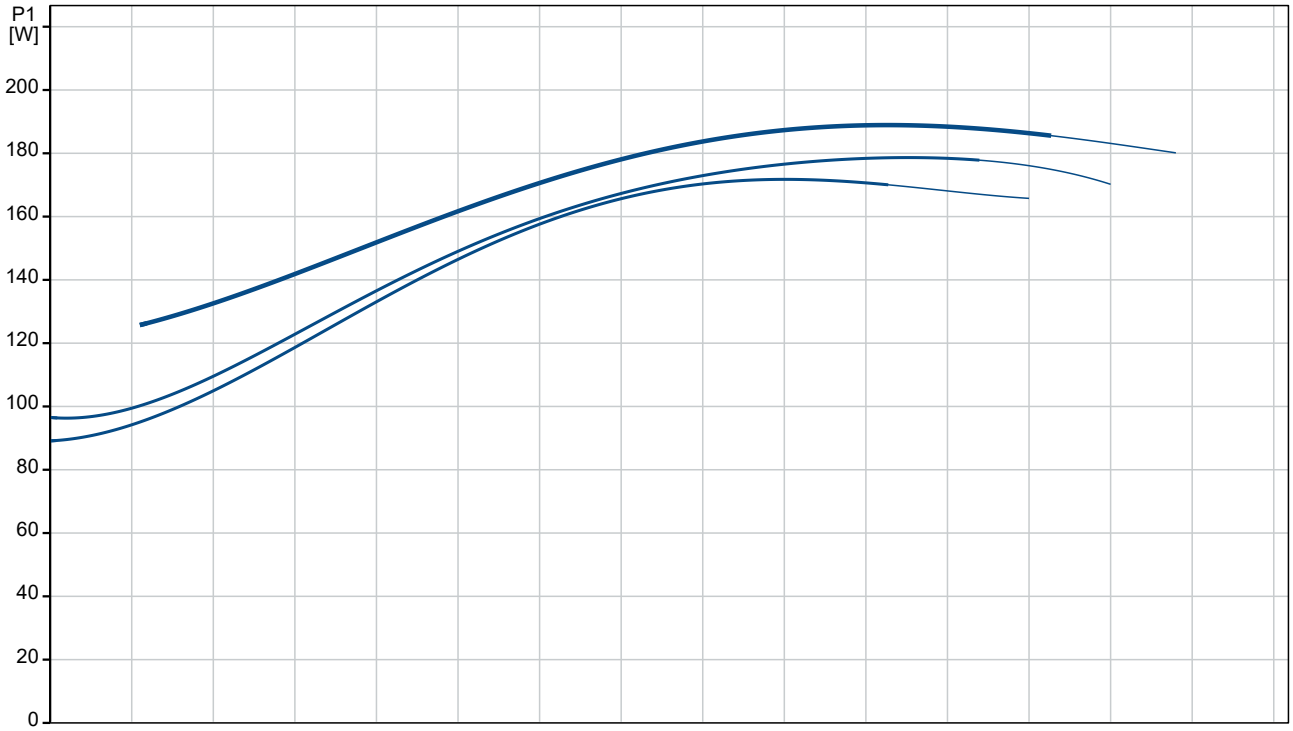

Name des Unternehmens:
Angelegt von:
Telefon:

Datum: 06.12.2023

Beschreibung	Daten
Allgemeine Informationen:	
Produktbezeichnung:	UPS 32-60/2 F 220
Produktnummer:	auf Anfr.
EAN-Nummer:	auf Anfr.
Technische Daten:	
Drehzahlstufe (Nr.):	3
Nennförderstrom:	7.33 m³/h
Nennförderhöhe:	3.81 m
Maximale Förderhöhe:	60 dm
Zulassungen:	AAA,EAC
Code Model:	C
Werkstoffe:	
Pumpengehäuse:	Grauguss
Pumpenmantel:	EN-GJL-250 gemäß EN 1561
Pumpengehäuse:	35 B - 40 B
Laufradwerkstoff:	Edelstahl
Laufrad:	EN 1.4301
Laufradwerkstoff gemäß ASTM:	304
Installation:	
Umgebungstemperatur:	0 .. 40 °C
Max. Betriebsdruck:	10 bar
Anschlusstyp:	DIN
Anschlussgröße:	DN 32
Nenndruckstufe:	PN 6/10
Port-to-port length:	220 mm
Fördermedium:	
Fördermedium:	Wasser
Medientemperaturbereich:	-10 .. 120 °C
Medientemperatur während des Betriebs:	60 °C
Dichte:	983.2 kg/m³
Elektrische Daten:	
Leistungsaufnahme P1 bei Drehzahlstufe 1:	170 W
Leistungsaufnahme P1 bei Drehzahlstufe 2:	180 W
Leistungsaufnahme P1 bei Drehzahlstufe 3:	190 W
Netzfrequenz:	50 Hz
Bemessungsspannung:	1 x 230-240 V
Strom bei Drehzahlstufe 1:	0.84 A
Strom bei Drehzahlstufe 2:	0.86 A
Stromaufnahme Drehzahlstufe 3:	0.88 A
Leistungsfaktor Cos phi für Drehzahlstufe 1:	0.88
Leistungsfaktor Cos phi für Drehzahlstufe 2:	0.91
Cos phi Drehzahlstufe 3:	0.94
Größe des Betriebskondensators:	6 µF/400 V
Motorpole:	2
Isolationsklasse (IEC 85):	F
Schutzart (gemäß IEC 60529):	X4D
Motorschutz:	CONTACT
Temperaturschutz:	extern
Art der Steuerung:	
Relais:	ohne Relais
Sonstiges:	
Position des Klemmkastens:	1.30H

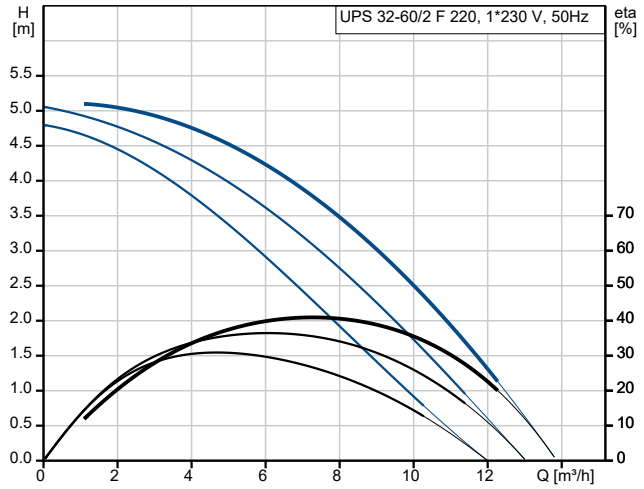

Fördermedium = Wasser
Medientemperatur während des Betriebes = 60 °C
Dichte = 983.2 kg/m³

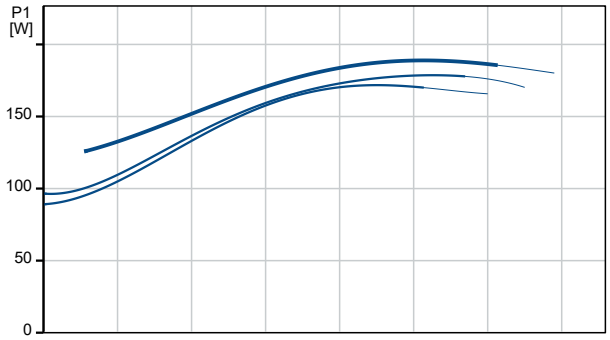

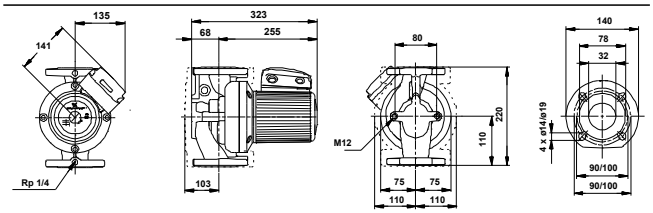

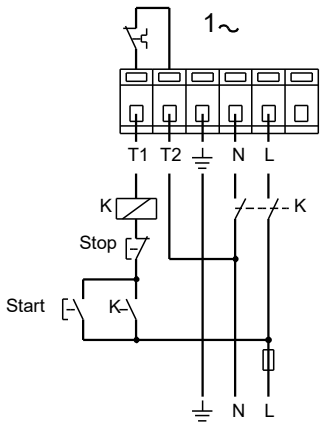

Name des Unternehmens:
Angelegt von:
Telefon:

Datum: 06.12.2023

Beschreibung	Daten
Nettogewicht:	16.1 kg
Bruttogewicht:	17.5 kg
Versandvol.:	0.026 m³

auf Anfr. UPS 32-60/2 F 220 50 Hz

Name des Unternehmens:
Angelegt von:
Telefon:

Datum: 06.12.2023

auf Anfr. UPS 32-60/2 F 220 50 Hz

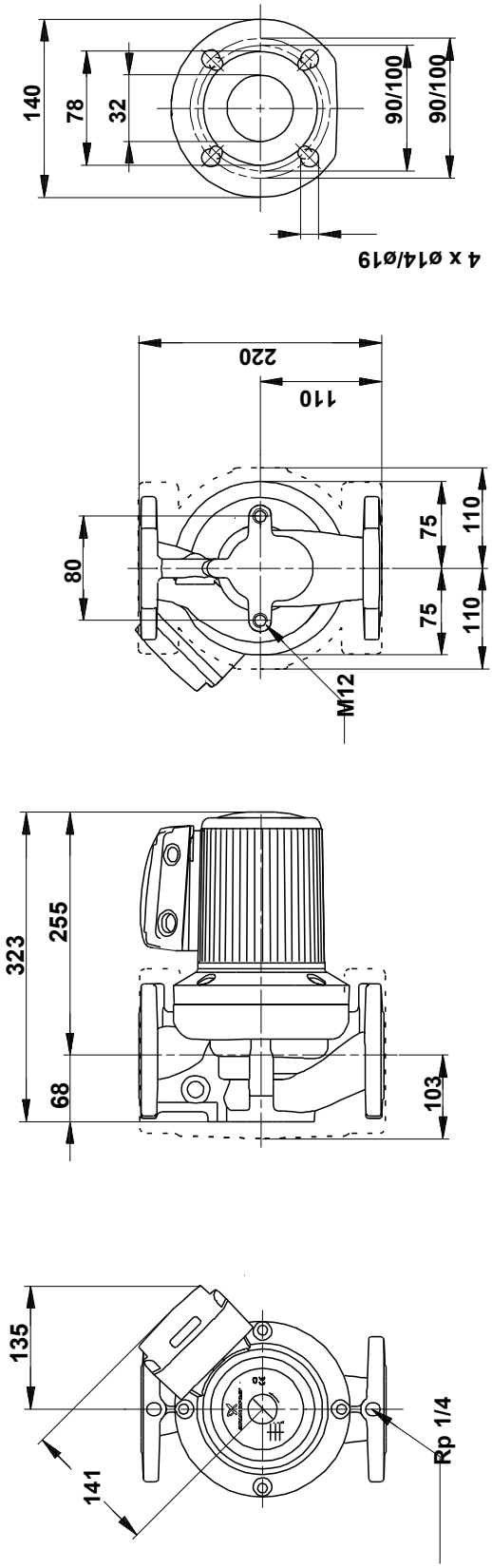

Achtung! Soweit nicht anders angegeben, handelt es sich um Millimeterangaben (mm). Die vereinfachte Maßzeichnung zeigt nicht alle

Name des Unternehmens:
Angelegt von:
Telefon:

Datum: 06.12.2023

auf Anfr. UPS 32-60/2 F 220 50 Hz

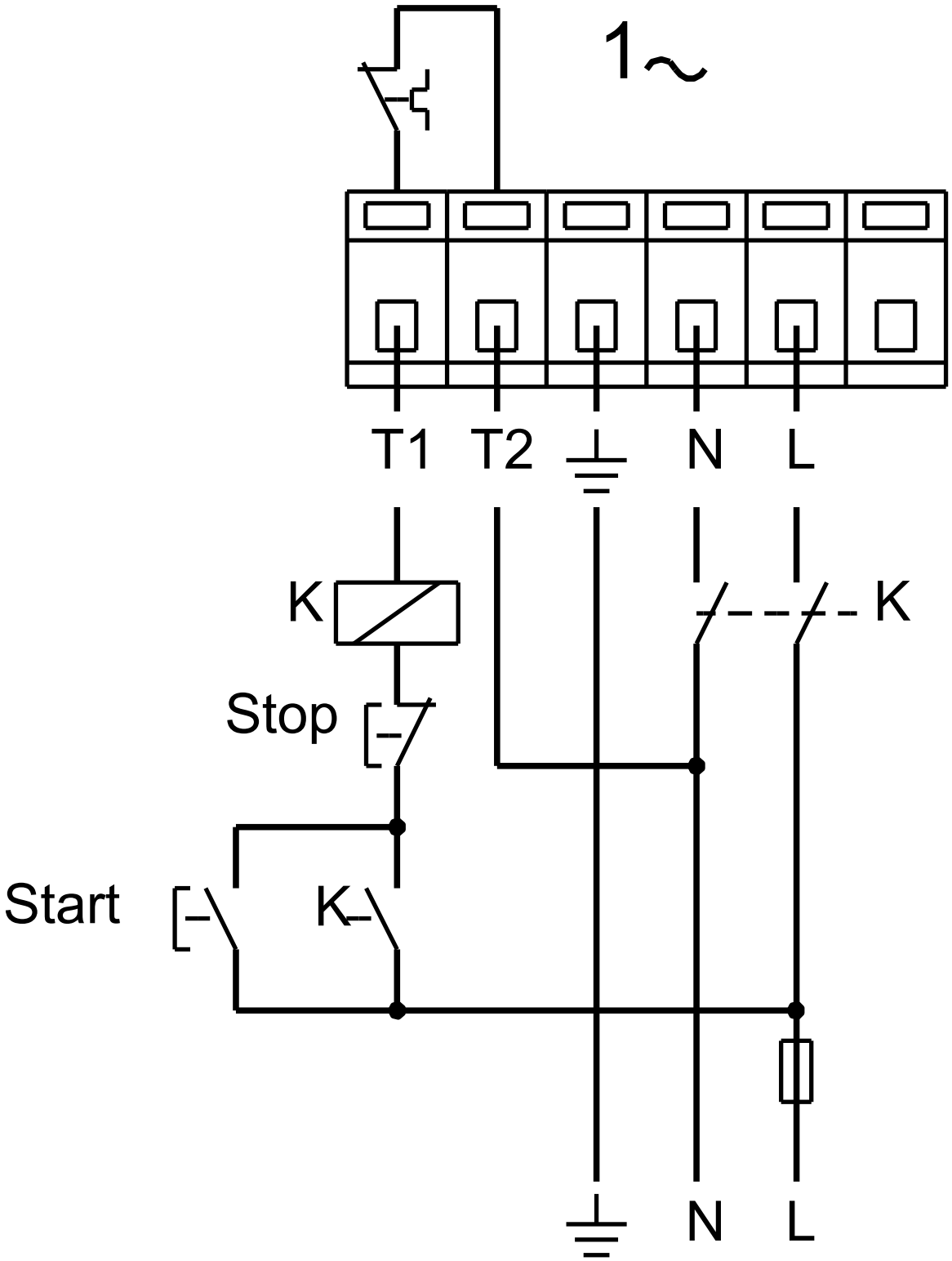

Hinweis: Alle Einheiten in [mm] soweit nicht anders bezeichnet.

Name des Unternehmens:
Angelegt von:
Telefon:

Datum: 06.12.2023

Bestelldaten:

Position	Ihre Pos.	Produktbezeichnung	Anzahl	Produktnummer	Gesamt
		UPS 32-60/2 F 220	1	auf Anfr.	Preis auf Anfrage