Vorgabedaten

PROJEKT:	UNIT TAG:	MENGE:
	SERVICELEISTUNG:	
ANSPRECHPARTNER:	VORGEGEBEN VON:	DATUM:
INGENIEUR/TECHNIKER:	GENEHMIGT VON:	DATUM:
AUFTRAGNEHMER:	BESTELLNUMMER:	DATUM:

MTRE 32-6/6

Kühlschmiermittelpumpen

Hinweis! Abbildung kann vom Produkt abweichen.

Servicebedingungen	
Fördermedium:	Emulsion
Temperatur:	20 °C
Relative Dichte:	1.000

Pumpendaten	
Medientemperaturbereich:	-10 .. 90 °C
Maximale Umgebungstemperatur:	40 °C
Prüfkennzeichen Motor:	CE,CURUS,C-TICK,IE3,EAC
Code GLRD:	HUUV
Produktnummer:	auf Anfr.

Motordaten	
Motorbemessungsleistung P2:	11 kW
Bemessungsspannung:	380-480 V
Netzfrequenz:	50 Hz
Schutzart:	IP55
Wärmeklasse:	F
Motorschutz:	Ja
Bauart des Motors:	160MB
Eta 1/1:	91.2 %

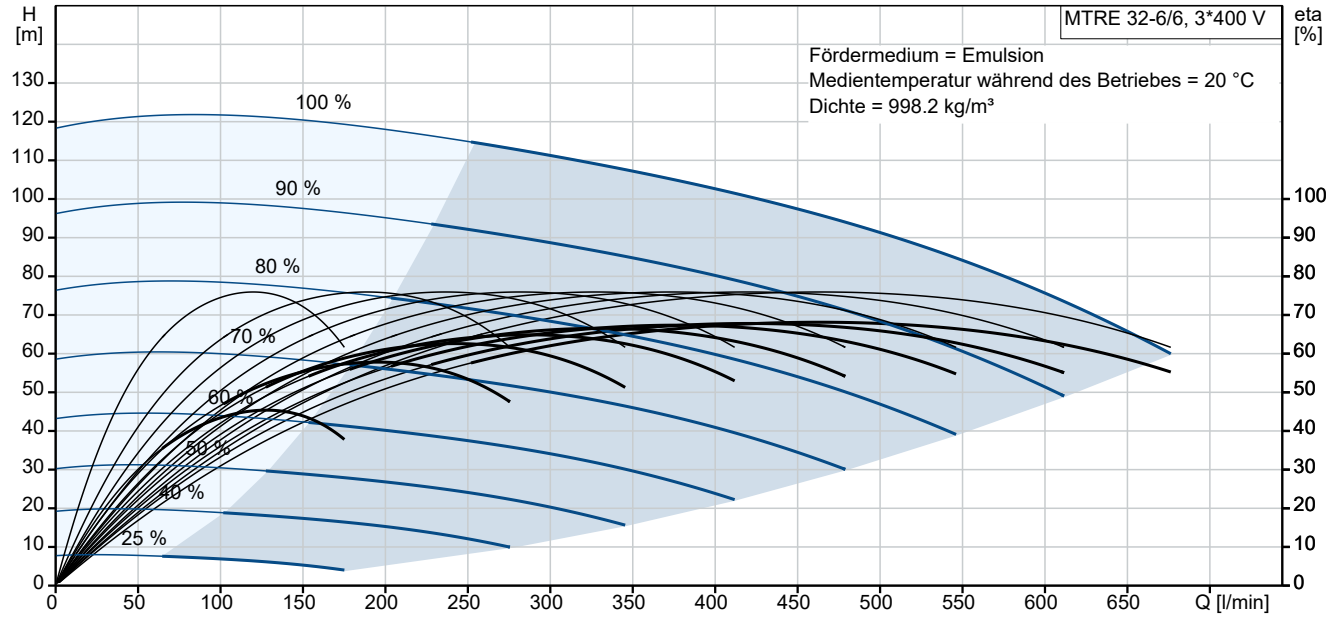

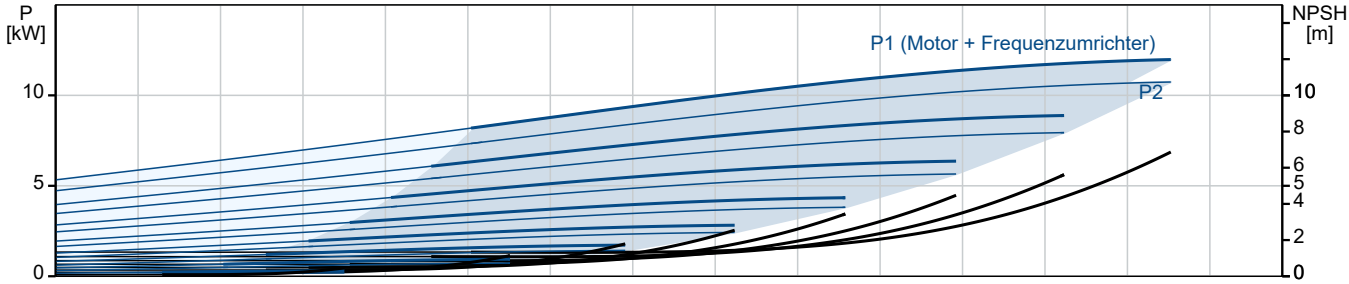

Vorgabedaten

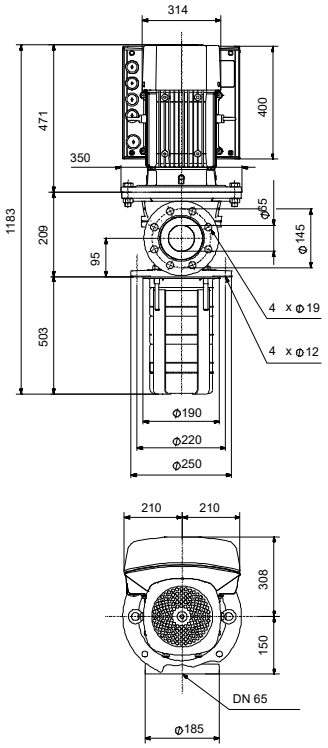

Werkstoffe:

Laufradwerkstoff:	Edelstahl
Laufradwerkstoff gemäß ASTM:	AISI 304
Laufrad:	EN 1.4301
Code Material:	A

Name des Unternehmens:
Angelegt von:
Telefon:

Datum: 01.02.2024

Anz.	Beschreibung
1	**MTRE 32-6/6**

Produktnr.: auf Anfr.

Die medienberührten Bauteile der Pumpe sind aus Grauguss (Kopf und Fusstück) und Edelstahl.
Die Pumpe weist die folgenden Eigenschaften auf:

- Einbaulänge gemäß DIN 5440.
- Laufräder, Zwischenkammern und die Keilwelle bestehen aus Edelstahl.
- Gleitringdichtung gemäß EN 12756.
- Die Kraftübertragung erfolgt über eine geteilte Kupplung.

Die Patronendichtung verspricht eine hohe Zuverlässigkeit und Servicefreundlichkeit.
Die Pumpe ist mit einem 3-phasigen, lüftergekühlten Asynchronmotor ausgestattet.

Zur Drehzahlregelung verfügt der Motor über einen Frequenzumrichter und PI-Regler, die im Klemmenkasten des Motors untergebracht sind. Die elektronische Drehzahlregelung ermöglicht eine kontinuierliche Anpassung der Motordrehzahl und damit der Pumpenleistung an den aktuellen Bedarf. Im Klemmenkasten befinden sich Klemmen für folgende Anschlussmöglichkeiten:

- Eingang für Pumpe EIN/AUS (potentialfreier Kontakt)
- externe Sollwerteinstellung über Analogsignal 0-10 V oder 0(4)-20 mA
- 10 V-Spannungsversorgung für das Potentiometer zur Sollwerteinstellung, Imax = 5 mA
- 3 analoge Sensoreingänge 0-10 V oder 0(4)-20 mA
- 24 V-Spannungsversorgung für einen Sensor, Imax = 40 mA
- 1 Analogausgang
- 3 Digitaleingänge
- 2 Pt100-Eingänge
- 2 potentialfreie Störmelderelais mit Umschaltkontakt zur Meldung von "Störung", "Betrieb" oder "Bereit"
- RS-485 GENIbus-Schnittstelle
- Schnittstelle für ein Grundfos CIM-Feldbusmodul.

Eintauchtiefe: 503 mm

Fördermedium:
Fördermedium: Emulsion
Medientemperaturbereich: -10 .. 90 °C
Medientemperatur während des Betriebs: 20 °C
Dichte: 998.2 kg/m³

Technische Daten:
Pumpendrehzahl, auf der die Pumpendaten beruhen: 2900 1/min
Nennförderstrom: 500 l/min
Nennförderhöhe: 90.4 m
Anzahl der Laufradkammern: 6
GLRD Code: HUUV
Prüfkennzeichen auf dem Motortypenschild: CE,CURUS,C-TICK,IE3,EAC
ISO Abnahmekl.: ISO9906:2012 3B
Cable gland entry: Knock out

Werkstoffe:
Werkstoff des Pumpenkopfs: Grauguss

Name des Unternehmens:
Angelegt von:
Telefon:

Datum: 01.02.2024

Anz.	Beschreibung	
1	Pumpenkopf:	EN-GJL-200
		25B
	Laufradwerkstoff:	Edelstahl
	Laufrad:	EN 1.4301
	Laufradwerkstoff gemäß ASTM:	AISI 304
	Installation:	
	Maximale Umgebungstemperatur:	40 °C
	Max. Betriebsdruck:	25 bar
	Anschlusstyp:	DIN
	Größe des Druckanschlusses:	DN 65 inch
	Nenndruckstufe:	PN 16
	Grösse Motorflansch:	FF300
	Elektrische Daten:	
	Bauart des Motors:	160MB
	Motorbemessungsleistung P2:	11 kW
	Netzfrequenz:	50 Hz
	Geeignet für 50/60 Hz:	ja
	Bemessungsspannung:	3 x 380-480 V
	Bemessungsstrom:	22.5-18.8 A
	Leistungsfaktor Cos phi:	0.90-0.90
	Nenn-Drehzahl:	480-3540 1/min
	Wirkungsgrad:	IE3 91,2%
	IE-Wirkungsgradklasse:	IE3
	Motorwirkungsgrad bei Vollast:	91.2 %
	Motorpole:	2
	Schutzart (gemäß IEC 34-5):	IP55
	Wärmeklasse (IEC 85):	F
	Motor - Produktnummer:	85905508
	Sonstiges:	
	Mindesteffizienzindex MEI ≥:	0.70
	Nettogewicht:	162 kg
	Bruttogewicht:	197 kg
	Versandvol.:	0.44 m³

Name des Unternehmens:
Angelegt von:
Telefon:

Datum: 01.02.2024

Beschreibung	Daten
Allgemeine Informationen:	
Produktbezeichnung:	MTRE 32-6/6
Produktnummer:	auf Anfr.
EAN-Nummer:	auf Anfr.
Preis:	
Technische Daten:	
Pumpendrehzahl, auf der die Pumpendaten beruhen:	2900 1/min
Nennförderstrom:	500 l/min
Nennförderhöhe:	90.4 m
Anzahl der Laufradkammern:	6
Anz. Laufräder:	6
GLRD Code:	HUUV
Prüfkennzeichen auf dem Motortypenschild:	CE,CURUS,C-TICK,IE3,EAC
ISO Abnahmekl.:	ISO9906:2012 3B
Code Ausführung:	A
Code Model:	B
Cable gland entry:	Knock out
Werkstoffe:	
Werkstoff des Pumpenkopfs:	Grauguss
Pumpenkopf:	EN-GJL-200
Pumpenkopf:	25B
Laufradwerkstoff:	Edelstahl
Laufrad:	EN 1.4301
Laufradwerkstoff gemäß ASTM:	AISI 304
Code Material:	A
Installation:	
Maximale Umgebungstemperatur:	40 °C
Max. Betriebsdruck:	25 bar
Anschlusstyp:	DIN
Größe des Druckanschlusses:	DN 65 inch
Nenndruckstufe:	PN 16
Grösse Motorflansch:	FF300
Code Anschl. Art:	F
Fördermedium:	
Fördermedium:	Emulsion
Medientemperaturbereich:	-10 .. 90 °C
Medientemperatur während des Betriebs:	20 °C
Dichte:	998.2 kg/m³
Elektrische Daten:	
Bauart des Motors:	160MB
Motorbemessungsleistung P2:	11 kW
Netzfrequenz:	50 Hz
Geeignet für 50/60 Hz:	ja
Bemessungsspannung:	3 x 380-480 V
Bemessungsstrom:	22.5-18.8 A
Leistungsfaktor Cos phi:	0.90-0.90
Nenn-Drehzahl:	480-3540 1/min
Wirkungsgrad:	IE3 91,2%
IE-Wirkungsgradklasse:	IE3
Motorwirkungsgrad bei Vollast:	91.2 %
Motorpole:	2
Schutzart (gemäß IEC 34-5):	IP55
Wärmeklasse (IEC 85):	F
eingebauter Motorschutz:	Ja
Motor - Produktnummer:	85905508
Art der Steuerung:	

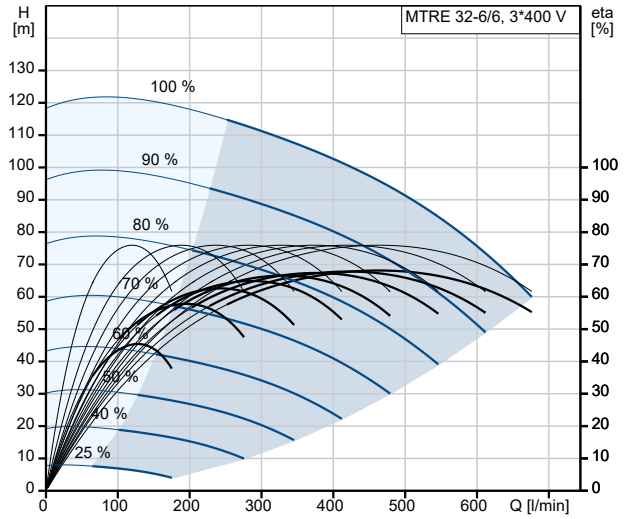

Fördermedium = Emulsion
Medientemperatur während des Betriebes = 20 °C
Dichte = 998.2 kg/m³

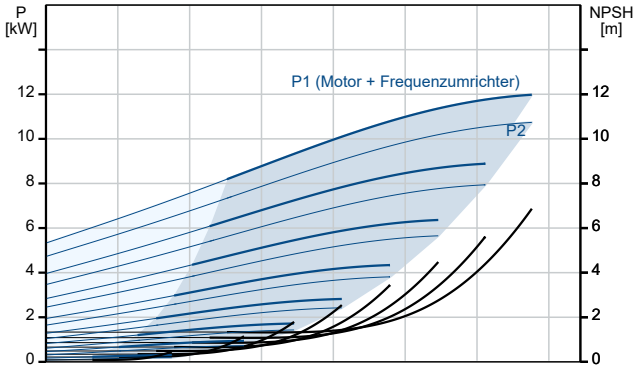

Name des Unternehmens:
Angelegt von:
Telefon:

Datum: 01.02.2024

Beschreibung	Daten
Funktionsmodul:	ADVANCED E/A
Sonstiges:	
Mindesteffizienzindex MEI ≥:	0.70
Nettogewicht:	162 kg
Bruttogewicht:	197 kg
Versandvol.:	0.44 m³