Name des Unternehmens:
Angelegt von:
Telefon:

Datum: 21.10.2024

Anz.	Beschreibung
1	**Produktbezeichnung:** **Tri-Clamp-Anschluss**

Hinweis! Abbildung kann vom Produkt abweichen.

Produktnr.: auf Anfr.	
Produktnummer:	auf Anfr.
EAN-Nummer:	auf Anfr.
Werkstoffe:	
Material:	Edelstahl
	EN 1.4401
O-Ring:	EPDM/FKM
Installation:	
Rohrverbindung:	Rp 1 1/4
Sonstiges:	
Nettogewicht:	0.77 kg
Passend für folgende Produkte:	CM 5
Dänische VVS Nr.:	385209930
Herkunftsland:	HU
Zolltarif Nr.:	85030099

Name des Unternehmens:
Angelegt von:
Telefon:

Datum: 21.10.2024

Beschreibung	Daten
Allgemeine Informationen:	
Produktbezeichnung:	Tri-Clamp-Anschluss
Produktnummer:	auf Anfr.
EAN-Nummer:	auf Anfr.
Werkstoffe:	
Material:	Edelstahl
Material:	EN 1.4401
O-Ring:	EPDM/FKM
Installation:	
Rohrverbindung:	Rp 1 1/4
Sonstiges:	
Nettogewicht:	0.77 kg
Passend für folgende Produkte:	CM 5
Dänische VVS Nr.:	385209930
Herkunftsland:	HU
Zolltarif Nr.:	85030099

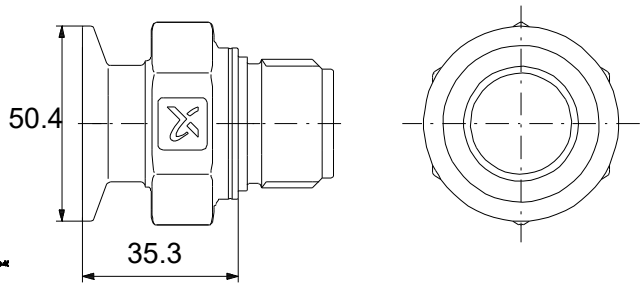

Name des Unternehmens:
Angelegt von:
Telefon:

Datum: 21.10.2024

auf Anfr. Tri-Clamp-Anschluss

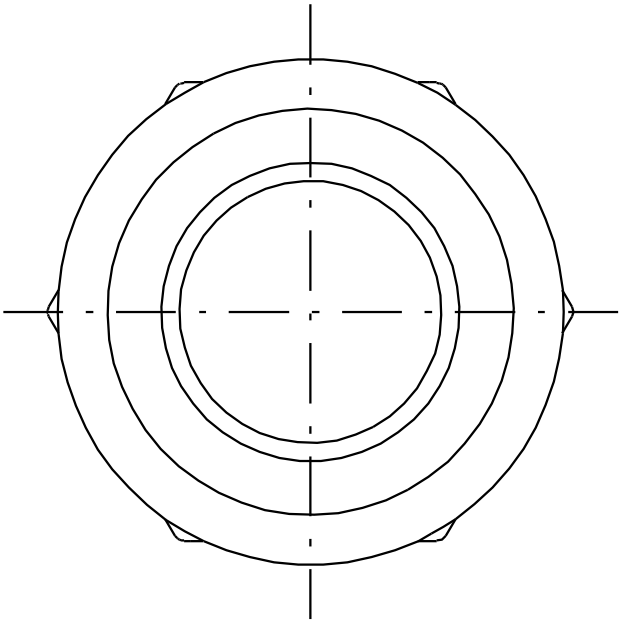

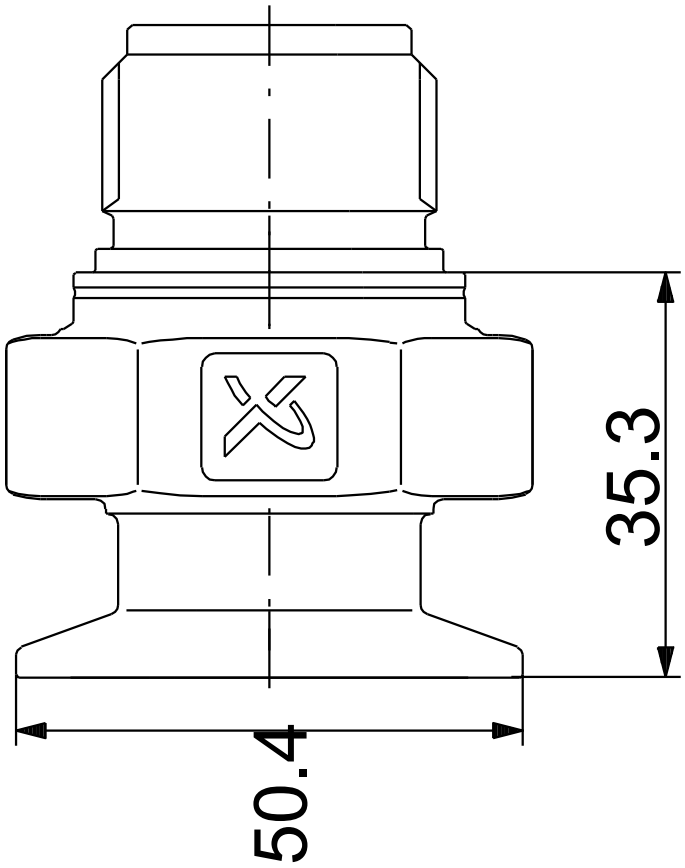

Achtung! Soweit nicht anders angegeben, handelt es sich um Millimeterangaben (mm). Die vereinfachte Maßzeichnung zeigt nicht alle

Name des Unternehmens:
Angelegt von:
Telefon:

Datum: 21.10.2024

Bestelldaten:

Position	Ihre Pos.	Produktbezeichnung	Anzahl	Produktnummer	Gesamt
		Tri-Clamp-Anschluss	1	auf Anfr.	