Name des Unternehmens:
Angelegt von:
Telefon:

Datum: 21.10.2024

Anz.	Beschreibung	
1	**Produktbezeichnung:**	**Tri-Clamp-Anschluss**
	Produktnr.: auf Anfr.	
	Produktnummer:	auf Anfr.
	EAN-Nummer:	auf Anfr.
	Werkstoffe:	
	Material:	Edelstahl EN 1.4401
	O-Ring:	EPDM/FKM
	Installation:	
	Rohrverbindung:	NPT 1
	Sonstiges:	
	Nettogewicht:	0.69 kg
	Passend für folgende Produkte:	CM 1, CM 3

Name des Unternehmens:
Angelegt von:
Telefon:

Datum: 21.10.2024

Beschreibung	Daten
Allgemeine Informationen:	
Produktbezeichnung:	Tri-Clamp-Anschluss
Produktnummer:	auf Anfr.
EAN-Nummer:	auf Anfr.
Werkstoffe:	
Material:	Edelstahl
Material:	EN 1.4401
O-Ring:	EPDM/FKM
Installation:	
Rohrverbindung:	NPT 1
Sonstiges:	
Nettogewicht:	0.69 kg
Passend für folgende Produkte:	CM 1, CM 3

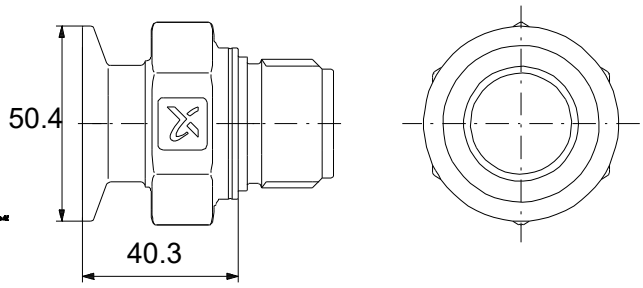

Name des Unternehmens:
Angelegt von:
Telefon:

Datum: 21.10.2024

auf Anfr. Tri-Clamp-Anschluss

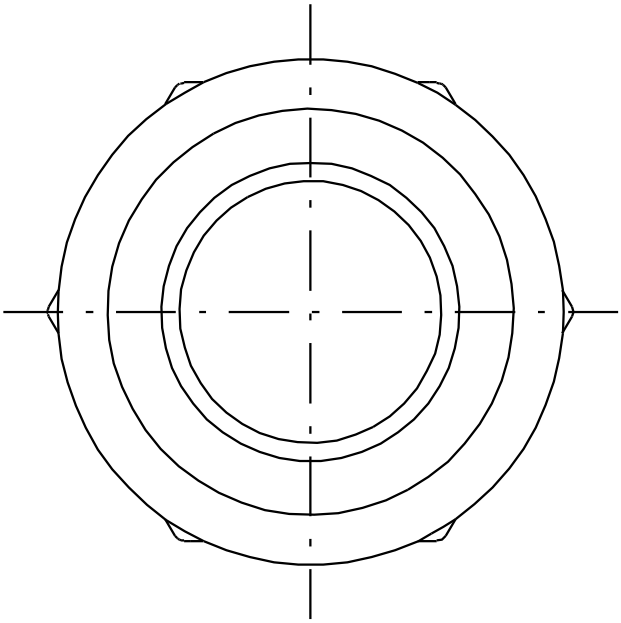

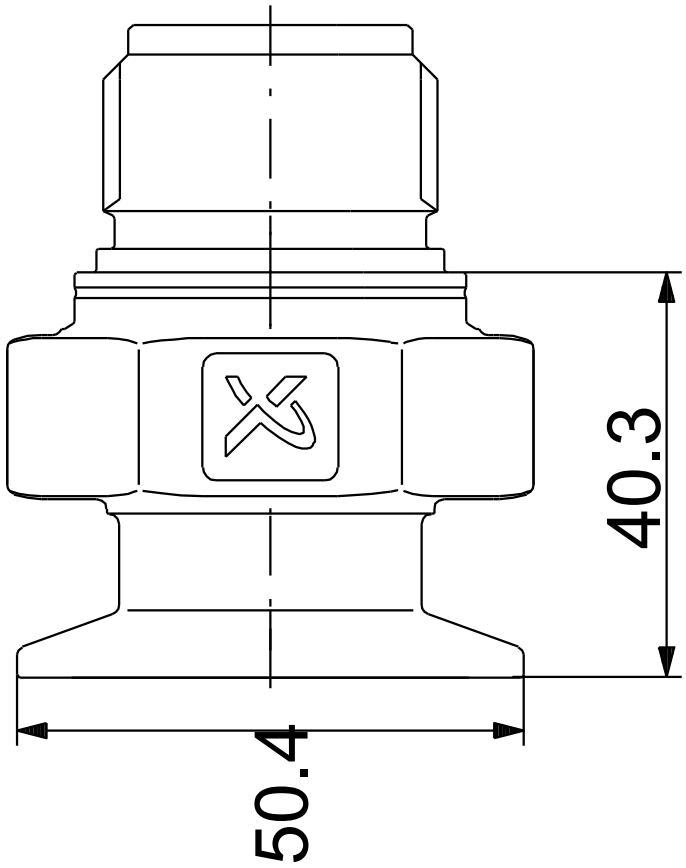

Achtung! Soweit nicht anders angegeben, handelt es sich um Millimeterangaben (mm). Die vereinfachte Maßzeichnung zeigt nicht alle

Name des Unternehmens:
Angelegt von:
Telefon:

Datum: 21.10.2024

Bestelldaten:

Position	Ihre Pos.	Produktbezeichnung	Anzahl	Produktnummer	Gesamt
		Tri-Clamp-Anschluss	1	auf Anfr.	