Vorgabedaten

PROJEKT:		UNIT TAG:	MENGE:
		SERVICELEISTUNG:	
ANSPRECHPARTNER:		VORGEGEBEN VON:	DATUM:
INGENIEUR/TECHNIKER:		GENEHMIGT VON:	DATUM:
AUFTRAGNEHMER:		BESTELLNUMMER:	DATUM:

DDC 9-7

Hinweis! Abbildung kann vom Produkt abweichen.

SMART Digital Membrandosierpumpe mit Schrittmotorantrieb für pulsationsarme und kontinuierliche Dosierung. Dank Dreh-/Drückrad und informativem Display ein Optimum an Bedienkomfort.

Servicebedingungen	
Fördermedium:	Wasser
Temperatur:	20 °C
Relative Dichte:	1.000

Pumpendaten	
Max. Betriebsdruck:	7 bar
Medientemperaturbereich:	-10 .. 45 °C
Maximale Umgebungstemperatur:	45 °C
Prüfkennzeichen:	CE,CSA-US,NSF61,EAC,RCM
Produktnummer:	auf Anfr.

Motordaten	
Bemessungsspannung:	100-240 V
Netzfrequenz:	50 / 60 Hz
Schutzart:	IP65 / NEMA 4X

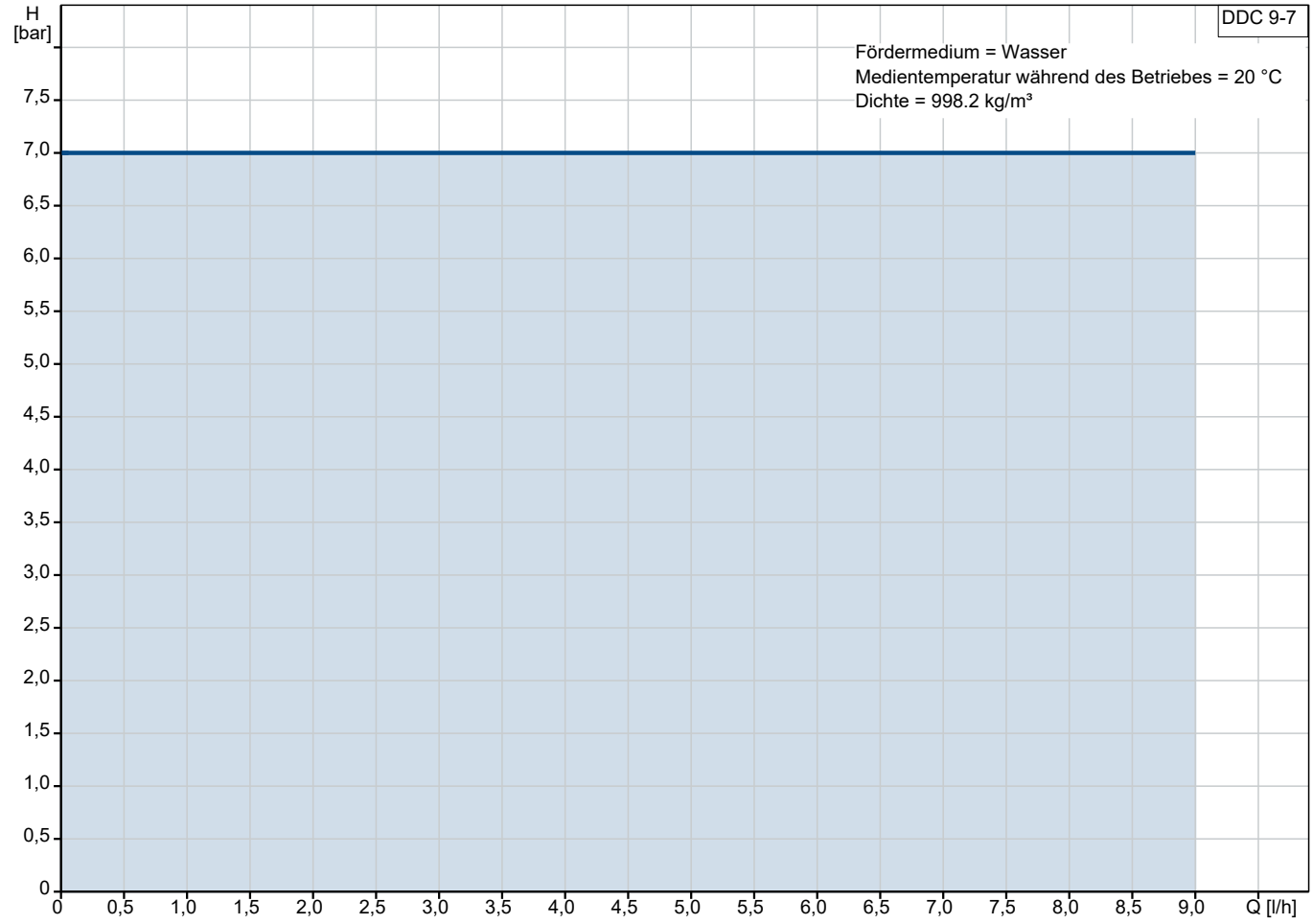

Vorgabedaten

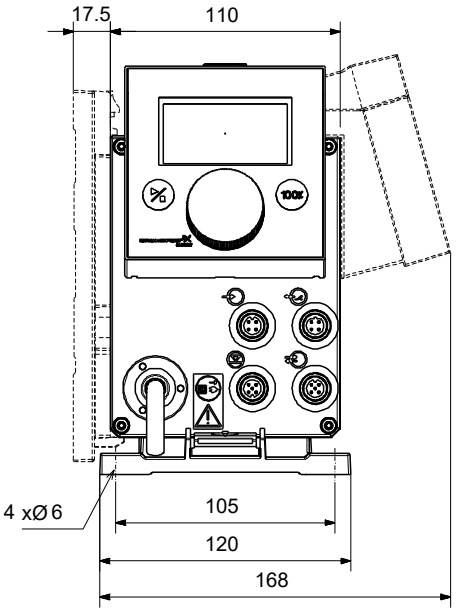

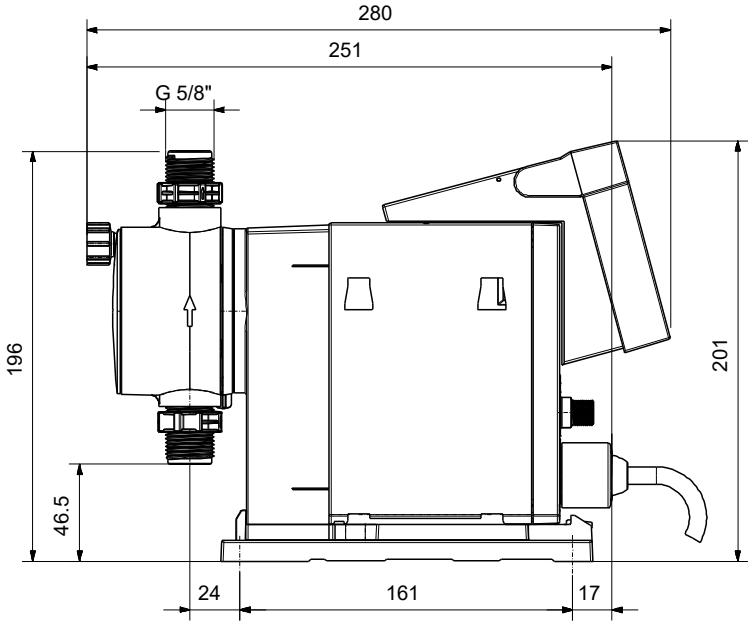

Werkstoffe:

Material Dosierkopf:	PVC (Polyvinylchlorid)
Ventilkugel:	Keramik
Dichtung:	FKM

Name des Unternehmens:
Angelegt von:
Telefon:

Datum: 11.01.2024

Anz.	Beschreibung
1	**DDC 9-7**

Hinweis! Abbildung kann vom Produkt abweichen.

Produktnr.: auf Anfr.
DDC 9-7 A-PVC/V/C-F-31U2U2FG

Die SMART Digital DDC ist eine kompakte Membrandosierpumpe mit drehzahlgeregeltem Schrittmotorantrieb und intelligenter Steuerelektronik. SMART Digital Dosierpumpen arbeiten, dank Schrittmotor, immer mit der vollen Hublänge für ein Optimum an Dosiergenauigkeit. Durch den Schrittmotorantrieb ist eine pulsationsarme und kontinuierliche Dosierung, selbst bei geringen Dosiervolumenströmen, möglich.

Die flexible Montageplatte erlaubt eine Wand
- und Bodenmontage ohne zusätzliches Montagezubehör.

Der Bedienkubus kann in drei verschiedene Positionen gedreht werden (Links/Vorne/Rechts).

Die Bedienung der Dosierpumpe erfolgt über ein Dreh-/Drückrad.

Die Smart Digital Dosierpumpe verfügt über ein LCD Display mit Klartextanzeige und 4-farbiger Statushinterleuchtung (Weiss/Grün/Gelb/Rot).

Das Bediendisplay ist durch eine klappbare Schutzhaube vor Umwelteinflüssen geschützt.

Der Dosierkopf besteht aus:
- Robuste und langlebige Voll-PTFE Membran
- Doppelventile für ein Höchstmaß an Dosiergenauigkeit
- Entlüftungsspindel für einfache Inbetriebnahme oder Entlüftung

Betriebsarten:
- Manuelle Dosierung in ml/h, l/h oder gph
- Mengenproportionale Dosierung über Impulseingang in ml/Impuls (incl. Memory Funktion)

Weitere Merkmale:
- Saughubgeschwindigkeitsreduzierung (Anti-Kavitation), 50 % (max. Q= 4.5 l/h) oder 25 % (max. Q= 2.25 l/h), speziell für höher viskose oder ausgasende Medien.
- Serviceinformationen (Serviceintervall und Anzeige des Servicekit mit Bestellnummer)
- 2-stufige Bediensperre gegen unbefugten Zugriff
- Zusatzinformationen (z.B. aktuelles mA-Eingangssignal)
- Zähler für dosiertes Volumen (rücksetzbar), Betriebsstunden,..
- Speichern/Laden von kundenspezifischen Einstellungen oder Laden der Werkseinstellungen

Ein-/Ausgänge:
- Eingang für Impulssignal, ext. Stopp
- Eingang für zweistufige Niveauüberwachung

Technische Daten:

Typenschlüssel:	DDC 9-7 A-PVC/V/C-F-31U2U2FG
Max. Volumenstrom:	9 l/h
Max. Q bei 50% (slow mode):	4.5 l/h
Max. Q bei 25% (slow mode):	2.25 l/h
Min. Volumenstrom:	9.0 ml/h
Einstellbereich:	1:1000
Prüfkennzeichen auf dem Typenschild:	CE,CSA-US,NSF61,EAC,RCM

Name des Unternehmens:
Angelegt von:
Telefon:

Datum: 11.01.2024

Anz.	Beschreibung
1	Ventiltyp: Standard Max. Viskosität bei 100%: 50 mPas Max. Viskosität bei 50% (slow mode): 1300 mPas Max. Viskosität bei 25% (slow mode): 2000 mPas Wiederholgenauigkeit: 1 % Werkstoffe: Material Dosierkopf: PVC (Polyvinylchlorid) Ventilkugel: Keramik Dichtung: FKM Installation: Umgebungstemperatur: 0 .. 45 °C Max. Betriebsdruck: 7 bar Inhalt des Installationsset > siehe Datenheft: Nein Installationsart: Kein Installationsset Anschluss Saugstutzen: 4/6, 6/9, 6/12, 9/12 mm Anschluss Druckstutzen: 4/6, 6/9, 6/12, 9/12 mm Max. Saughöhe (Betrieb): 6 m Max. Saughöhe (Ansaugphase): 2 m Fördermedium: Fördermedium: Wasser Medientemperaturbereich: -10 .. 45 °C Medientemperatur während des Betriebs: 20 °C Dichte: 998.2 kg/m³ Elektrische Daten: Maximale Leistungsaufnahme P1: 22 W Netzfrequenz: 50 / 60 Hz Bemessungsspannung: 1 x 100-240 V Schutzart (gemäß IEC 34-5): IP65 / NEMA 4X Kabellänge: 1.5 m Art des Kabelsteckers: EU Einschaltstrom: 25A bei 230V, für 2 ms Art der Steuerung: Steuerungsvariante: A Niveaukontrolle: YES Kontaktansteuerung: ja Ext. Stopp: Ja Sonstiges: Nettogewicht: 2 kg Bruttogewicht: 3 kg Farbe: rot Finische LVI Nr.: 4981114 Herkunftsland: FR Zolltarif Nr.: 84135040

Name des Unternehmens:
Angelegt von:
Telefon:

Datum: 11.01.2024

auf Anfr. DDC 9-7

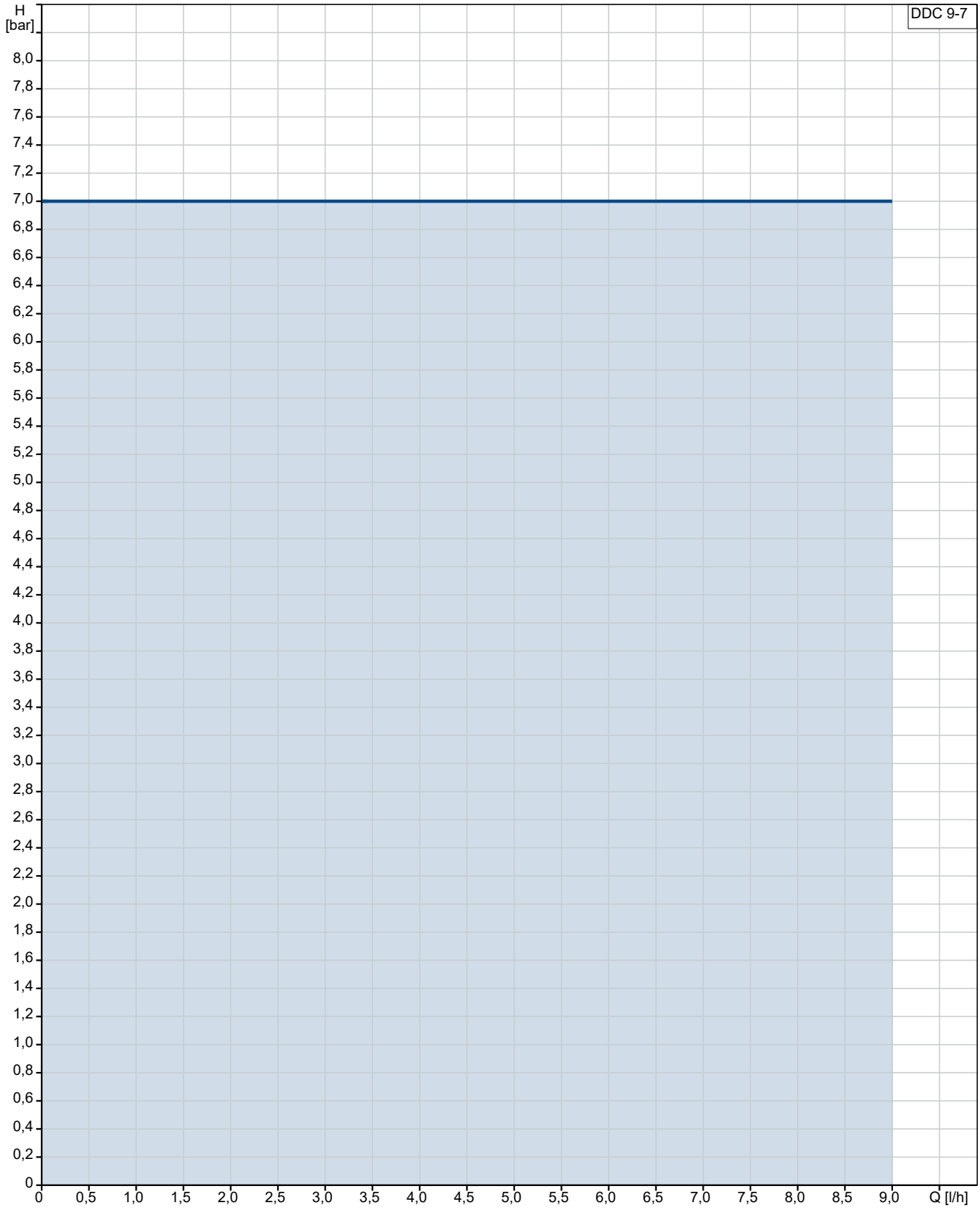

Fördermedium = Wasser
Medientemperatur während des Betriebes = 20 °C
Dichte = 998.2 kg/m³

Name des Unternehmens:
Angelegt von:
Telefon:

Datum: 11.01.2024

Beschreibung	Daten
Allgemeine Informationen:	
Produktbezeichnung:	DDC 9-7
Produktnummer:	auf Anfr.
EAN-Nummer:	auf Anfr.
Technische Daten:	
Typenschlüssel:	DDC 9-7 A-PVC/V/C-F-31U2U2FG
Max. Volumenstrom:	9 l/h
Max. Q bei 50% (slow mode):	4.5 l/h
Max. Q bei 25% (slow mode):	2.25 l/h
Min. Volumenstrom:	9.0 ml/h
Einstellbereich:	1:1000
Prüfkennzeichen auf dem Typenschild:	CE,CSA-US,NSF61,EAC,RCM
Ventiltyp:	Standard
Max. Viskosität bei 100%:	50 mPas
Max. Viskosität bei 50% (slow mode):	1300 mPas
Max. Viskosität bei 25% (slow mode):	2000 mPas
Wiederholgenauigkeit:	1 %
Werkstoffe:	
Material Dosierkopf:	PVC (Polyvinylchlorid)
Ventilkugel:	Keramik
Dichtung:	FKM
Installation:	
Umgebungstemperatur:	0 .. 45 °C
Max. Betriebsdruck:	7 bar
Inhalt des Installationsset > siehe Datenheft:	Nein
Installationsart:	Kein Installationsset
Anschluss Saugstutzen:	4/6, 6/9, 6/12, 9/12 mm
Anschluss Druckstutzen:	4/6, 6/9, 6/12, 9/12 mm
Max. Saughöhe (Betrieb):	6 m
Max. Saughöhe (Ansaugphase):	2 m
Fördermedium:	
Fördermedium:	Wasser
Medientemperaturbereich:	-10 .. 45 °C
Medientemperatur während des Betriebs:	20 °C
Dichte:	998.2 kg/m³
Elektrische Daten:	
Maximale Leistungsaufnahme P1:	22 W
Netzfrequenz:	50 / 60 Hz
Bemessungsspannung:	1 x 100-240 V
Schutzart (gemäß IEC 34-5):	IP65 / NEMA 4X
Kabellänge:	1.5 m
Art des Kabelsteckers:	EU
Einschaltstrom:	25A bei 230V, für 2 ms
Art der Steuerung:	
Steuerungsvariante:	A
Bedienfeld:	Vorne
Niveaukontrolle:	YES
Kontaktansteuerung:	ja
Ext. Stopp:	Ja
Sonstiges:	
Nettogewicht:	2 kg
Bruttogewicht:	3 kg
Farbe:	rot

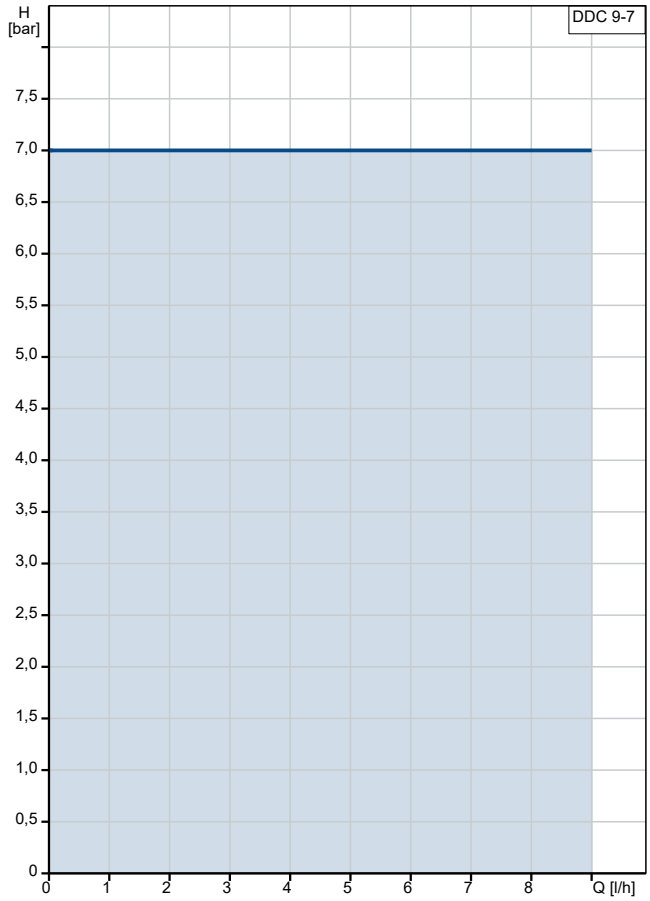

Fördermedium = Wasser
Medientemperatur während des Betriebes = 20 °C
Dichte = 998.2 kg/m³

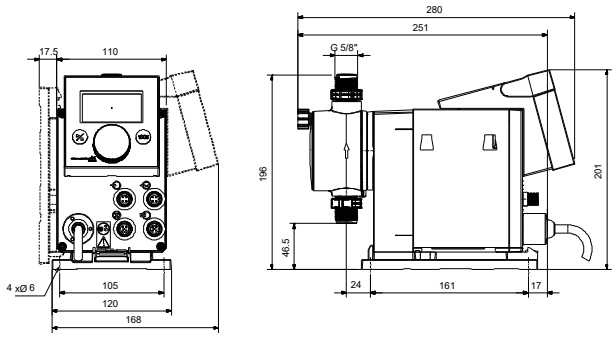

Name des Unternehmens:
Angelegt von:
Telefon:

Datum: 11.01.2024

Beschreibung	Daten
Finische LVI Nr.:	4981114
Herkunftsland:	FR
Zolltarif Nr.:	84135040

Name des Unternehmens:
Angelegt von:
Telefon:

Datum: 11.01.2024

auf Anfr. DDC 9-7

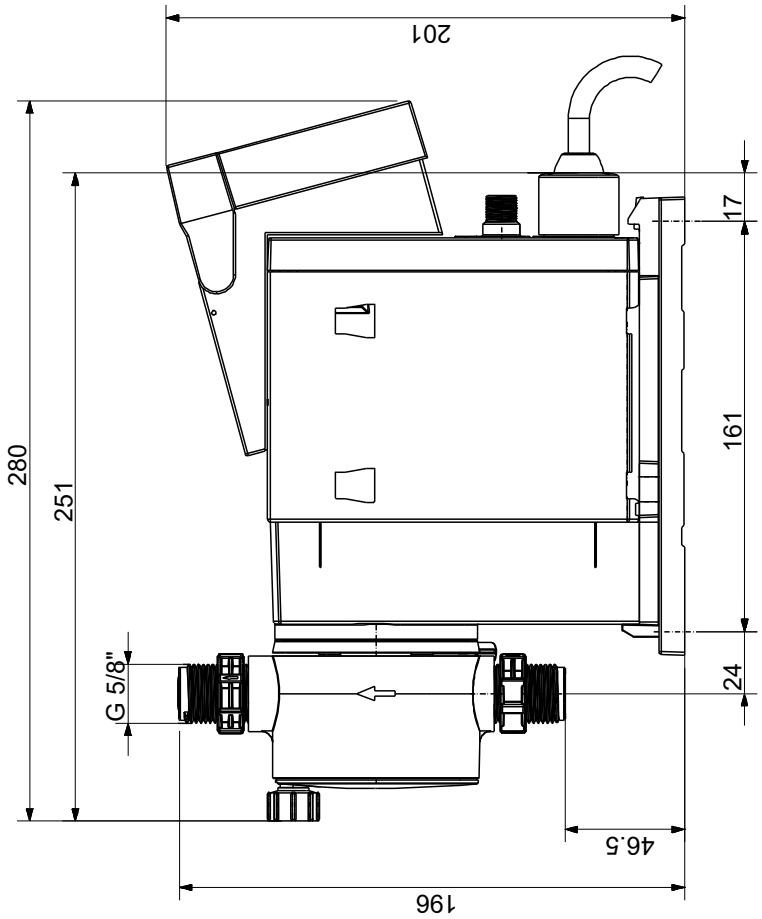

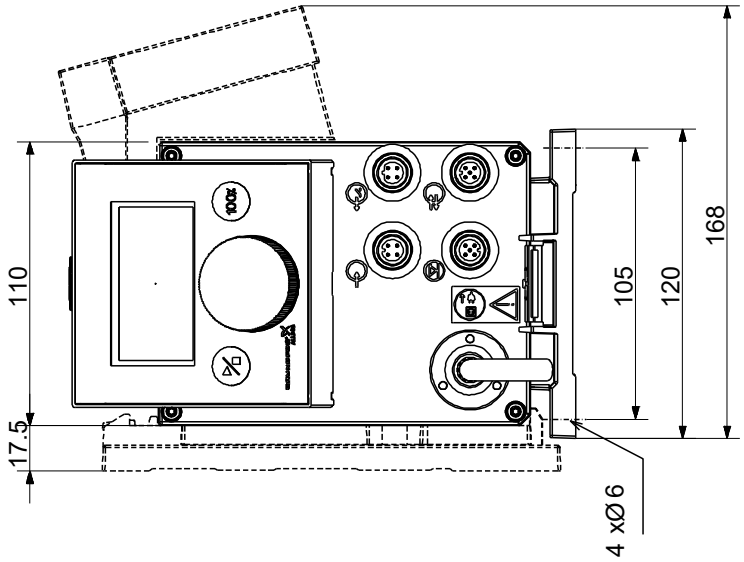

Achtung! Soweit nicht anders angegeben, handelt es sich um Millimeterangaben (mm). Die vereinfachte Maßzeichnung zeigt nicht alle

Name des Unternehmens:
Angelegt von:
Telefon:

Datum: 11.01.2024

Bestelldaten:

Position	Ihre Pos.	Produktbezeichnung	Anzahl	Produktnummer	Gesamt
		DDC 9-7	1	auf Anfr.	Preis auf Anfrage

Name des Unternehmens:
Angelegt von:
Telefon:

Datum: 11.01.2024

Ersatzteile DDC 9-7, Produktnr. auf Anfr.
Hergestellt nach 1131 (jahr und woche der herstellung)

	Pos	Description	Annotation	Classification Data	Part no.	Qty.	Unit
-		Dosiermembran (Reparatursatz)			97751707	1	Stück
	3	Sicherheitsmembran				1	Stück
	4	O-Ring		Durchmesser: 35		1	Stück
				Materialart: EPDM			
				Material Stärke: 2			
-		Dosierkopf (Reparatursatz)			97751181	1	Stück
-	1	Druckventil, komplett				1	Stück
		Kugelkäfig				1	Stück
		Kugelkäfig				1	Stück
		Ventilgehäuse				1	Stück
		Kugel				2	Stück
		Ventilsitz				1	Stück
		O-Ring				1	Stück
		O-Ring				1	Stück
-	2	Saugventil, komplett				1	Stück
		Kugelkäfig				1	Stück
		Kugelkäfig				1	Stück
		Ventilgehäuse				1	Stück
		Kugel				1	Stück
		Kugel				1	Stück
		Ventilsitz				1	Stück
		Ventilsitz				1	Stück
		O-Ring				1	Stück
		O-Ring				1	Stück
		O-Ring				1	Stück
	3	Sicherheitsmembran				1	Stück
	3	Sicherheitsmembran				1	Stück
	3	O-Ring		Durchmesser: 35		1	Stück
				Materialart: EPDM			
				Material Stärke: 2			
	4	Membranträger				1	Stück
	6	Dosierkopf				1	Stück
	7	Innensechskantschraube				4	Stück
	7	Unterlegscheibe				4	Stück
	8	Scheibe				1	Stück
-	9	Entlüftungsventil				1	Stück
		Spindle				1	Stück
		O-Ring				1	Stück
-		Ventil (Reparatursatz)			97751629	1	Stück
-	1	Druckventil, komplett				1	Stück
		Kugelkäfig				1	Stück
		Kugelkäfig				1	Stück
		Ventilgehäuse				1	Stück
		Kugel				2	Stück
		Ventilsitz				1	Stück
		O-Ring				1	Stück
		O-Ring				1	Stück
-	2	Saugventil, komplett				1	Stück
		Kugelkäfig				1	Stück
		Kugelkäfig				1	Stück
		Ventilgehäuse				1	Stück
		Kugel				1	Stück

Name des Unternehmens:
Angelegt von:
Telefon:

Datum: 11.01.2024

	Pos	Description	Annotation	Classification Data	Part no.	Qty.	Unit
		Kugel				1	Stück
		Ventilsitz				1	Stück
		Ventilsitz				1	Stück
		O-Ring				1	Stück
		O-Ring				1	Stück
		O-Ring				1	Stück
-		Ventil und Dosiermembran (Reparatursatz)			97751479	1	Stück
-	1	Druckventil, komplett				1	Stück
		Kugelkäfig				1	Stück
		Kugelkäfig				1	Stück
		Ventilgehäuse				1	Stück
		Kugel				2	Stück
		Ventilsitz				1	Stück
		O-Ring				1	Stück
		O-Ring				1	Stück
-	2	Saugventil, komplett				1	Stück
		Kugelkäfig				1	Stück
		Kugelkäfig				1	Stück
		Ventilgehäuse				1	Stück
		Kugel				1	Stück
		Kugel				1	Stück
		Ventilsitz				1	Stück
		Ventilsitz				1	Stück
		O-Ring				1	Stück
		O-Ring				1	Stück
		O-Ring				1	Stück
	3	Sicherheitsmembran				1	Stück
	3	O-Ring		Durchmesser: 35		1	Stück
				Materialart: EPDM			
				Material Stärke: 2			
	7	Innensechskantschraube				4	Stück
	7	Unterlegscheibe				4	Stück
-	1	Großpackung, Druckventil, komplett (25 PC)			92662993	1	Stück
		Großpackung, O-Ring (10 PC)			99135669	1	Stück
		Großpackung, O-Ring (10 PC)			98596690	1	Stück
-	2	Großpackung, Saugventil, komplett (25 PC)			92662995	1	Stück
		Großpackung, O-Ring (50 PC)			99231553	1	Stück
	3	Großpackung, O-Ring (10 PC)		Durchmesser: 35	98776848	1	Stück
				Materialart: EPDM			
				Material Stärke: 2			
	7	Großpackung, Innensechskantschraube (12 PC)			99951392	4	Stück
	7	Großpackung, Unterlegscheibe (12 PC)			99951403	4	Stück
	12	Großpackung, Pan washer head screw (24 PC)			99517706	2	Stück
	13	Deckel			97790958	1	Stück