# Vorgabedaten

| | | | |
|---|---|---|---|
| PROJEKT: | | UNIT TAG: | MENGE: |
| | | SERVICELEISTUNG: | |
| ANSPRECHPARTNER: | | VORGEGEBEN VON: | DATUM: |
| INGENIEUR/TECHNIKER: | | GENEHMIGT VON: | DATUM: |
| AUFTRAGNEHMER: | | BESTELLNUMMER: | DATUM: |

## DDC 15-4

Hinweis! Abbildung kann vom Produkt abweichen.

SMART Digital Membrandosierpumpe mit Schrittmotorantrieb für pulsationsarme und kontinuierliche Dosierung. Dank Dreh-/Drückrad und informativem Display ein Optimum an Bedienkomfort.

| Servicebedingungen | |
|---|---|
| Fördermedium: | Wasser |
| Temperatur: | 20 °C |
| Relative Dichte: | 1.000 |

| Pumpendaten | |
|---|---|
| Max. Betriebsdruck: | 4 bar |
| Medientemperaturbereich: | -10 .. 45 °C |
| Maximale Umgebungstemperatur: | 45 °C |
| Prüfkennzeichen: | CE,CSA-US,EAC,RCM |
| Produktnummer: | auf Anfr. |

| Motordaten | |
|---|---|
| Bemessungsspannung: | 100-240 V |
| Netzfrequenz: | 50 / 60 Hz |
| Schutzart: | IP65 / NEMA 4X |

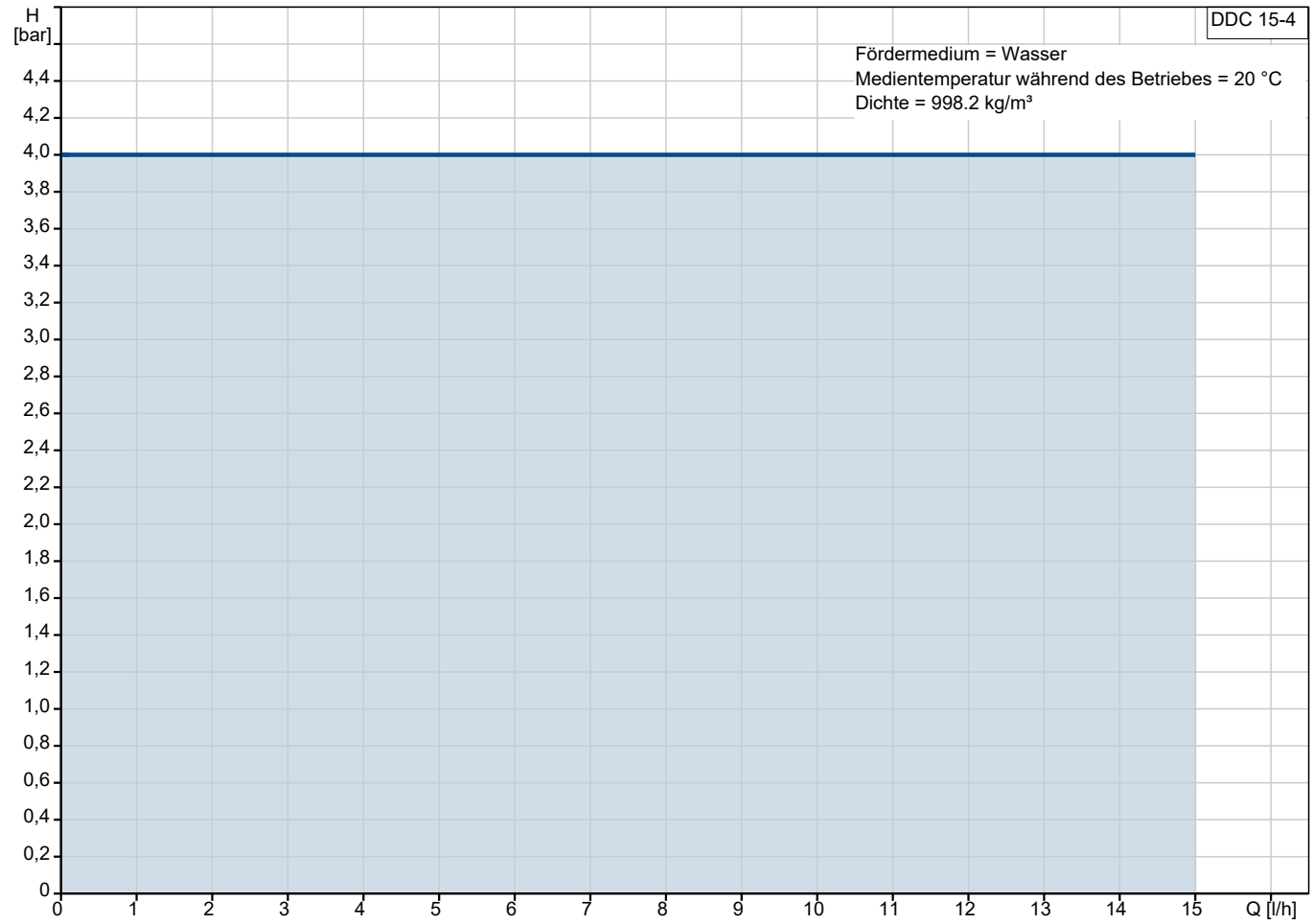

# Vorgabedaten

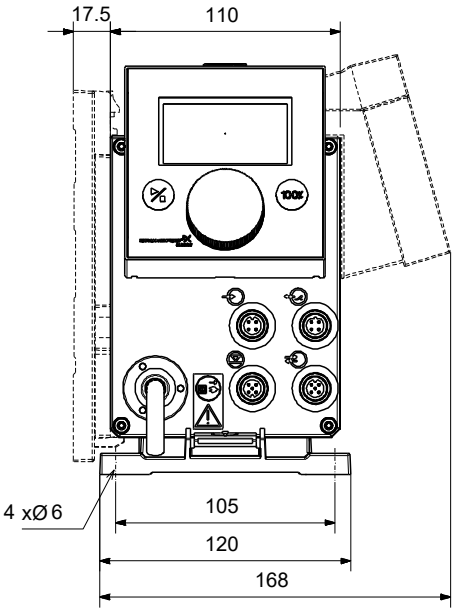


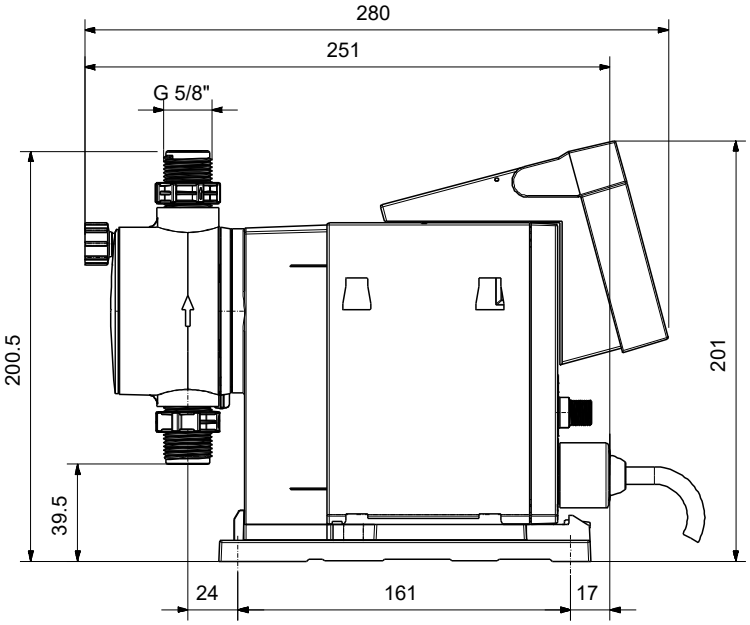


**Werkstoffe:**

| | |
|---|---|
| Material Dosierkopf: | PP (Polypropylen) |
| Ventilkugel: | Keramik |
| Dichtung: | EPDM |

**Name des Unternehmens:**
**Angelegt von:**
**Telefon:**

**Datum:** 11.01.2024

| Anz. | Beschreibung |
|---|---|
| 1 | **DDC 15-4** |

**Hinweis! Abbildung kann vom Produkt abweichen.**

Produktnr.: auf Anfr.
DDC 15-4 A-PP/E/C-F-32U2U2FG

Die SMART Digital DDC ist eine kompakte Membrandosierpumpe mit drehzahlgeregeltem Schrittmotorantrieb und intelligenter Steuerelektronik. SMART Digital Dosierpumpen arbeiten, dank Schrittmotor, immer mit der vollen Hublänge für ein Optimum an Dosiergenauigkeit. Durch den Schrittmotorantrieb ist eine pulsationsarme und kontinuierliche Dosierung, selbst bei geringen Dosiervolumenströmen, möglich.

Die flexible Montageplatte erlaubt eine Wand
- und Bodenmontage ohne zusätzliches Montagezubehör.

Der Bedienkubus kann in drei verschiedene Positionen gedreht werden (Links/Vorne/Rechts).

Die Bedienung der Dosierpumpe erfolgt über ein Dreh-/Drückrad.

Die Smart Digital Dosierpumpe verfügt über ein LCD Display mit Klartextanzeige und 4-farbiger Statushinterleuchtung (Weiss/Grün/Gelb/Rot).

Das Bediendisplay ist durch eine klappbare Schutzhaube vor Umwelteinflüssen geschützt.

Der Dosierkopf besteht aus:
- Robuste und langlebige Voll-PTFE Membran
- Doppelventile für ein Höchstmaß an Dosiergenauigkeit
- Entlüftungsspindel für einfache Inbetriebnahme oder Entlüftung

Betriebsarten:
- Manuelle Dosierung in ml/h, l/h oder gph
- Mengenproportionale Dosierung über Impulseingang in ml/Impuls (incl. Memory Funktion)

**Weitere Merkmale:**
- Saughubgeschwindigkeitsreduzierung (Anti-Kavitation), 50 % (max. Q= 7.5 l/h) oder 25 % (max. Q= 3.75 l/h), speziell für höher viskose oder ausgasende Medien.
- Serviceinformationen (Serviceintervall und Anzeige des Servicekit mit Bestellnummer)
- 2-stufige Bediensperre gegen unbefugten Zugriff
- Zusatzinformationen (z.B. aktuelles mA-Eingangssignal)
- Zähler für dosiertes Volumen (rücksetzbar), Betriebsstunden,..
- Speichern/Laden von kundenspezifischen Einstellungen oder Laden der Werkseinstellungen

Ein-/Ausgänge:
- Eingang für Impulssignal, ext. Stopp
- Eingang für zweistufige Niveauüberwachung

Technische Daten:

| | |
|---|---|
| Typenschlüssel: | DDC 15-4 A-PP/E/C-F-32U2U2FG |
| Max. Volumenstrom: | 15 l/h |
| Max. Q bei 50% (slow mode): | 7.5 l/h |
| Max. Q bei 25% (slow mode): | 3.75 l/h |
| Min. Volumenstrom: | 15.0 ml/h |
| Einstellbereich: | 1:1000 |
| Prüfkennzeichen auf dem Typenschild: | CE,CSA-US,EAC,RCM |

**Name des Unternehmens:**
**Angelegt von:**
**Telefon:**

**Datum:** 11.01.2024

| Anz. | Beschreibung |
|---|---|
| 1 | Ventiltyp: Federbelastet (HV-Version)<br>Max. Viskosität bei 100%: 500 mPas<br>Max. Viskosität bei 50% (slow mode): 1300 mPas<br>Max. Viskosität bei 25% (slow mode): 2000 mPas<br>Wiederholgenauigkeit: 1 %<br><br>Werkstoffe:<br>Material Dosierkopf: PP (Polypropylen)<br>Ventilkugel: Keramik<br>Dichtung: EPDM<br><br>Installation:<br>Umgebungstemperatur: 0 .. 45 °C<br>Max. Betriebsdruck: 4 bar<br>Inhalt des Installationsset > siehe Datenheft: Nein<br>Installationsart: Kein Installationsset<br>Anschluss Saugstutzen: 4/6, 6/9, 6/12, 9/12 mm<br>Anschluss Druckstutzen: 4/6, 6/9, 6/12, 9/12 mm<br>Max. Saughöhe (Betrieb): 6 m<br>Max. Saughöhe (Ansaugphase): 3 m<br><br>Fördermedium:<br>Fördermedium: Wasser<br>Medientemperaturbereich: -10 .. 45 °C<br>Medientemperatur während des Betriebs: 20 °C<br>Dichte: 998.2 kg/m³<br><br>Elektrische Daten:<br>Maximale Leistungsaufnahme P1: 22 W<br>Netzfrequenz: 50 / 60 Hz<br>Bemessungsspannung: 1 x 100-240 V<br>Schutzart (gemäß IEC 34-5): IP65 / NEMA 4X<br>Kabellänge: 1.5 m<br>Art des Kabelsteckers: EU<br>Einschaltstrom: 25A bei 230V, für 2 ms<br><br>Art der Steuerung:<br>Steuerungsvariante: A<br>Niveaukontrolle: YES<br>Kontaktansteuerung: ja<br>Ext. Stopp: Ja<br><br>Sonstiges:<br>Nettogewicht: 2 kg<br>Bruttogewicht: 3 kg<br>Farbe: rot<br>Herkunftsland: FR<br>Zolltarif Nr.: 84135040 |

**Name des Unternehmens:**
**Angelegt von:**
**Telefon:**

**Datum:** 11.01.2024

# auf Anfr. DDC 15-4

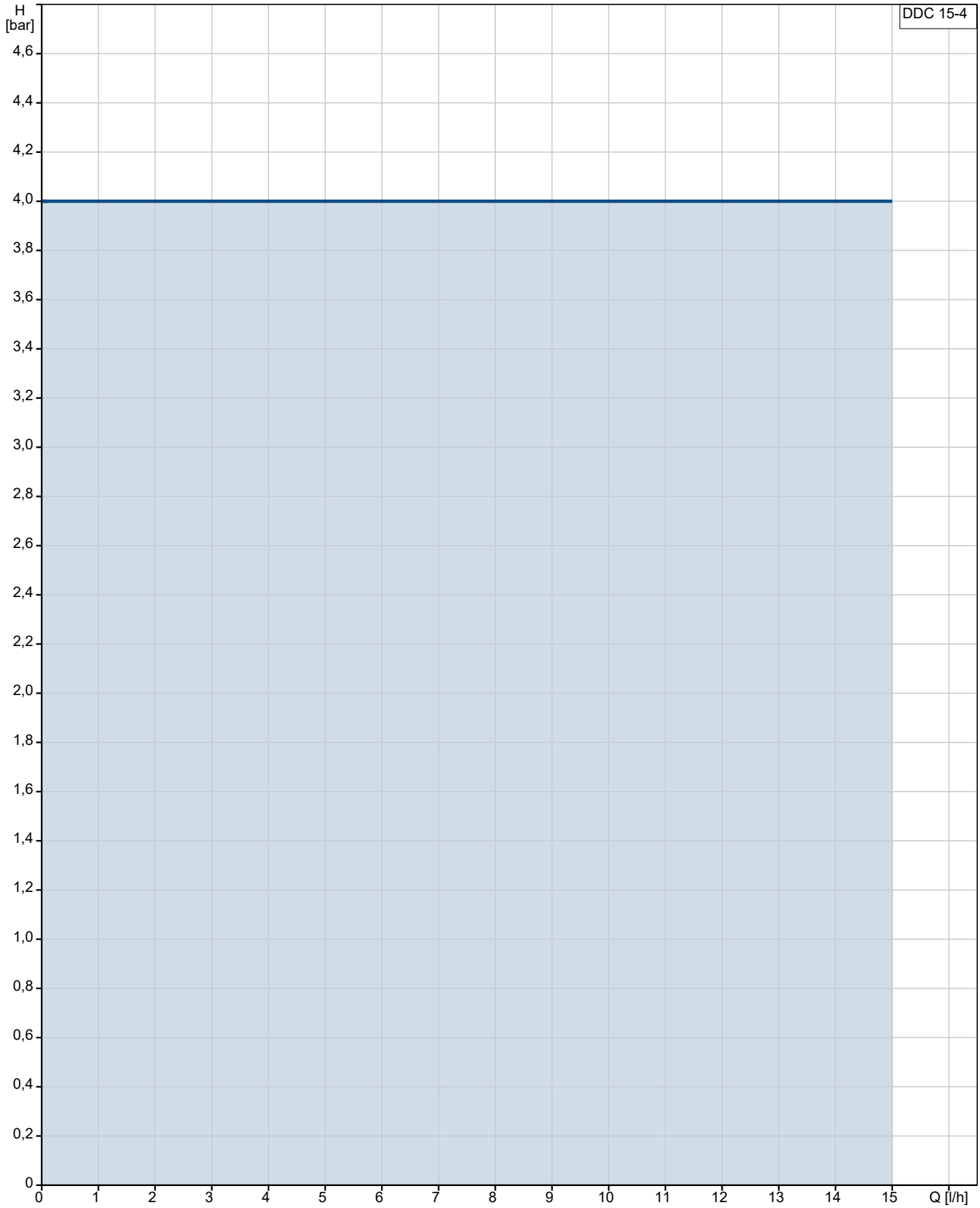


Fördermedium = Wasser
Medientemperatur während des Betriebes = 20 °C
Dichte = 998.2 kg/m³

**Name des Unternehmens:**
**Angelegt von:**
**Telefon:**

**Datum:** 11.01.2024

| Beschreibung | Daten |
|---|---|
| **Allgemeine Informationen:** | |
| Produktbezeichnung: | DDC 15-4 |
| Produktnummer: | auf Anfr. |
| EAN-Nummer: | auf Anfr. |
| **Technische Daten:** | |
| Typenschlüssel: | DDC 15-4 A-PP/E/C-F-32U2U2FG |
| Max. Volumenstrom: | 15 l/h |
| Max. Q bei 50% (slow mode): | 7.5 l/h |
| Max. Q bei 25% (slow mode): | 3.75 l/h |
| Min. Volumenstrom: | 15.0 ml/h |
| Einstellbereich: | 1:1000 |
| Prüfkennzeichen auf dem Typenschild: | CE,CSA-US,EAC,RCM |
| Ventiltyp: | Federbelastet (HV-Version) |
| Max. Viskosität bei 100%: | 500 mPas |
| Max. Viskosität bei 50% (slow mode): | 1300 mPas |
| Max. Viskosität bei 25% (slow mode): | 2000 mPas |
| Wiederholgenauigkeit: | 1 % |
| **Werkstoffe:** | |
| Material Dosierkopf: | PP (Polypropylen) |
| Ventilkugel: | Keramik |
| Dichtung: | EPDM |
| **Installation:** | |
| Umgebungstemperatur: | 0 .. 45 °C |
| Max. Betriebsdruck: | 4 bar |
| Inhalt des Installationsset > siehe Datenheft: | Nein |
| Installationsart: | Kein Installationsset |
| Anschluss Saugstutzen: | 4/6, 6/9, 6/12, 9/12 mm |
| Anschluss Druckstutzen: | 4/6, 6/9, 6/12, 9/12 mm |
| Max. Saughöhe (Betrieb): | 6 m |
| Max. Saughöhe (Ansaugphase): | 3 m |
| **Fördermedium:** | |
| Fördermedium: | Wasser |
| Medientemperaturbereich: | -10 .. 45 °C |
| Medientemperatur während des Betriebs: | 20 °C |
| Dichte: | 998.2 kg/m³ |
| **Elektrische Daten:** | |
| Maximale Leistungsaufnahme P1: | 22 W |
| Netzfrequenz: | 50 / 60 Hz |
| Bemessungsspannung: | 1 x 100-240 V |
| Schutzart (gemäß IEC 34-5): | IP65 / NEMA 4X |
| Kabellänge: | 1.5 m |
| Art des Kabelsteckers: | EU |
| Einschaltstrom: | 25A bei 230V, für 2 ms |
| **Art der Steuerung:** | |
| Steuerungsvariante: | A |
| Bedienfeld: | Vorne |
| Niveaukontrolle: | YES |
| Kontaktansteuerung: | ja |
| Ext. Stopp: | Ja |
| **Sonstiges:** | |
| Nettogewicht: | 2 kg |
| Bruttogewicht: | 3 kg |
| Farbe: | rot |

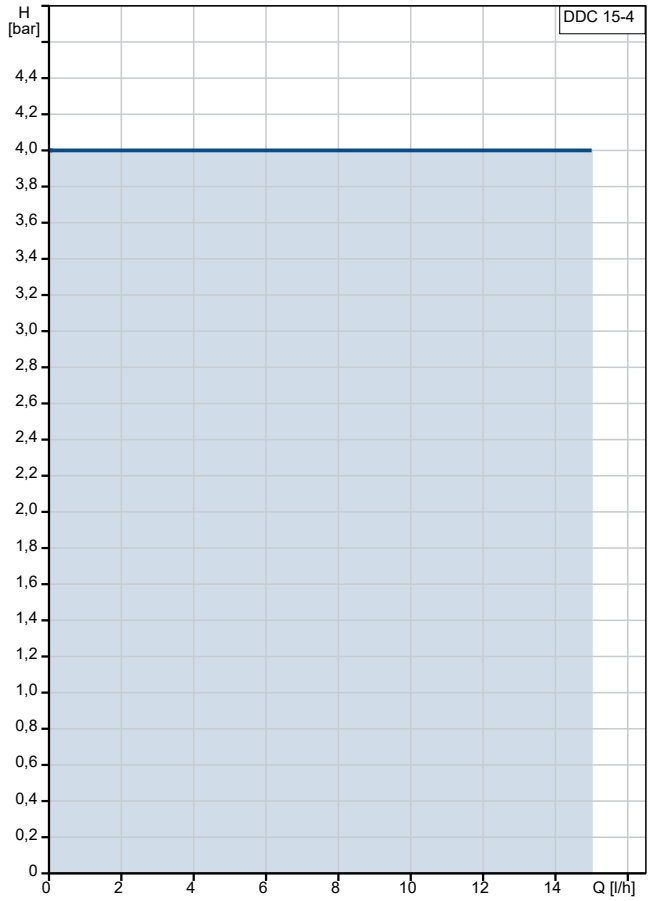


Fördermedium = Wasser
Medientemperatur während des Betriebes = 20 °C
Dichte = 998.2 kg/m³

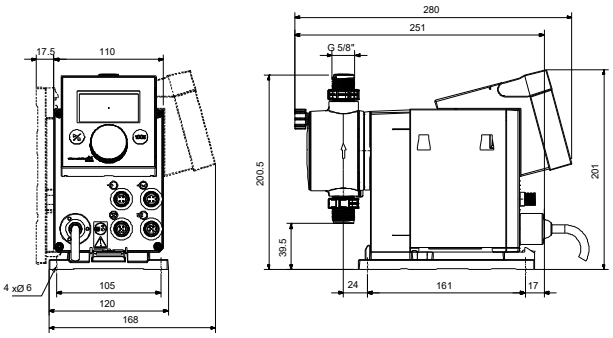

**Name des Unternehmens:**
**Angelegt von:**
**Telefon:**

**Datum:** 11.01.2024

| Beschreibung | Daten |
|---|---|
| Herkunftsland: | FR |
| Zolltarif Nr.: | 84135040 |

**Name des Unternehmens:**
**Angelegt von:**
**Telefon:**

**Datum:** 11.01.2024

# auf Anfr. DDC 15-4

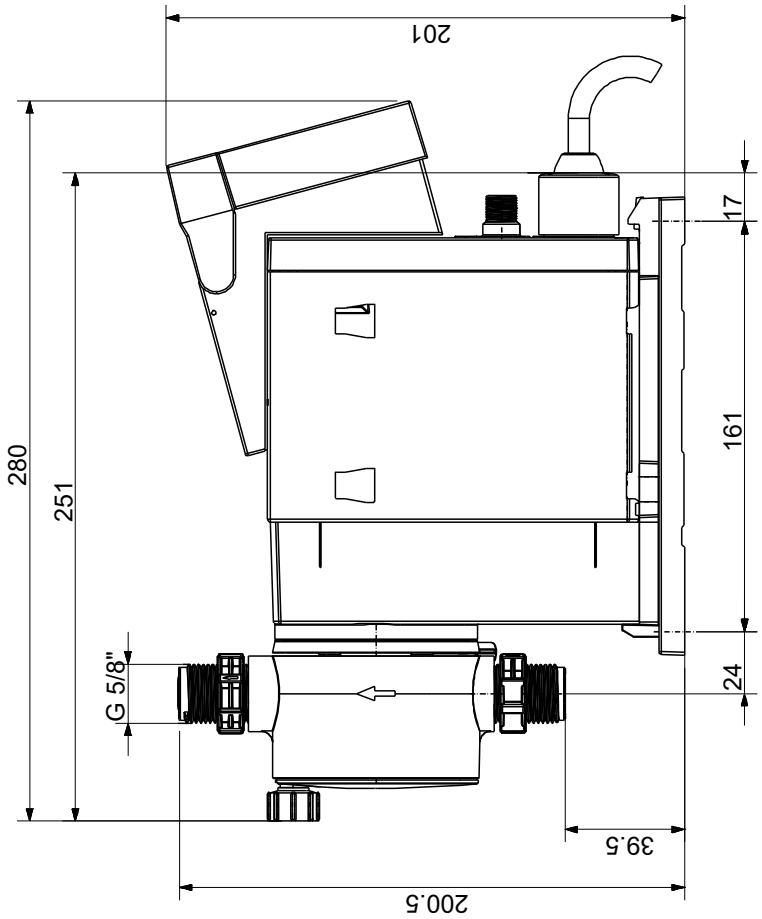


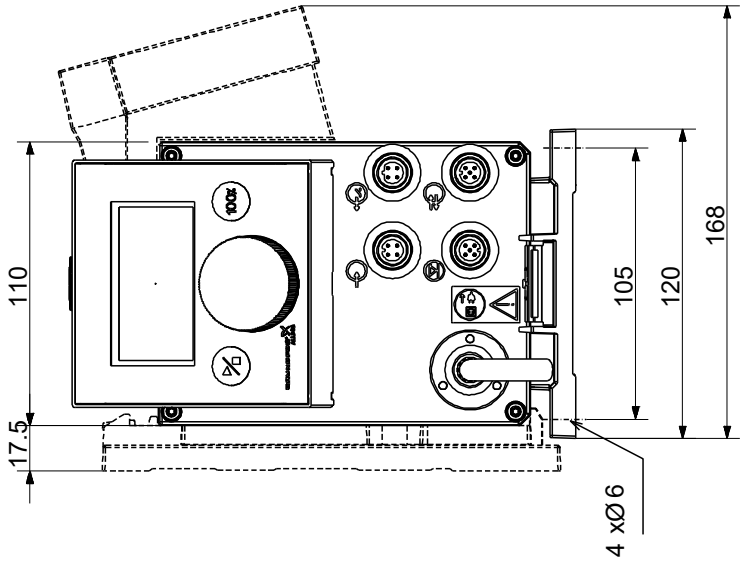


Achtung! Soweit nicht anders angegeben, handelt es sich um Millimeterangaben (mm). Die vereinfachte Maßzeichnung zeigt nicht alle

**Name des Unternehmens:**
**Angelegt von:**
**Telefon:**

**Datum:** 11.01.2024

## Bestelldaten:

| Position | Ihre Pos. | Produktbezeichnung | Anzahl | Produktnummer | Gesamt |
|---|---|---|---|---|---|
| | | DDC 15-4 | 1 | auf Anfr. | Preis auf Anfrage |