**Name des Unternehmens:**
**Angelegt von:**
**Telefon:**

**Datum:** 28.11.2023

**Projekt:**
**Referenznummer:**

**Kunde:**
**Kundennummer:**
**Kontakt:**

| Anz. | Beschreibung |
|---|---|
| 1 | **SOLOLIFT2 WC-1** |

**Hinweis! Abbildung kann vom Produkt abweichen.**

Produktnr.: auf Anfr.

Kleinhebeanlage in Kompaktbauweise

Ausführung nach DIN EN 12050-3 mit eingetauchtem, vollwertigem Schneidwerk zum Anschluss von einem Stand-WC und einem weiteren Entwässerungsgegenstand. Anschlussfertig mit Kabel und Schukostecker, sowie Druckschalter für störungsfreien, automatischen Betrieb.

Druckabgang in horizontaler oder vertikaler Richtung wählbar.

Be- und Entlüftung über Entlüftungsventil mit Überlaufsicherung und integriertem Kohlefilter.

Anschluss DN 100 mit Dichtmanschette für WC. Druckstutzen mit flexiblem Übergangsstück für Rohrleitungsaußendurchmesser 23-36 mm. Anschluss-Set für vertikalen Zulauf DN 40.

Förderflüssigkeit: Schwarzwasser und Grauwasser

Fördermedium:
Medientemperaturbereich: 0 .. 50 °C
Dichte: 998.2 kg/m³

Technische Daten:
Pumpendrehzahl, auf der die Pumpendaten beruhen: 2800 1/min
Nennförderstrom: 1.37 l/s
Maximaler Förderstrom: 2.48 l/s
Nennförderhöhe: 6.21 m
Laufradtyp: VORTEX with GRINDER
Maximale Partikelgröße: 25 mm
Zulassungen: CE,SEPRO,CHROHS,MORO,AAA
ISO Abnahmekl.: ISO9906:2012 3B

Werkstoffe:
Pumpengehäuse: Verbundwerkstoff
Laufradwerkstoff: Polymer - PPE
Behälter: PLASTIC
PP

Installation:
Umgebungstemperatur: 0 .. 40 °C
Anschlusstyp Eintritt: Smooth pipe
Anschlusstyp Austritt: Smooth pipe

**Name des Unternehmens:**
**Angelegt von:**
**Telefon:**

**Datum:** 28.11.2023

**Projekt:**
**Referenznummer:**

**Kunde:**
**Kundennummer:**
**Kontakt:**

| Anz. | Beschreibung | |
|---|---|---|
| 1 | Größe des Saugstutzens: | 32/36/40, DN 100 |
| | Größe des Druckanschlusses: | 22/25/28/32/36/40 |
| | Nenndruckstufe: | PN 1,5 |
| | Aderanzahl: | 3X0,75MM2 |
| | | |
| | Elektrische Daten: | |
| | Leistungsaufnahme P1: | 620 W |
| | Rated power - P2: | 0.42 kW |
| | Netzfrequenz: | 50 Hz |
| | Bemessungsspannung: | 1 x 220-240 V |
| | Bemessungsstrom: | 3 A |
| | Cos phi - Leistungsfaktor: | 0.92 |
| | Motorpole: | 2 |
| | Schutzart (gemäß IEC 34-5): | IP44 |
| | Isolationsklasse (IEC 85): | F |
| | Power cable type: | H05VV-F-3G |
| | Length of power cable: | 1.2 m |
| | Netzstecker: | SCHUKO |
| | | |
| | Behälter: | |
| | Tank volume nominal: | 9 l |
| | | |
| | Sonstiges: | |
| | Nettogewicht: | 7.52 kg |
| | Bruttogewicht: | 9.06 kg |
| | Versandvol.: | 0.052 m³ |
| | Dänische VVS Nr.: | 614363432 |
| | Schwedische RSK Nr.: | 5886545 |
| | Finische LVI Nr.: | 4965312 |
| | Norwegische NRF Nr.: | 9045714 |
| | Herkunftsland: | RS |
| | Zolltarif Nr.: | 84137021 |
| | Environmental approvals: | WEEE |

**Name des Unternehmens:**
**Angelegt von:**
**Telefon:**

**Datum:** 28.11.2023

**Projekt:**
**Referenznummer:**

**Kunde:**
**Kundennummer:**
**Kontakt:**

# auf Anfr. SOLOLIFT2 WC-1 50 Hz

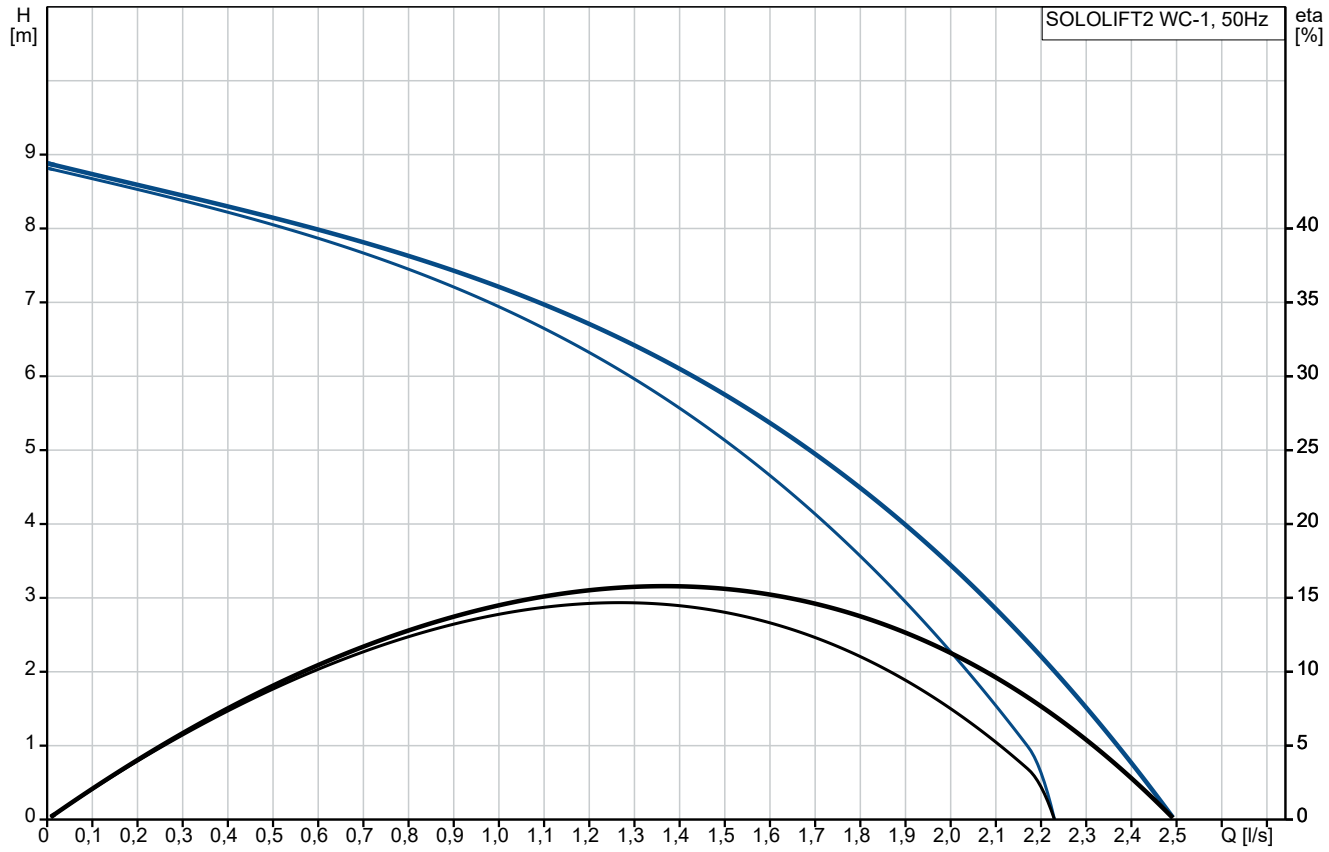


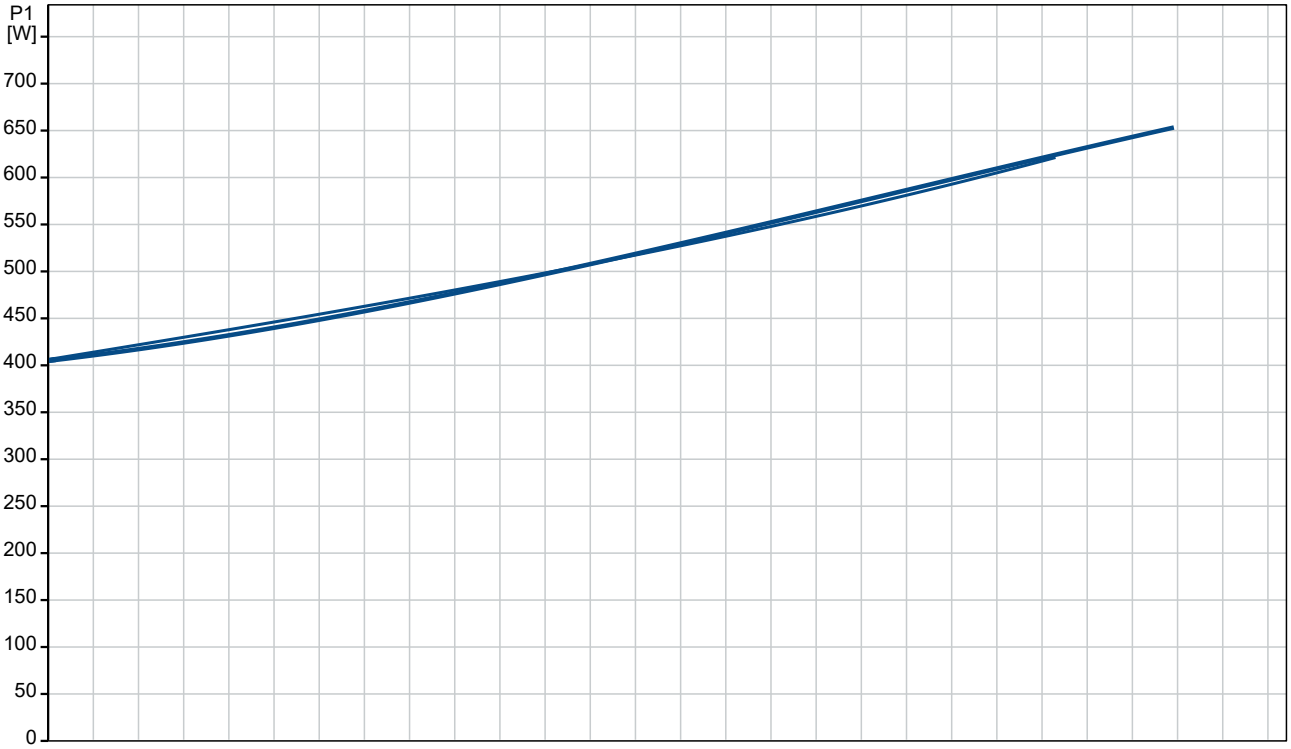

**Name des Unternehmens:**
**Angelegt von:**
**Telefon:**

**Datum:** 28.11.2023

**Projekt:**
**Referenznummer:**

**Kunde:**
**Kundennummer:**
**Kontakt:**

| Beschreibung | Daten |
|---|---|
| **Allgemeine Informationen:** | |
| Produktbezeichnung: | SOLOLIFT2 WC-1 |
| Produktnummer: | auf Anfr. |
| EAN-Nummer: | auf Anfr. |
| **Technische Daten:** | |
| Pumpendrehzahl, auf der die Pumpendaten beruhen: | 2800 1/min |
| Nennförderstrom: | 1.37 l/s |
| Maximaler Förderstrom: | 2.48 l/s |
| Nennförderhöhe: | 6.21 m |
| H max: | 8.5 m |
| Laufradtyp: | VORTEX with GRINDER |
| Maximale Partikelgröße: | 25 mm |
| Zulassungen: | CE,SEPRO,CHROHS,MORO,AAA |
| ISO Abnahmekl.: | ISO9906:2012 3B |
| **Werkstoffe:** | |
| Pumpengehäuse: | Verbundwerkstoff |
| Laufradwerkstoff: | Polymer - PPE |
| Behälter: | PLASTIC |
| Behälter: | PP |
| **Installation:** | |
| Umgebungstemperatur: | 0 .. 40 °C |
| Anschlusstyp Eintritt: | Smooth pipe |
| Anschlusstyp Austritt: | Smooth pipe |
| Größe des Saugstutzens: | 32/36/40, DN 100 |
| Größe des Druckanschlusses: | 22/25/28/32/36/40 |
| Nenndruckstufe: | PN 1,5 |
| Aderanzahl: | 3X0,75MM2 |
| **Fördermedium:** | |
| Medientemperaturbereich: | 0 .. 50 °C |
| Dichte: | 998.2 kg/m³ |
| **Elektrische Daten:** | |
| Leistungsaufnahme P1: | 620 W |
| Rated power - P2: | 0.42 kW |
| Netzfrequenz: | 50 Hz |
| Bemessungsspannung: | 1 x 220-240 V |
| Bemessungsstrom: | 3 A |
| Cos phi - Leistungsfaktor: | 0.92 |
| Motorpole: | 2 |
| Schutzart (gemäß IEC 34-5): | IP44 |
| Isolationsklasse (IEC 85): | F |
| Temperaturschutz: | THERMIK S06-150-05 |
| Power cable type: | H05VV-F-3G |
| Length of power cable: | 1.2 m |
| Netzstecker: | SCHUKO |
| **Behälter:** | |
| Tank volume nominal: | 9 l |
| **Sonstiges:** | |
| Nettogewicht: | 7.52 kg |
| Bruttogewicht: | 9.06 kg |
| Versandvol.: | 0.052 m³ |
| Dänische VVS Nr.: | 614363432 |
| Schwedische RSK Nr.: | 5886545 |
| Finische LVI Nr.: | 4965312 |

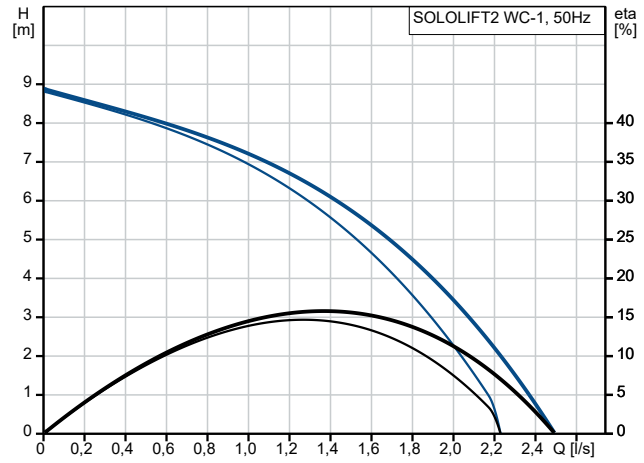


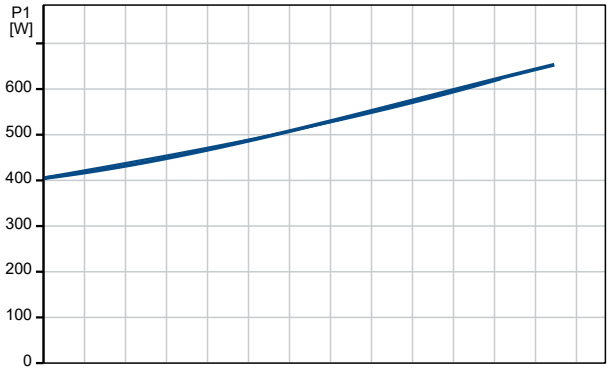


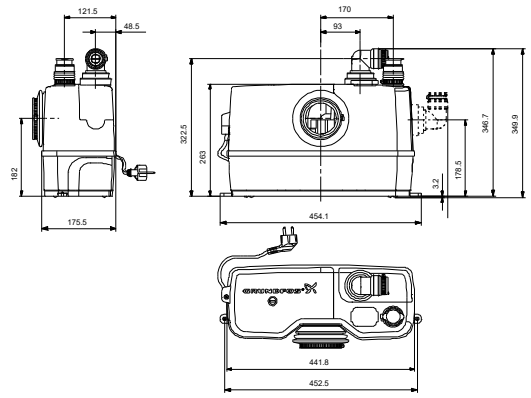

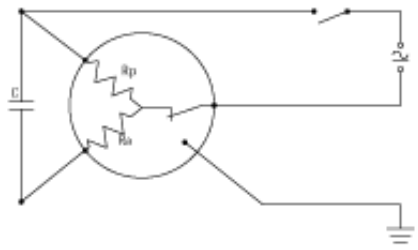

**Name des Unternehmens:**
**Angelegt von:**
**Telefon:**

**Datum:** 28.11.2023

**Projekt:**
**Referenznummer:**

**Kunde:**
**Kundennummer:**
**Kontakt:**

| Beschreibung | Daten |
|---|---|
| Norwegische NRF Nr.: | 9045714 |
| Herkunftsland: | RS |
| Zolltarif Nr.: | 84137021 |
| Environmental approvals: | WEEE |

| | |
|---|---|
| **Name des Unternehmens:** | |
| **Angelegt von:** | |
| **Telefon:** | |
| **Datum:** | 28.11.2023 |

| | |
|---|---|
| **Projekt:** | **Kunde:** |
| **Referenznummer:** | **Kundennummer:** |
| | **Kontakt:** |

# auf Anfr. SOLOLIFT2 WC-1 50 Hz

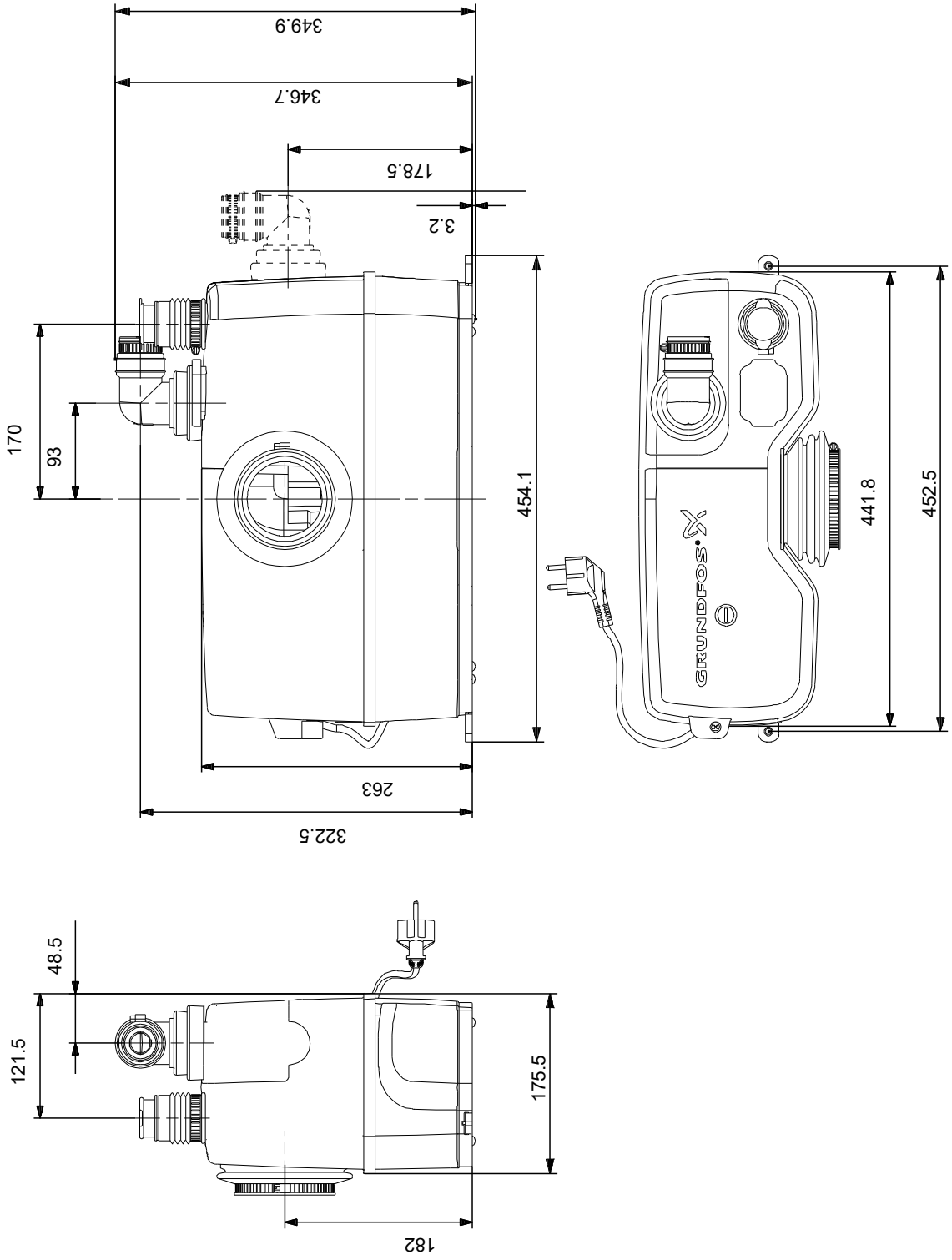


Achtung! Soweit nicht anders angegeben, handelt es sich um Millimeterangaben (mm). Die vereinfachte Maßzeichnung zeigt nicht alle

| | |
|---|---|
| **Name des Unternehmens:** | |
| **Angelegt von:** | |
| **Telefon:** | |
| **Datum:** | 28.11.2023 |

| | |
|---|---|
| **Projekt:** | **Kunde:** |
| **Referenznummer:** | **Kundennummer:** |
| | **Kontakt:** |

# auf Anfr. SOLOLIFT2 WC-1 50 Hz

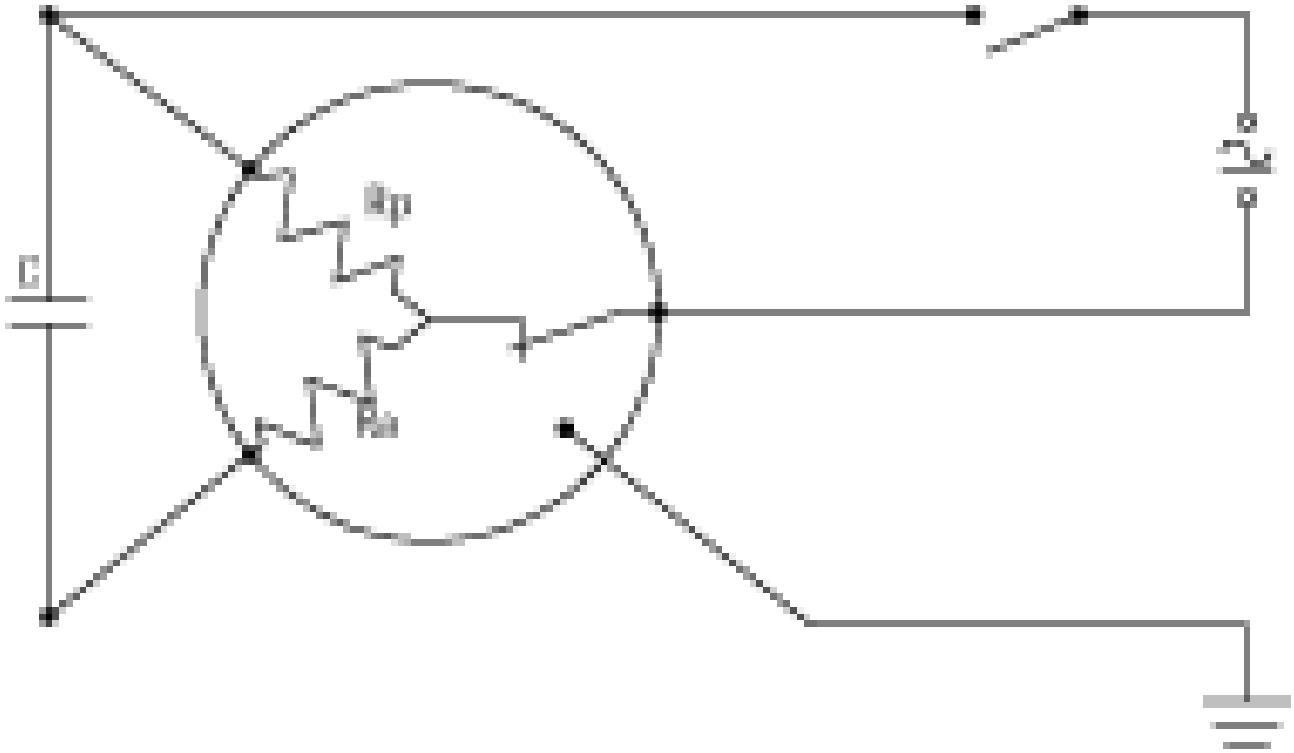


Hinweis: Alle Einheiten in [mm] soweit nicht anders bezeichnet.

**Name des Unternehmens:**
**Angelegt von:**
**Telefon:**

**Datum:** 28.11.2023

**Projekt:**
**Referenznummer:**

**Kunde:**
**Kundennummer:**
**Kontakt:**

## Bestelldaten:

| Position | Ihre Pos. | Produktbezeichnung | Anzahl | Produktnummer | Gesamt |
|---|---|---|---|---|---|
| | | SOLOLIFT2 WC-1 | 1 | auf Anfr. | Preis auf Anfrage |