Vorgabedaten

PROJEKT:	UNIT TAG:	MENGE:
	SERVICELEISTUNG:	
ANSPRECHPARTNER:	VORGEGEBEN VON:	DATUM:
INGENIEUR/TECHNIKER:	GENEHMIGT VON:	DATUM:
AUFTRAGNEHMER:	BESTELLNUMMER:	DATUM:

Hinweis! Abbildung kann vom Produkt abweichen.

DDE 15-4 WITH ACCESS.

SMART Digital Membrandosierpumpe mit Schrittmotorantrieb für pulsationsarme und kontinuierliche Dosierung. Variantenreduzierung dank Schrittmotor bereits in der ECO-Variante.

Servicebedingungen	
Fördermedium:	Wasser
Temperatur:	20 °C
Relative Dichte:	1.000

Pumpendaten	
Max. Betriebsdruck:	4 bar
Medientemperaturbereich:	-10 .. 45 °C
Maximale Umgebungstemperatur:	45 °C
Prüfkennzeichen:	CE,CSA-US
Produktnummer:	auf Anfr.

Motordaten	
Bemessungsspannung:	100-240 V
Netzfrequenz:	50 / 60 Hz
Schutzart:	IP65 / NEMA 4X

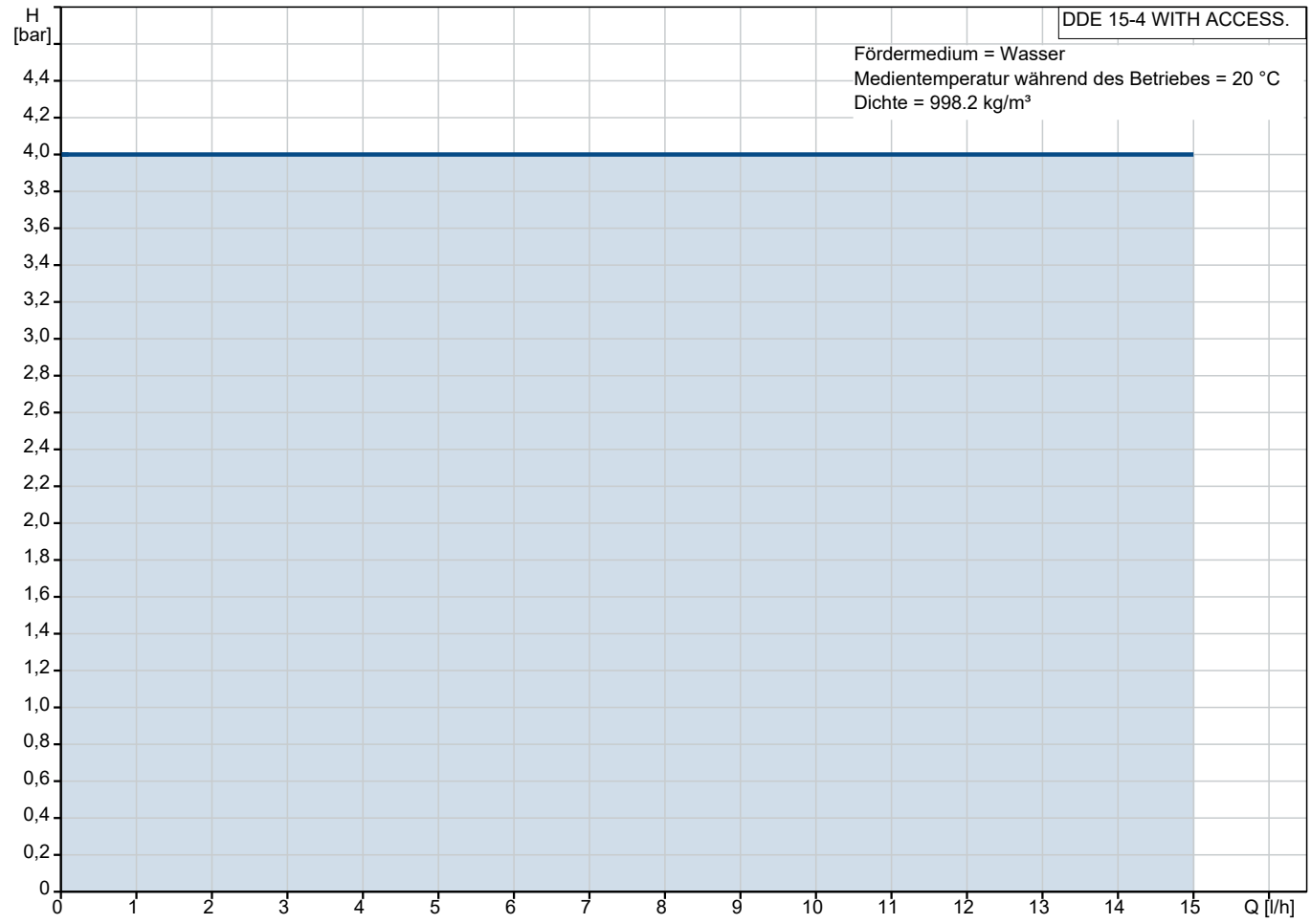

Vorgabedaten

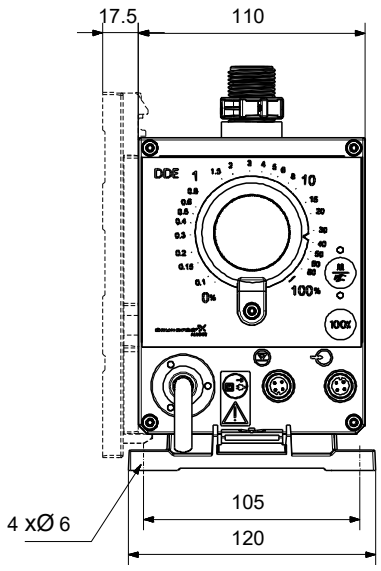

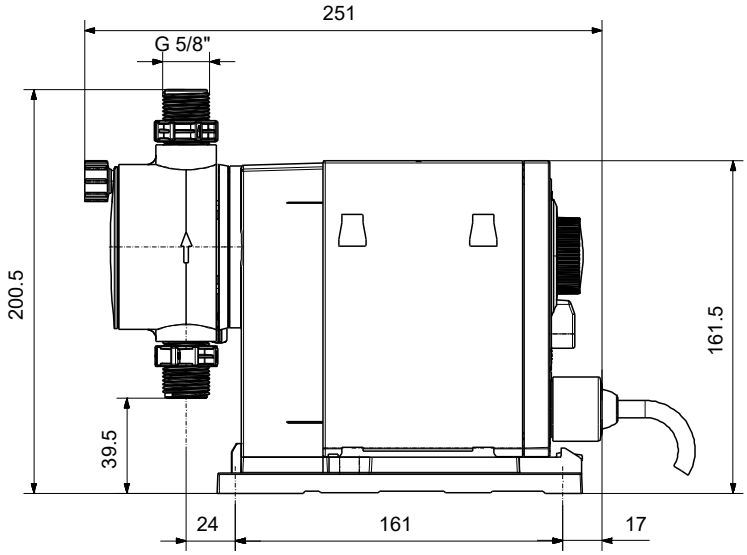

Werkstoffe:

Material Dosierkopf:	PP (Polypropylen)
Ventilkugel:	Keramik
Dichtung:	FKM

Name des Unternehmens:
Angelegt von:
Telefon:

Datum: 13.01.2024

Anz.	Beschreibung
1	**DDE 15-4 WITH ACCESS.**

Hinweis! Abbildung kann vom Produkt abweichen.

Produktnr.: auf Anfr.
DDE 15-4 P-PP/V/C WITH ACCESS.

Smart Digital Dosierset, bestehend aus Dosierpumpe und Installationsset

SMART Digital DDE ist eine kompakte Membrandosierpumpe mit drehzahlgeregeltem Schrittmotorantrieb und intelligenter Steuerelektronik.

SMART Digital Dosierpumpen arbeiten, dank Schrittmotor, immer mit der vollen Hublänge für ein Optimum an Dosiergenauigkeit.

Durch den Schrittmotorantrieb ist eine pulsationsarme und kontinuierliche Dosierung, selbst bei geringen Dosiervolumenströmen, möglich.

Die flexible Montageplatte erlaubt eine Wand
- und Bodenmontage ohne zusätzliches Montagezubehör.

Die Einstellung der Druckhubgeschwindigkeit (analog Dosiermenge) oder ml/Impuls erfolgt über ein Drehrad an der Vorderseite von 0,01 % bis 100 % der max.

Leistung der Dosierpumpe.

Der Dosierkopf besteht aus:
- Robuste und langlebige Voll-PTFE Membran
- Doppelventile für ein Höchstmaß an Dosiergenauigkeit
- Entlüftungsspindel für einfache Inbetriebnahme oder Entlüftung

Betriebsarten:
- Manuelle Dosierung (Einstellung 0,01 % - 100 %)
- Mengenproportionale Dosierung über Impulseingang (Divisor integriert)

Weitere Merkmale:
- Entlüftungstaste (100 %) für Entlüftung oder Inbetriebnahme
- Umschalttaste Manuell/Impulseingang
- Status-LED für Manuell oder Impulsbetrieb
- Status-LED für Warnungen/Alarme
- Mechanische Sperre des Einstellrads gegen unbefugte Bedienung

Ein-/Ausgänge:
- Eingang für Impulseingang und Ext. Start/Stopp
- Eingang für zweistufige Niveauüberwachung

Installationsset, bestehend aus:
- Flexible Sauglanze mit Einlaufsieb und Niveaumeldung (2-stufig)
- Impfarmatur, G1/2"
- 6 m PE-Druckleitung (ETFE bei PVDF-Dosierkopf)
- 2 m PVC-Saugleitung (ETFE bei PVDF-Dosierkopf)
- 2 m PVC-Entlüftungsleitung (4/6 mm).
- 5 m Ansteuerkabel (Impulssignal) und Fern Ein/Aus

Art der Steuerung:

Name des Unternehmens:
Angelegt von:
Telefon:

Datum: 13.01.2024

Anz.	Beschreibung	
1	Steuerungsvariante:	P
	Niveaukontrolle:	YES
	Kontaktansteuerung:	ja
	Ext. Stopp:	Ja
	Ausgangsrelais:	No
	Fördermedium:	
	Fördermedium:	Wasser
	Medientemperaturbereich:	-10 .. 45 °C
	Medientemperatur während des Betriebs:	20 °C
	Dichte:	998.2 kg/m³
	Technische Daten:	
	Typenschlüssel:	DDE 15-4 P-PP/V/C WITH ACCESS.
	Max. Volumenstrom:	15 l/h
	Min. Volumenstrom:	15.0 ml/h
	Einstellbereich:	1:1000
	Prüfkennzeichen auf dem Typenschild:	CE,CSA-US
	Ventiltyp:	Standard
	Max. Viskosität bei 100%:	50 mPas
	Max. Viskosität bei 50% (slow mode):	N/A mPas
	Max. Viskosität bei 25% (slow mode):	N/A mPas
	Wiederholgenauigkeit:	5 %
	Werkstoffe:	
	Material Dosierkopf:	PP (Polypropylen)
	Ventilkugel:	Keramik
	Dichtung:	FKM
	Installation:	
	Umgebungstemperatur:	0 .. 45 °C
	Max. Betriebsdruck:	4 bar
	Inhalt des Installationsset > siehe Datenheft:	Ja
	Installationsart:	9/12 mm bis zu 60 l/h,13 bar
	Anschluss Saugstutzen:	4/6, 6/9, 6/12, 9/12 mm
	Anschluss Druckstutzen:	4/6, 6/9, 6/12, 9/12 mm
	Max. Saughöhe (Betrieb):	6 m
	Max. Saughöhe (Ansaugphase):	3 m
	Elektrische Daten:	
	Maximale Leistungsaufnahme P1:	19 W
	Netzfrequenz:	50 / 60 Hz
	Bemessungsspannung:	1 x 100-240 V
	Schutzart (gemäß IEC 34-5):	IP65 / NEMA 4X
	Kabellänge:	1.5 m
	Art des Kabelsteckers:	EU
	Einschaltstrom:	25A bei 230V, für 2 ms
	Sonstiges:	
	Nettogewicht:	2 kg
	Bruttogewicht:	3 kg
	Herkunftsland:	FR
	Zolltarif Nr.:	84135040

Name des Unternehmens:
Angelegt von:
Telefon:

Datum: 13.01.2024

auf Anfr. DDE 15-4 WITH ACCESS.

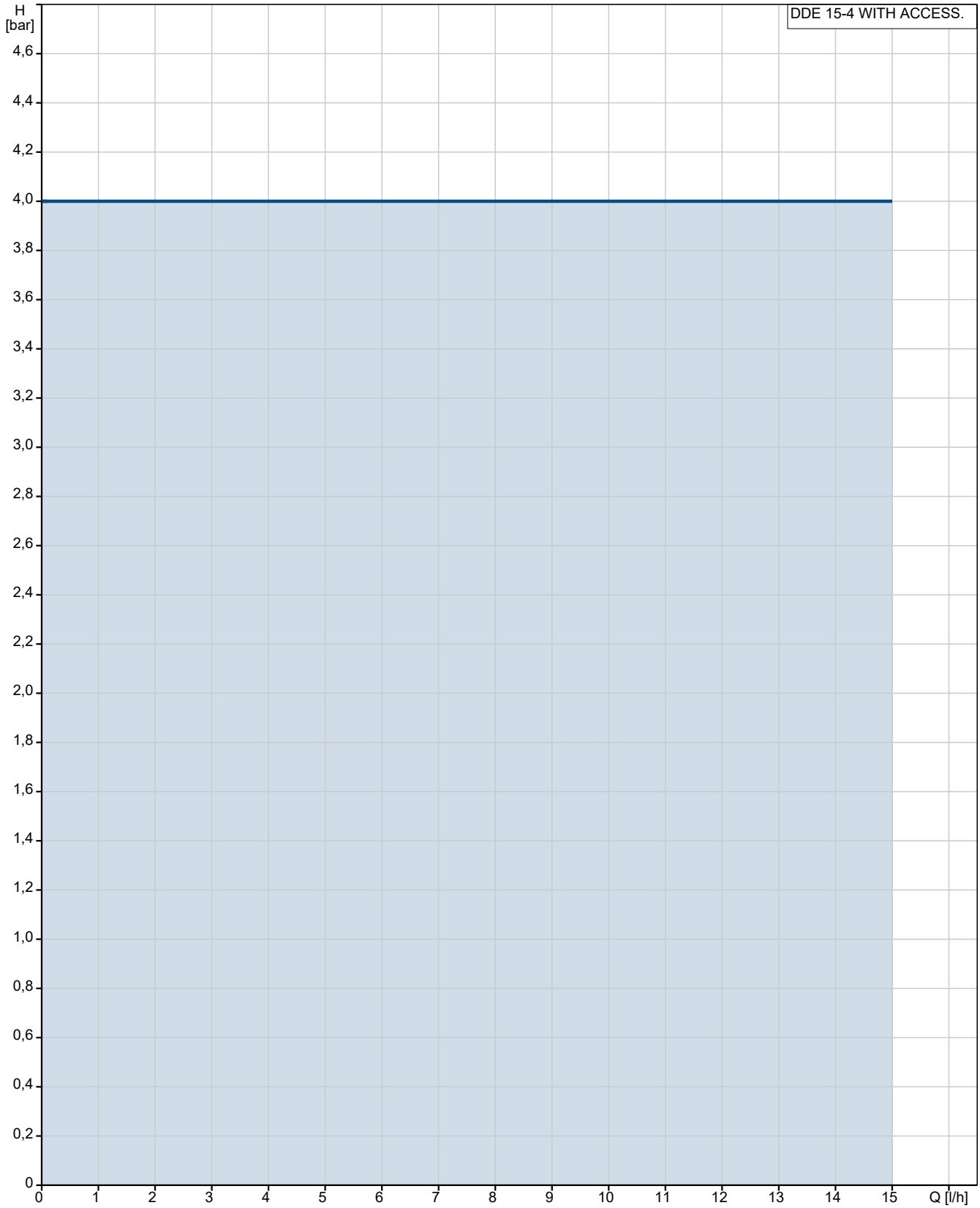

Fördermedium = Wasser
Medientemperatur während des Betriebes = 20 °C
Dichte = 998.2 kg/m³

Name des Unternehmens:
Angelegt von:
Telefon:

Datum: 13.01.2024

Beschreibung	Daten
Allgemeine Informationen:	
Produktbezeichnung:	DDE 15-4 WITH ACCESS.
Produktnummer:	auf Anfr.
EAN-Nummer:	auf Anfr.
Technische Daten:	
Typenschlüssel:	DDE 15-4 P-PP/V/C WITH ACCESS.
Max. Volumenstrom:	15 l/h
Min. Volumenstrom:	15.0 ml/h
Einstellbereich:	1:1000
Prüfkennzeichen auf dem Typenschild:	CE,CSA-US
Ventiltyp:	Standard
Max. Viskosität bei 100%:	50 mPas
Max. Viskosität bei 50% (slow mode):	N/A mPas
Max. Viskosität bei 25% (slow mode):	N/A mPas
Wiederholgenauigkeit:	5 %
Werkstoffe:	
Material Dosierkopf:	PP (Polypropylen)
Ventilkugel:	Keramik
Dichtung:	FKM
Installation:	
Umgebungstemperatur:	0 .. 45 °C
Max. Betriebsdruck:	4 bar
Inhalt des Installationsset > siehe Datenheft:	Ja
Installationsart:	9/12 mm bis zu 60 l/h,13 bar
Anschluss Saugstutzen:	4/6, 6/9, 6/12, 9/12 mm
Anschluss Druckstutzen:	4/6, 6/9, 6/12, 9/12 mm
Max. Saughöhe (Betrieb):	6 m
Max. Saughöhe (Ansaugphase):	3 m
Fördermedium:	
Fördermedium:	Wasser
Medientemperaturbereich:	-10 .. 45 °C
Medientemperatur während des Betriebs:	20 °C
Dichte:	998.2 kg/m³
Elektrische Daten:	
Maximale Leistungsaufnahme P1:	19 W
Netzfrequenz:	50 / 60 Hz
Bemessungsspannung:	1 x 100-240 V
Schutzart (gemäß IEC 34-5):	IP65 / NEMA 4X
Kabellänge:	1.5 m
Art des Kabelsteckers:	EU
Einschaltstrom:	25A bei 230V, für 2 ms
Art der Steuerung:	
Steuerungsvariante:	P
Niveaukontrolle:	YES
Kontaktansteuerung:	ja
Ext. Stopp:	Ja
Ausgangsrelais:	No
Sonstiges:	
Nettogewicht:	2 kg
Bruttogewicht:	3 kg
Herkunftsland:	FR
Zolltarif Nr.:	84135040

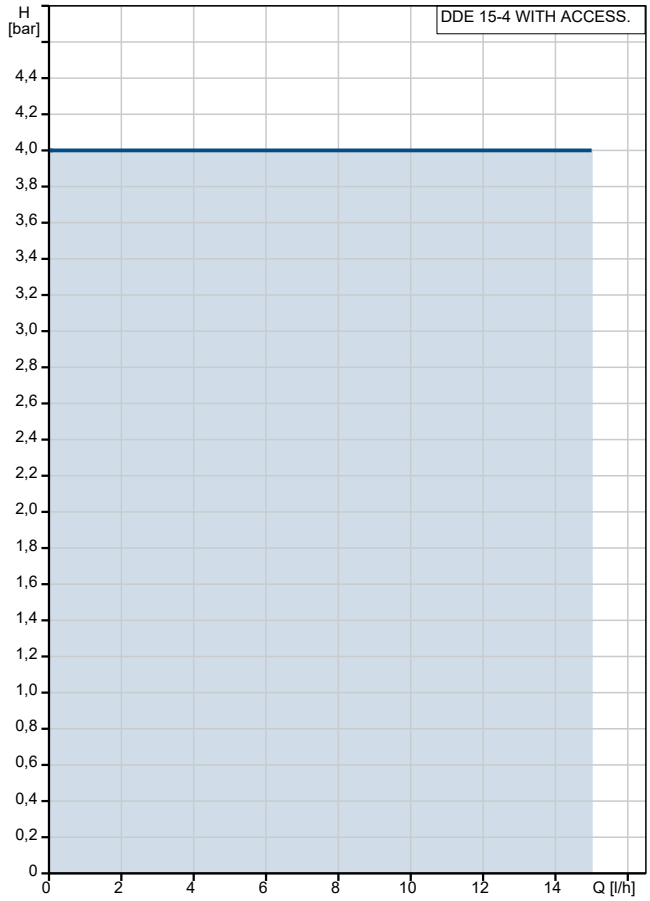

Fördermedium = Wasser
Medientemperatur während des Betriebes = 20 °C
Dichte = 998.2 kg/m³

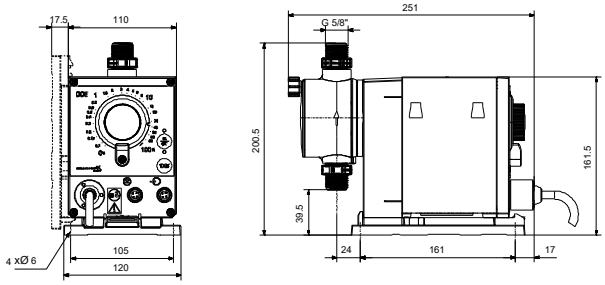

Name des Unternehmens:
Angelegt von:
Telefon:

Datum: 13.01.2024

auf Anfr. DDE 15-4 WITH ACCESS.

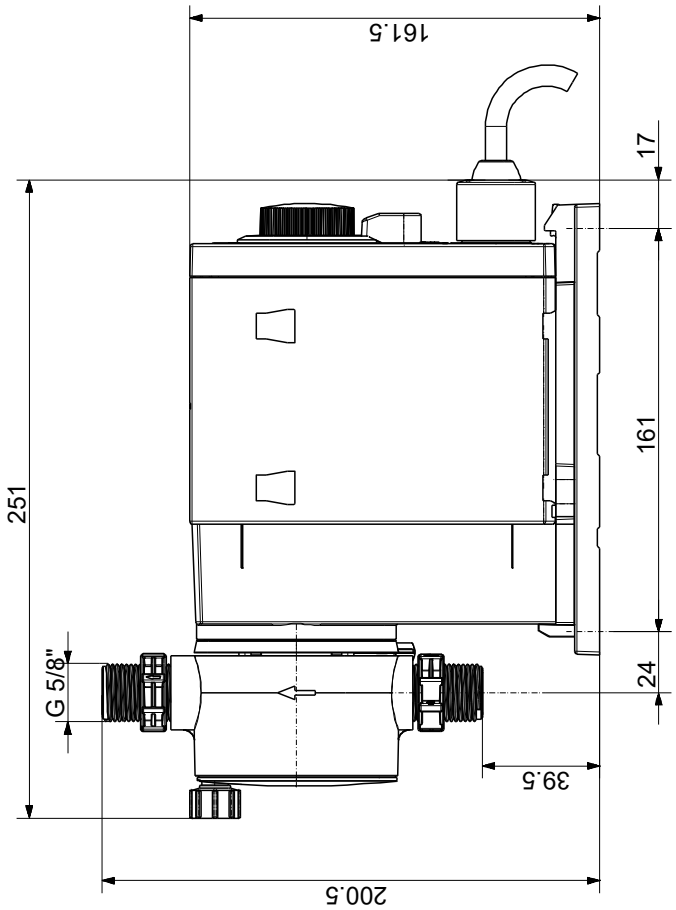

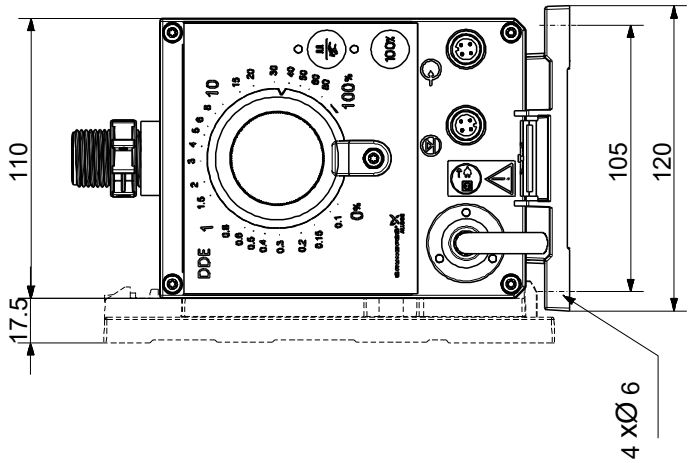

Achtung! Soweit nicht anders angegeben, handelt es sich um Millimeterangaben (mm). Die vereinfachte Maßzeichnung zeigt nicht alle

Name des Unternehmens:
Angelegt von:
Telefon:

Datum: 13.01.2024

Bestelldaten:

Position	Ihre Pos.	Produktbezeichnung	Anzahl	Produktnummer	Gesamt
		DDE 15-4 WITH ACCESS.	1	auf Anfr.	Preis auf Anfrage