Vorgabedaten

PROJEKT:		UNIT TAG:	MENGE:
		SERVICELEISTUNG:	
ANSPRECHPARTNER:		VORGEGEBEN VON:	DATUM:
INGENIEUR/TECHNIKER:		GENEHMIGT VON:	DATUM:
AUFTRAGNEHMER:		BESTELLNUMMER:	DATUM:

Hinweis! Abbildung kann vom Produkt abweichen.

LC 221.2.400.3.4

Zubehör für Uno- und Duolift-Pumpenanlagen.

Servicebedingungen

Pumpendaten	
Maximale Umgebungstemperatur:	40 °C
Produktnummer:	auf Anfr.

Motordaten	
Bemessungsspannung:	380-415V V
Netzfrequenz:	50 / 60 Hz
Schutzart:	IP55

Vorgabedaten

Werkstoffe:

Name des Unternehmens:
Angelegt von:
Telefon:

Datum: 21.10.2024

Anz.	Beschreibung
1	**LC 221.2.400.3.4**

Hinweis! Abbildung kann vom Produkt abweichen.

Produktnr.: auf Anfr.

LC221.2 Doppelpumpen-Mikroprozessorsteuerung mit LC-Display.
Der in der Steuerung untergebrachte piezoresistive Drucksensor ist über einen Pneumatikschlauch (10m) mit einem Staurohr im Sammelbehälter verbunden.
Die Steuerung schaltet die Pumpen in Abhängigkeit des über den Sensor gemessenen Druckpegels bzw. Füllstands ein/ aus.
Dabei erfolgt die Füllstandsmessung gänzlich ohne frei bewegliche Teile im Abwasser.
Die Kabellänge der Zuleitung zur Steuerung beträgt 1,5 m.
Folgende Informationen werden ausgegeben:

Steuerungsfunktionen:
– Pumpensteuerung (EIN/AUS/Alarm) über millimetergenaue Niveauerfassung in Echtzeit
– Reserve-, Wechsel- und Spitzenlastschaltung serienmäßig
– Motorschutz durch Motorschutzschalter und Messung und/oder Stromaufnahme der Pumpe
– Trockenlaufschutz über Laufzeitbegrenzung
– Automatischer Testlauf für zwei Sekunden, alle 24 Stunden nach letztem Pumpenbetrieb
– Einfache Auswahl fünf voreingestellter Einschaltniveaus über das LC-Display: 180, 250, 350, 450 und 500 mm
– 6 potentialfreie Kontakte (Einzelbetrieb je Pumpe, Einzelstörung je Pumpe, Hochwasseralarm, Sammelstörmeldung)
– Einstellbare Wartungsintervalle (3, 6 oder 12 Monate)
– Automatische oder manuelle Alarmquittierung (einstellbar)
– Fehlerspeicher der letzten 20 Fehlermeldungen

Einstellbare Verzögerungen:
– Ausschaltverzögerung (Nachlaufzeit, nach Erreichen des eingestellten Ausschaltniveaus)
– Einschaltverzögerung (von Erreichen des Einschaltniveaus bis zum effektiven Pumpenstart)
– Alarmverzögerung (um Fehlermeldungen durch kurzzeitige, starke Zuläufe zu vermeiden)

Betriebsmeldungen:
– Pumpenstatusanzeige (Pumpenbetrieb, Fehlermeldung)
– Betriebsstunden, je Pumpe
– Startimpulse, je Pumpe
– Anzeige des höchsten, ermittelten Bemessungsstroms, je Pumpe

Fehlermeldungen:
– Phasenfolgefehler (nur bei dreiphasigen Pumpen)
– Hochwasseralarm
– Sensorfehler
– Hochwasseralarm eines externen Niveaugebers (bspw. aus dem Pumpensumpf)
– Einzelstörung je Pumpe, Hochwasseralarm und Sammelstörmeldung als potentialfreie Wechselkontakte
– Automatische oder manuelle Alarmquittierung (einstellbar)

Digitaleingänge:
– für das Anschließen eines externen Alarmsensors (bspw. als Hochwasseralarmgeber aus einem Pumpensumpf)

Name des Unternehmens:
Angelegt von:
Telefon:

Datum: 21.10.2024

Anz.	Beschreibung
1	– zum Anschluss des im Motor eingebauten Motorschutzschalters Installation: Umgebungstemperatur: 0 .. 40 °C Elektrische Daten: Netzfrequenz: 50 / 60 Hz Bemessungsspannung: 3 x 380-415V V Einschaltart: DOL Schutzart (gemäß IEC 34-5): IP55 Sonstiges: Nettogewicht: 3.89 kg Bruttogewicht: 5.82 kg

Name des Unternehmens:
Angelegt von:
Telefon:

Datum: 21.10.2024

Beschreibung	Daten
Allgemeine Informationen:	
Produktbezeichnung:	LC 221.2.400.3.4
Produktnummer:	auf Anfr.
EAN-Nummer:	auf Anfr.
Technische Daten:	
Anzahl der Pumpen:	2
Installation:	
Umgebungstemperatur:	0 .. 40 °C
Batteriegestützt:	Batterie
Elektrische Daten:	
Netzfrequenz:	50 / 60 Hz
Bemessungsspannung:	3 x 380-415V V
Stundenzähler:	Y
Max. Strom:	4 A
Einschaltart:	DOL
Schutzart (gemäß IEC 34-5):	IP55
Hauptschalter:	No A
Reservesicherung:	16 A
Relai:	2A
Art der Steuerung:	
Startzähler:	Y
Sonstiges:	
geeignet für:	DUOLIFT
Nettogewicht:	3.89 kg
Bruttogewicht:	5.82 kg

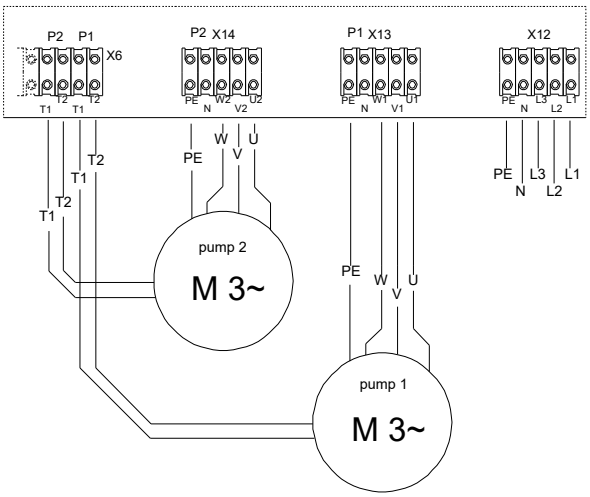

Name des Unternehmens:
Angelegt von:
Telefon:

Datum: 21.10.2024

auf Anfr. LC 221.2.400.3.4

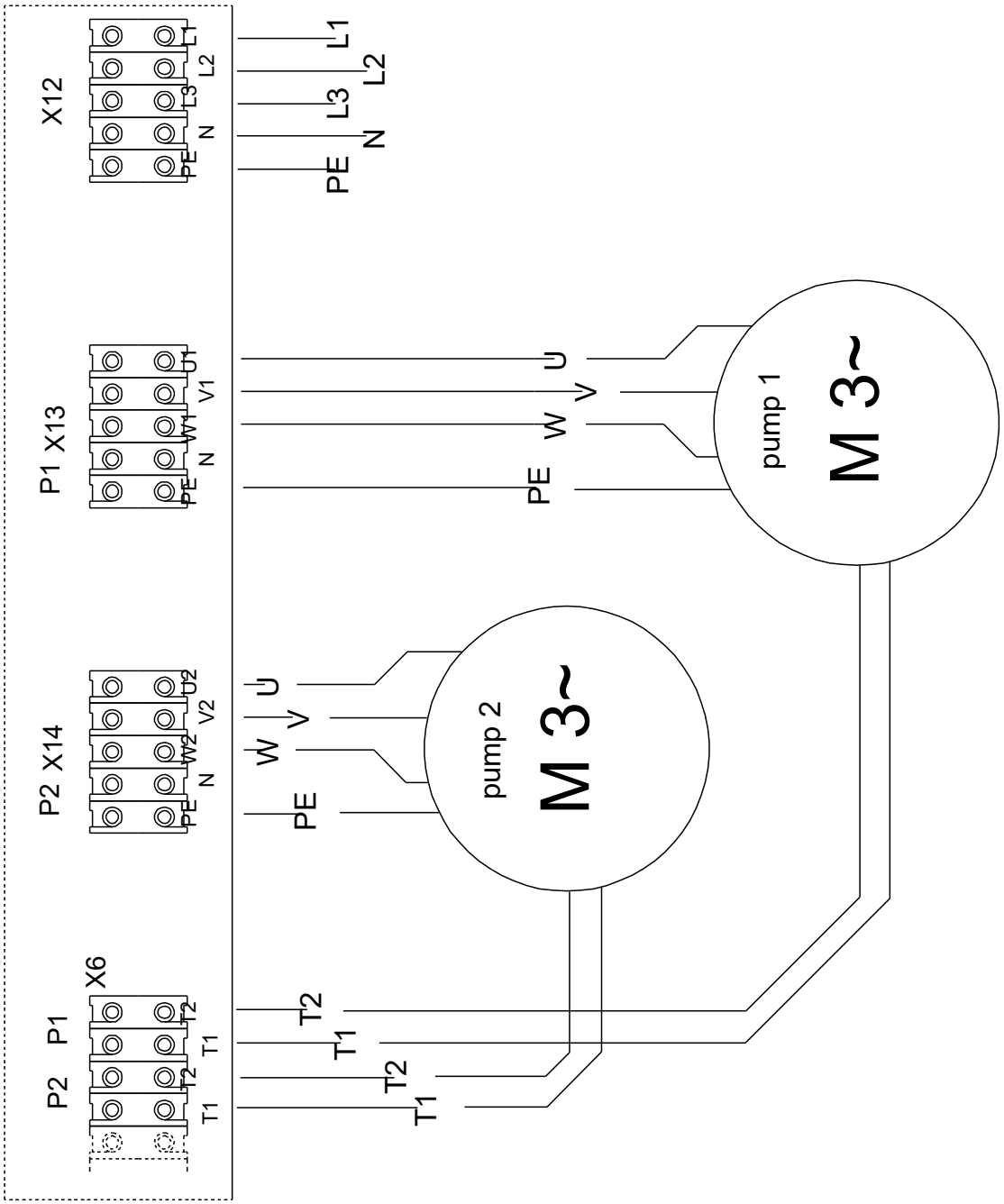

Hinweis: Alle Einheiten in [mm] soweit nicht anders bezeichnet.

Name des Unternehmens:
Angelegt von:
Telefon:

Datum: 21.10.2024

Bestelldaten:

Position	Ihre Pos.	Produktbezeichnung	Anzahl	Produktnummer	Gesamt
		LC 221.2.400.3.4	1	auf Anfr.	