Name des Unternehmens:
Angelegt von:
Telefon:

Datum: 29.11.2023

Anz.	Beschreibung
1	**Hocheffizienz-Trinkwarmwasser-Zirku-**

Hinweis! Abbildung kann vom Produkt abweichen.

Produktnr.: auf Anfr.
lationspumpe mit Permanentmagnetmotor.

Ausführungen/Funktionen/Eigenschaften:

- Für den 1- und 2-Familienhausbereich
- Hocheffizienz-Nassläufer-Permanent-magnetmotor
- Integrierter Trockenlaufschutz
- Einfache elektrische Installation durch vormontierten Eurostecker (EN50075) inkl. 1,5m Kabel
- Pumpengehäuse aus Messing
- Wärmedämmschale im Lieferumfang
- Kugelrotor mit integriertem Lauf-rad

Fördermedium:

Fördermedium:	Wasser
Medientemperaturbereich:	2 .. 95 °C
Medientemperatur während des Betriebs:	60 °C
Dichte:	983.2 kg/m³

Technische Daten:

Nennförderstrom:	0.45 m³/h
Nennförderhöhe:	0.839 m
Temperaturklasse:	95
Zulassungen:	CE,VDE,WEEE

Werkstoffe:

Pumpengehäuse:	Messing
Pumpenmantel:	CuZn39Pb3, MS58
Laufradwerkstoff:	Verbundwerkstoff
Laufrad:	PPO-GF20/Stainless steel

Installation:

Minimale Umgebungstemperatur:	0 °C
Max. Betriebsdruck:	10 bar
Pipe connection standard:	ISO 228-1
Anschlussgröße:	1/2 inch
Nenndruckstufe:	PN 10
Port-to-port length:	80 mm

Elektrische Daten:

Leistungsaufnahme P1 bei Drehzahlstufe 3:	7 W
Netzfrequenz:	50 / 60 Hz

Name des Unternehmens:
Angelegt von:
Telefon:

Datum: 29.11.2023

Anz.	Beschreibung	
1	Bemessungsspannung:	1 x 230 V
	Stromaufnahme Drehzahlstufe 3:	0.07 A
	Schutzart (gemäß IEC 34-5):	IP44
	Isolationsklasse (IEC 85):	F
	Motorschutz:	ELECT.
	Sonstiges:	
	Nettogewicht:	0.56 kg
	Bruttogewicht:	0.66 kg
	Versandvol.:	0.003 m³
	Herkunftsland:	DE
	Zolltarif Nr.:	84137030

Name des Unternehmens:
Angelegt von:
Telefon:

Datum: 29.11.2023

auf Anfr. COMFORT 15-14 MB PM

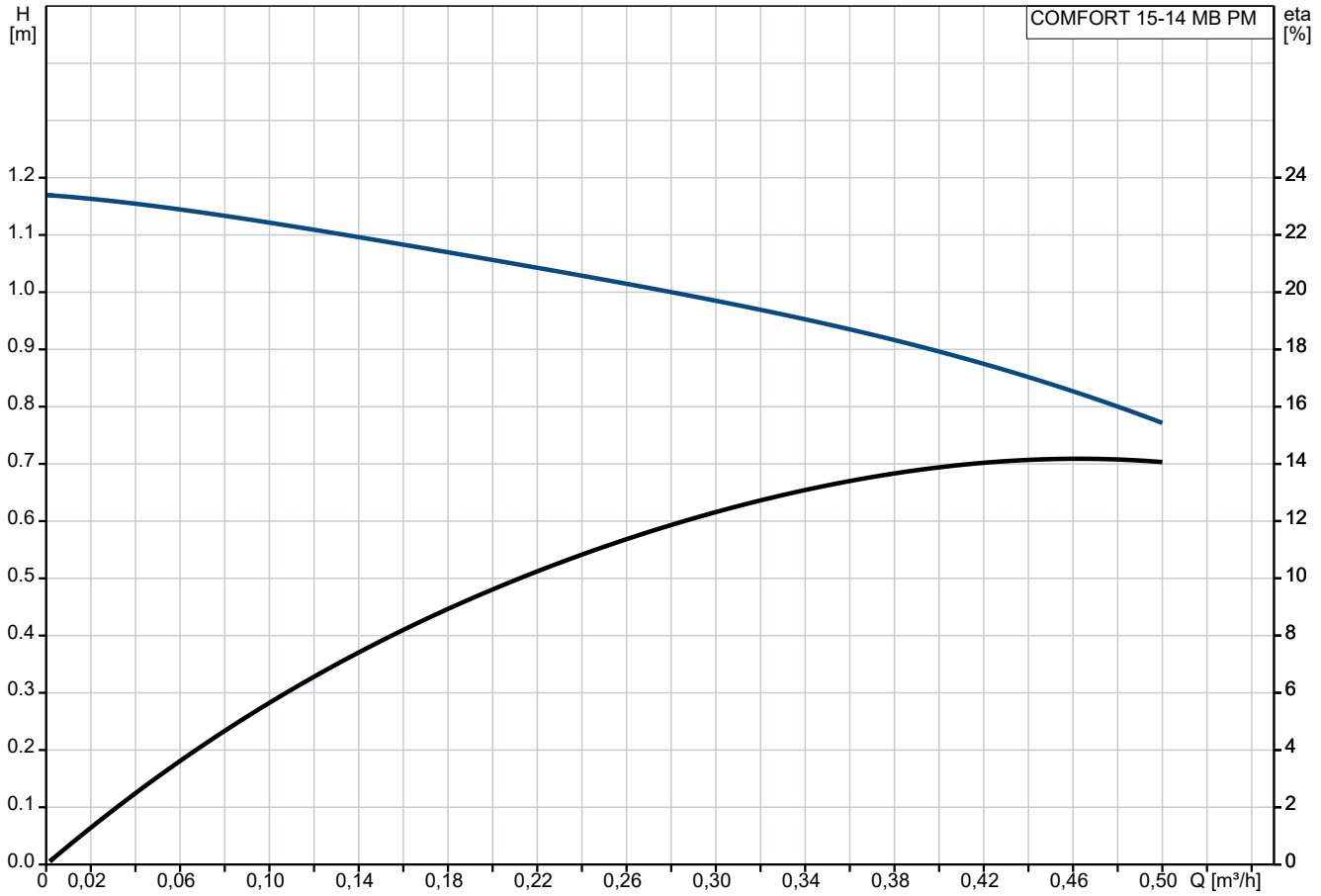

Fördermedium = Wasser
Medientemperatur während des Betriebes = 60 °C
Dichte = 983.2 kg/m³

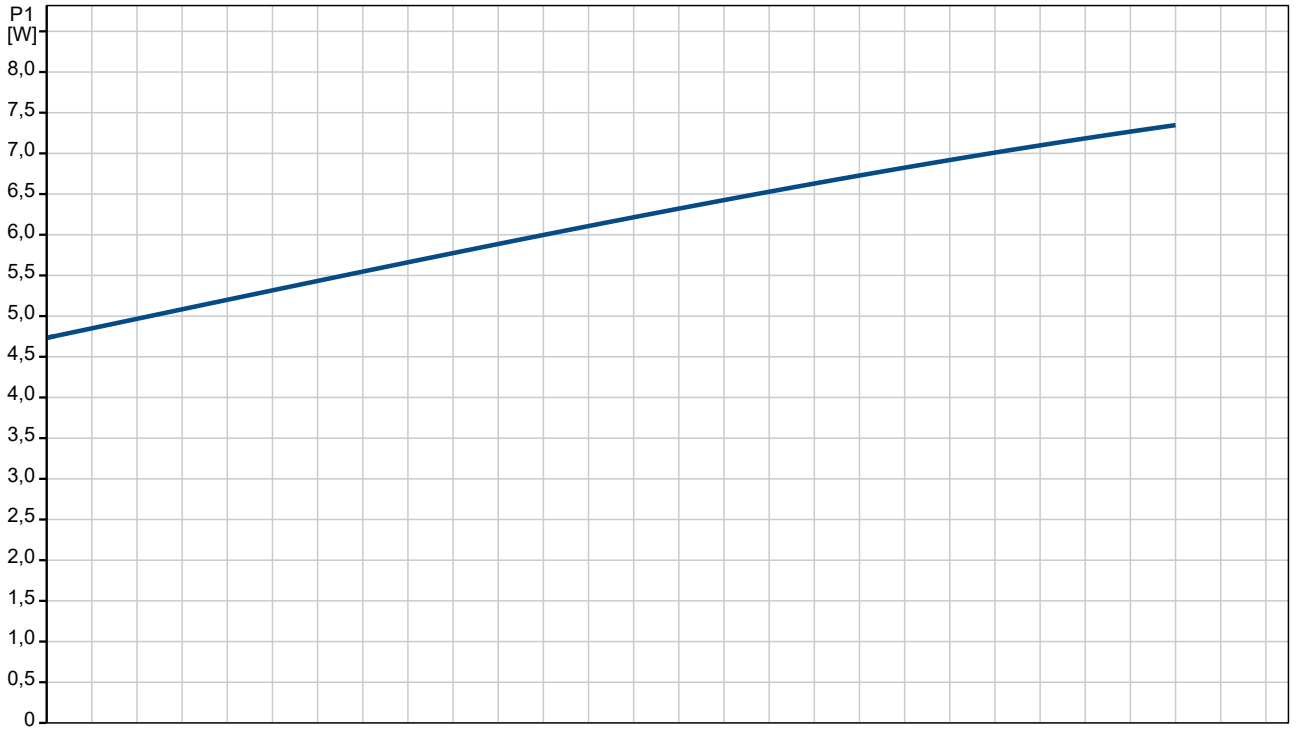

Name des Unternehmens:
Angelegt von:
Telefon:

Datum: 29.11.2023

Beschreibung	Daten
Allgemeine Informationen:	
Produktbezeichnung:	COMFORT 15-14 MB PM
Produktnummer:	auf Anfr.
EAN-Nummer:	auf Anfr.
Technische Daten:	
Drehzahlstufe (Nr.):	1
Nennförderstrom:	0.45 m³/h
Nennförderhöhe:	0.839 m
Maximale Förderhöhe:	14 dm
Temperaturklasse:	95
Zulassungen:	CE,VDE,WEEE
Werkstoffe:	
Pumpengehäuse:	Messing
Pumpenmantel:	CuZn39Pb3, MS58
Laufradwerkstoff:	Verbundwerkstoff
Laufrad:	PPO-GF20/Stainless steel
Installation:	
Minimale Umgebungstemperatur:	0 °C
Max. Betriebsdruck:	10 bar
Pipe connection standard:	ISO 228-1
Anschlussgröße:	1/2 inch
Nenndruckstufe:	PN 10
Port-to-port length:	80 mm
Fördermedium:	
Fördermedium:	Wasser
Medientemperaturbereich:	2 .. 95 °C
Medientemperatur während des Betriebs:	60 °C
Dichte:	983.2 kg/m³
Elektrische Daten:	
Leistungsaufnahme P1 bei Drehzahlstufe 3:	7 W
Netzfrequenz:	50 / 60 Hz
Bemessungsspannung:	1 x 230 V
Stromaufnahme Drehzahlstufe 3:	0.07 A
Schutzart (gemäß IEC 34-5):	IP44
Isolationsklasse (IEC 85):	F
Motorschutz:	ELECT.
Temperaturschutz:	Impedanzgeschützt
Art der Steuerung:	
Operation mode include:	None
Sonstiges:	
Nettogewicht:	0.56 kg
Bruttogewicht:	0.66 kg
Versandvol.:	0.003 m³
Verkaufsregion:	DACH
Herkunftsland:	DE
Zolltarif Nr.:	84137030

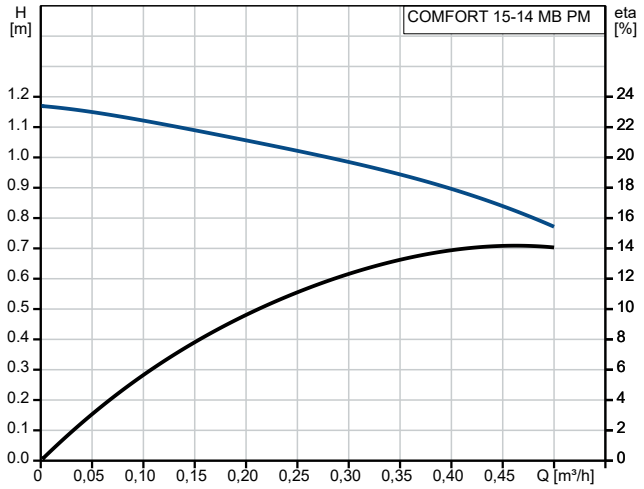

Fördermedium = Wasser
Medientemperatur während des Betriebes = 60 °C
Dichte = 983.2 kg/m³

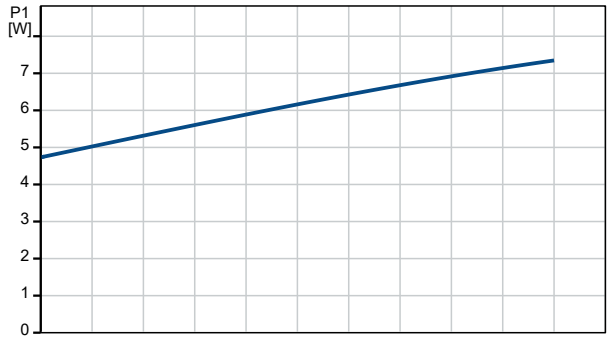

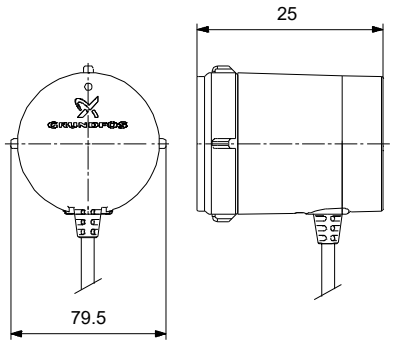

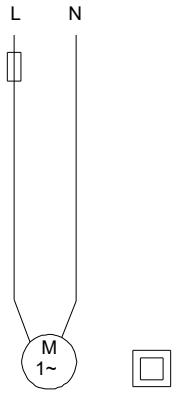

Name des Unternehmens:
Angelegt von:
Telefon:

Datum: 29.11.2023

auf Anfr. COMFORT 15-14 MB PM

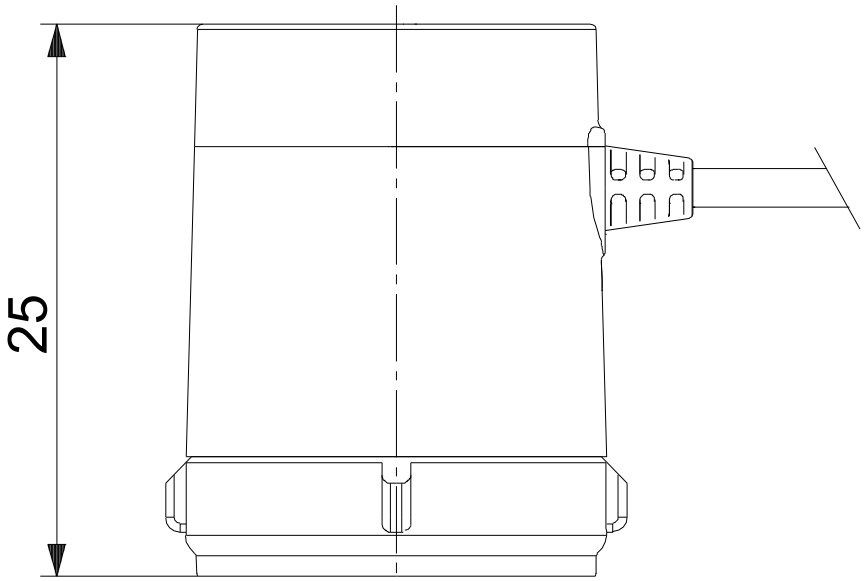

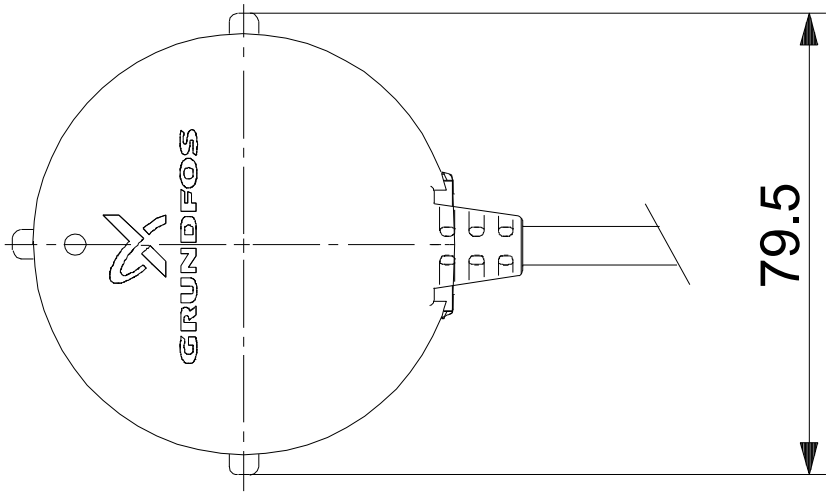

Achtung! Soweit nicht anders angegeben, handelt es sich um Millimeterangaben (mm). Die vereinfachte Maßzeichnung zeigt nicht alle

Name des Unternehmens:
Angelegt von:
Telefon:

Datum: 29.11.2023

auf Anfr. COMFORT 15-14 MB PM

Hinweis: Alle Einheiten in [mm] soweit nicht anders bezeichnet.

Name des Unternehmens:
Angelegt von:
Telefon:

Datum: 29.11.2023

Bestelldaten:

Position	Ihre Pos.	Produktbezeichnung	Anzahl	Produktnummer	Gesamt
		COMFORT 15-14 MB PM	1	auf Anfr.	Preis auf Anfrage