Vorgabedaten

PROJEKT:		UNIT TAG:		MENGE:	
		SERVICELEISTUNG:			
ANSPRECHPARTNER:		VORGEGEBEN VON:		DATUM:	
INGENIEUR/TECHNIKER:		GENEHMIGT VON:		DATUM:	
AUFTRAGNEHMER:		BESTELLNUMMER:		DATUM:	

Hinweis! Abbildung kann vom Produkt abweichen.

SPE 30-7

Grundfos SPE ist eine Baureihe frequenzgeregelter Unterwassertauchpumpen für Grundwasseranwendungen. Die Pumpen sind komplett aus Edelstahl gefertigt und in 3 Materialqualitäten erhältlich (Größen: 6", 8" und 10"). Der 6"-Permanentmagnetmotor (4 bis 45 kW) verfügt über eine hohe Energieeffizienz und benötigt zum Betrieb einen Frequenzumrichter.

Servicebedingungen	
Fördermedium:	Wasser
Temperatur:	20 °C
Relative Dichte:	1.000

Pumpendaten	
Medientemperaturbereich:	-15 .. 60 °C
Produktnummer:	auf Anfr.

Motordaten	
Bemessungsspannung:	350-440 V
Netzfrequenz:	50 Hz
Schutzart:	IP68
Übertemperaturschutz:	External
Bauart des Motors:	PM
Eta 1/1:	90.5 %

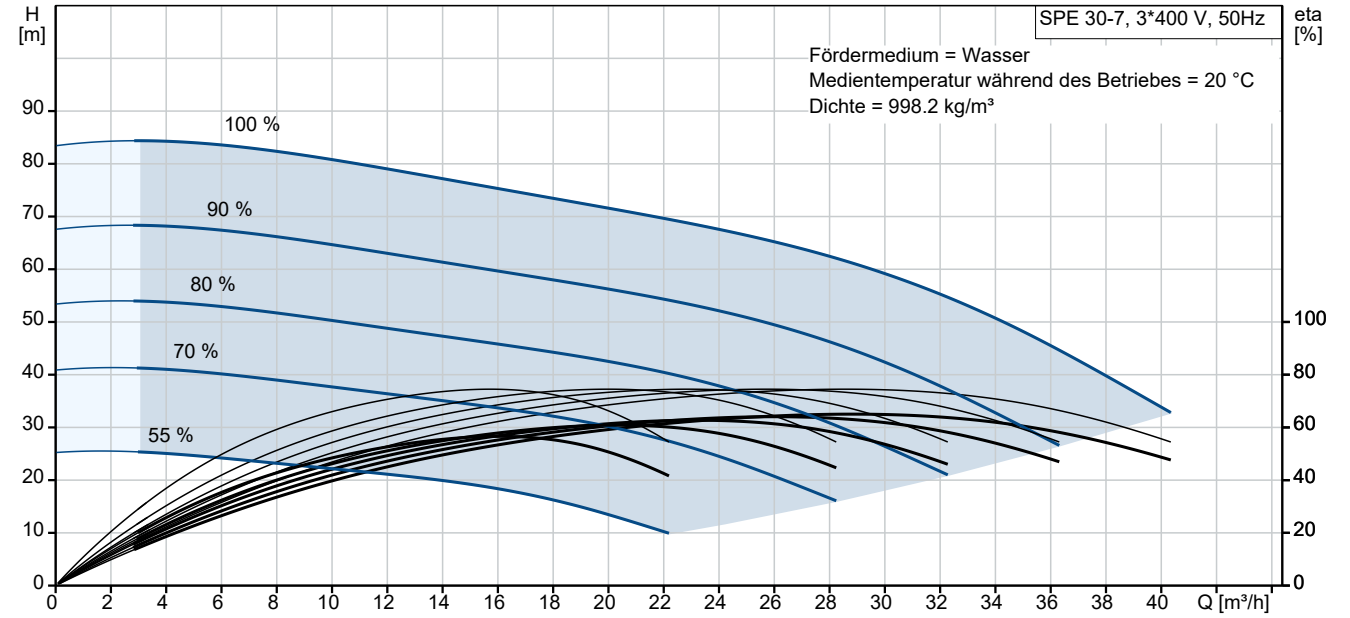

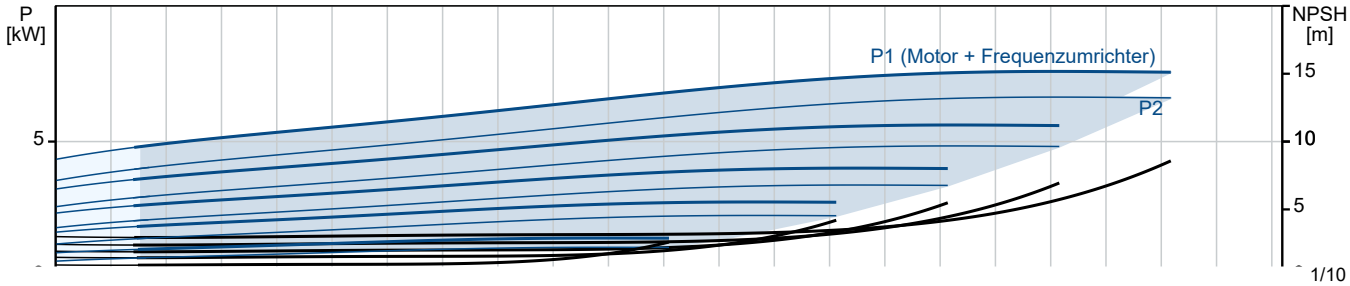

Vorgabedaten

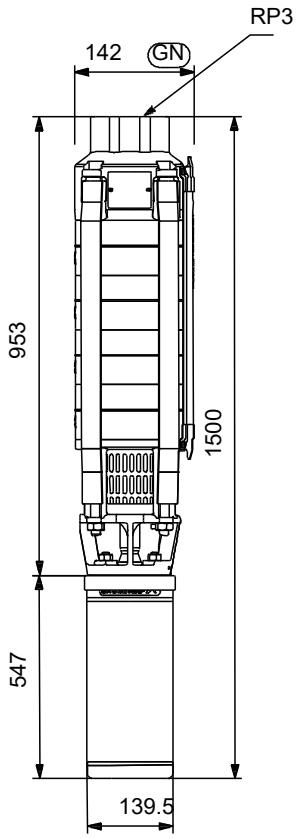

Werkstoffe:

Laufradwerkstoff:	Edelstahl
Laufradwerkstoff gemäß ASTM:	AISI 304
Laufrad:	EN 1.4301

Name des Unternehmens:
Angelegt von:
Telefon:

Datum: 27.01.2024

Projekt:
Referenznummer:

Kunde:
Kundennummer:
Kontakt:

Anz.	Beschreibung
1	**Unterwasserpumpe für die Rohwasserversorgung, Grundwasserabsenkung und Druckerhöhung.**

Hinweis! Abbildung kann vom Produkt abweichen.

Produktnr.: auf Anfr.

Die Pumpe ist geeignet zum Fördern von sauberen, dünnflüssigen, nicht aggressiven Flüssigkeiten ohne feste Partikel oder Fasern.

Für den vertikalen oder horizontalen Einbau, z. B. in Brunnen oder Zisternen.

Die mehrstufige Pumpe besteht komplett aus korrosionsbeständigem Edelstahl 1.4301 (AISI 304), mit integriertem Rückschlagventil und angeflanschtem 6" Permanentmagnetmotor MS6000P.

4-poliger Synchronmotor, 100Hz, 3000 U/min konstruiert für Unterwasserpumpen Baureihe SP und SPA. Wassergekühlt mit flüssigkeitsgeschmierten Lagern. Kopfstück und Wellenzapfen nach NEMA-Norm.

Völlig in nicht rostendem Stahl gekapselt. Die Axialbelastung von Pumpe und Motor wird vom Axiallager des Motors aufgenommen.

Die Wärmedehnung der Motorflüssigkeit wird durch eine eingebaute Membrane ausgeglichen. Drehrichtung links, vom Antrieb aus gesehen.

Der Motor benötigt einen Frequenzumrichter zum Starten und zur Drehzahlregelung

Name des Unternehmens:
Angelegt von:
Telefon:

Datum: 27.01.2024

Projekt:
Referenznummer:

Kunde:
Kundennummer:
Kontakt:

auf Anfr. SPE 30-7 50 Hz

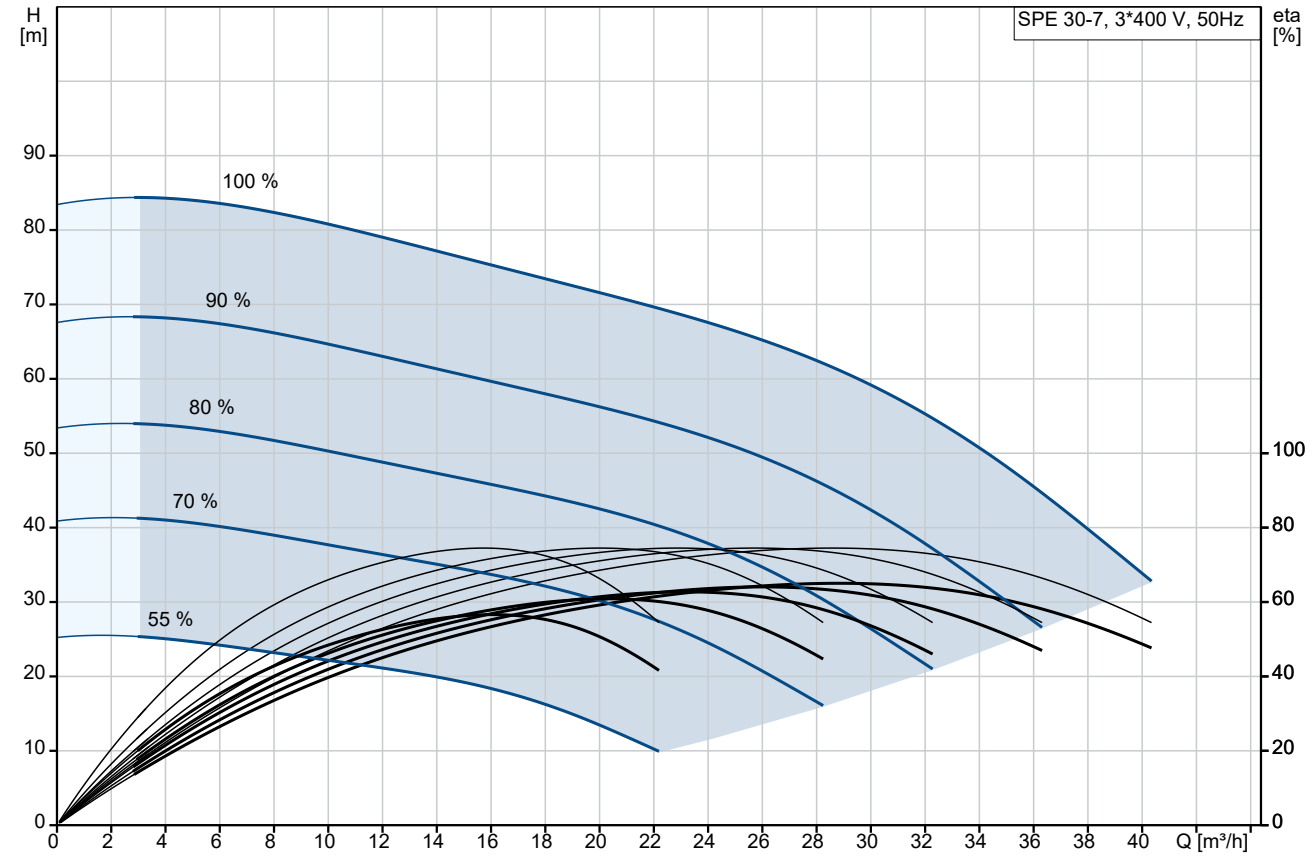

Fördermedium = Wasser
Medientemperatur während des Betriebes = 20 °C
Dichte = 998.2 kg/m³

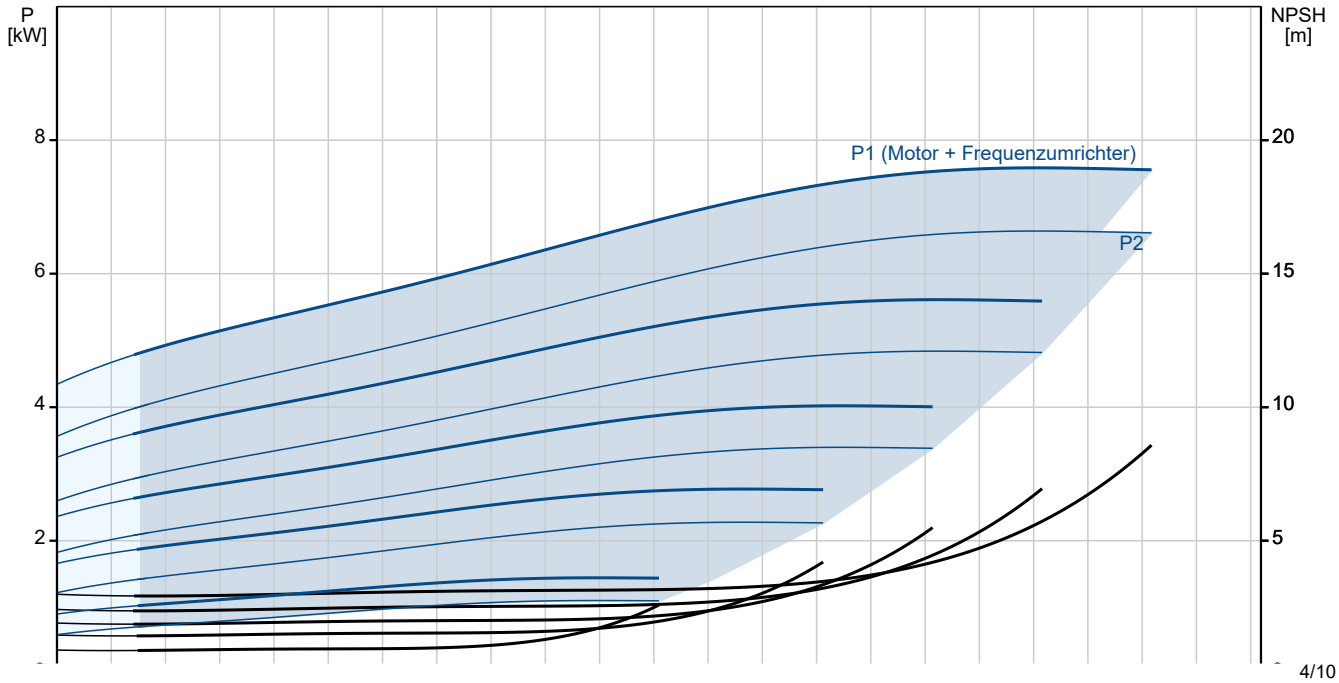

Name des Unternehmens:
Angelegt von:
Telefon:

Datum: 27.01.2024

Projekt:
Referenznummer:

Kunde:
Kundennummer:
Kontakt:

Beschreibung	Daten
Allgemeine Informationen:	
Produktbezeichnung:	SPE 30-7
Produktnummer:	auf Anfr.
EAN-Nummer:	auf Anfr.
Technische Daten:	
Pump speed on which pump data are based:	3000 1/min
Nennförderstrom:	30 m³/h
Nennförderhöhe:	62 m
Stufen:	7
Anzahl Laufräder mit reduziertem Durchmesser:	NONE
Wellenabdichtung des Motors:	SiC/SiC NBR
Zulassungen:	CE,EAC,UKCA,SEPRO,MOROCCO
Trinkwasserzulassungen:	ACS,DM174
ISO Abnahmekl.:	ISO9906:2012 3B
Code Model:	B
Motorausführung:	T60
Rückschlagventil:	Ja
Werkstoffe:	
Pumpe:	Stainless steel
Pumpe:	EN 1.4301
Pumpe:	AISI 304
Laufradwerkstoff:	Edelstahl
Laufrad:	EN 1.4301
Laufradwerkstoff gemäß ASTM:	AISI 304
Motor:	Edelstahl
Motor:	EN 1.4301
Motor:	AISI 304
Installation:	
Max. Betriebsdruck:	60 bar
Maximum outlet pressure:	8.5 bar
Anschlusstyp:	Rp
Anschlussgröße:	3 inch
Motor diameter:	6 inch
Minimum borehole diameter:	145 mm
Fördermedium:	
Fördermedium:	Wasser
Medientemperaturbereich:	-15 .. 60 °C
Medientemperatur während des Betriebs:	20 °C
Dichte:	998.2 kg/m³
Elektrische Daten:	
Bauart des Motors:	PM
Motor flange design:	Grundfos
Rated power - P2:	7.5 kW
Netzfrequenz:	50 Hz
Bemessungsspannung:	3 x 350-440 V
Motor frequency:	100 Hz
Nennstrom:	16.6 A
Nenn-Drehzahl:	1650-3000 1/min
Motorwirkungsgrad bei Vollast:	90.5 %
Motorpole:	4
Einschaltart:	Direct-on-line (DOL)

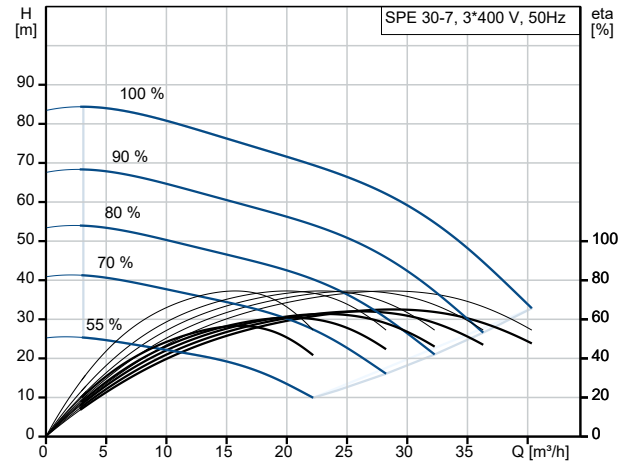

Fördermedium = Wasser
Medientemperatur während des Betriebes = 20 °C
Dichte = 998.2 kg/m³

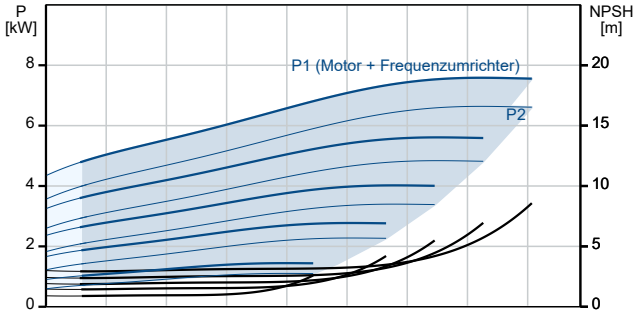

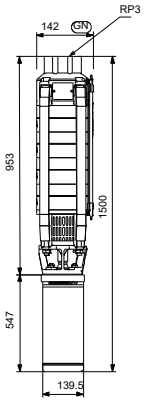

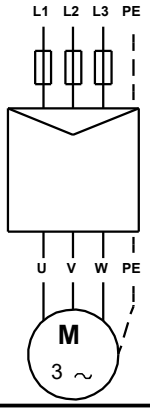

Name des Unternehmens:
Angelegt von:
Telefon:

Datum: 27.01.2024

Projekt:
Referenznummer:

Kunde:
Kundennummer:
Kontakt:

Beschreibung	Daten
Schutzart (gemäß IEC 34-5):	IP68
Isolationsklasse (IEC 85):	F
Motorschutz:	kein Motorschutz
Temperaturschutz:	External
Eingebauter Temperaturgeber:	N
Kabellänge:	5 m
Cable type:	FLAT
Number of cables:	1
Motor - Produktnummer:	76207712
Motorwicklung:	Enamelled
Rpm related to frequency:	3000 U/min bei 100 Hz
Art der Steuerung:	
Frequenzumrichter:	FU für Permanentmagnetmotor erforderlich
Sonstiges:	
Mindesteffizienzindex MEI ≥:	0.50
Nettogewicht:	52.9 kg
Bruttogewicht:	58.4 kg
Versandvol.:	0.083 m³
Herkunftsland:	DK
Zolltarif Nr.:	84137029
Recommended CUE (IP20):	99616716
Recommended Sine wave filter (IP20):	96754977
Environmental approvals:	WEEE

Name des Unternehmens:
Angelegt von:
Telefon:

Datum: 27.01.2024

Projekt:
Referenznummer:

Kunde:
Kundennummer:
Kontakt:

auf Anfr. SPE 30-7 50 Hz

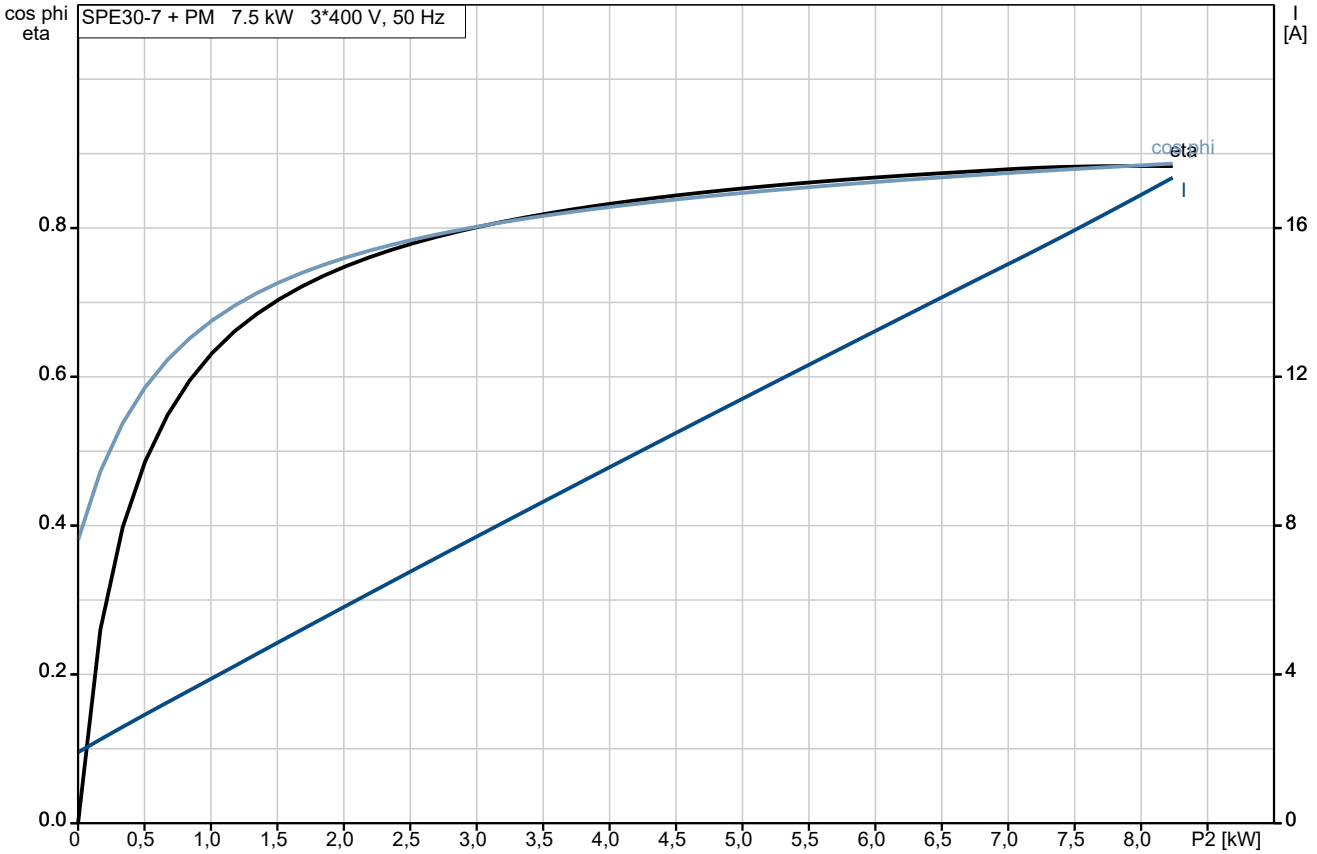

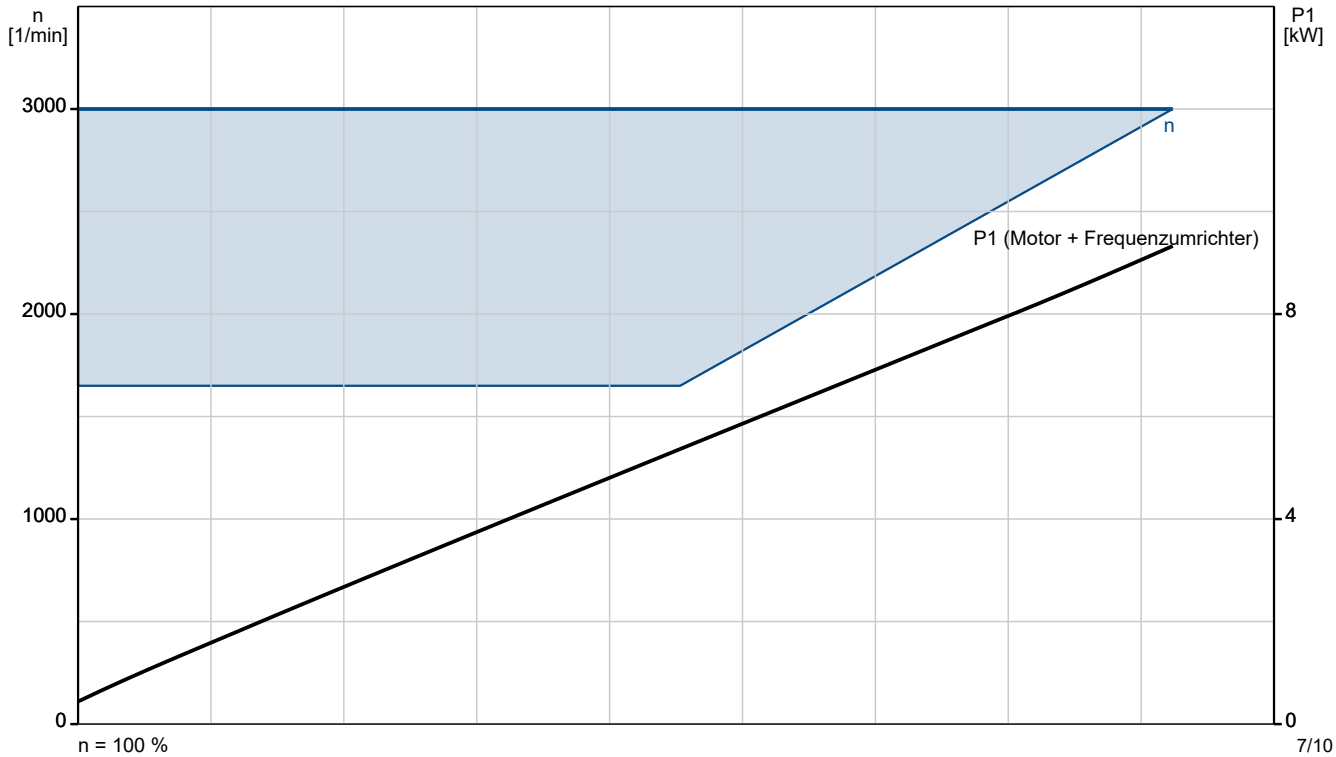

Name des Unternehmens:	
Angelegt von:	
Telefon:	
Datum:	27.01.2024

Projekt:	**Kunde:**
Referenznummer:	**Kundennummer:**
	Kontakt:

auf Anfr. SPE 30-7 50 Hz

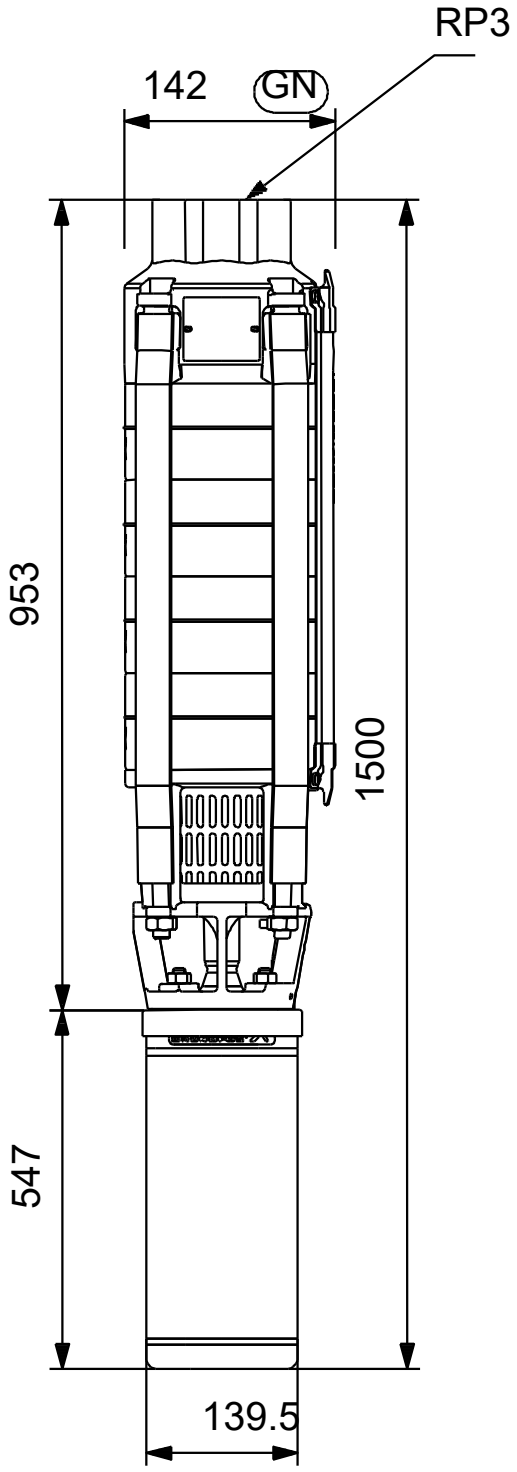

Achtung! Soweit nicht anders angegeben, handelt es sich um Millimeterangaben (mm). Die vereinfachte Maßzeichnung zeigt nicht alle

Name des Unternehmens:
Angelegt von:
Telefon:

Datum: 27.01.2024

Projekt:
Referenznummer:

Kunde:
Kundennummer:
Kontakt:

auf Anfr. SPE 30-7 50 Hz

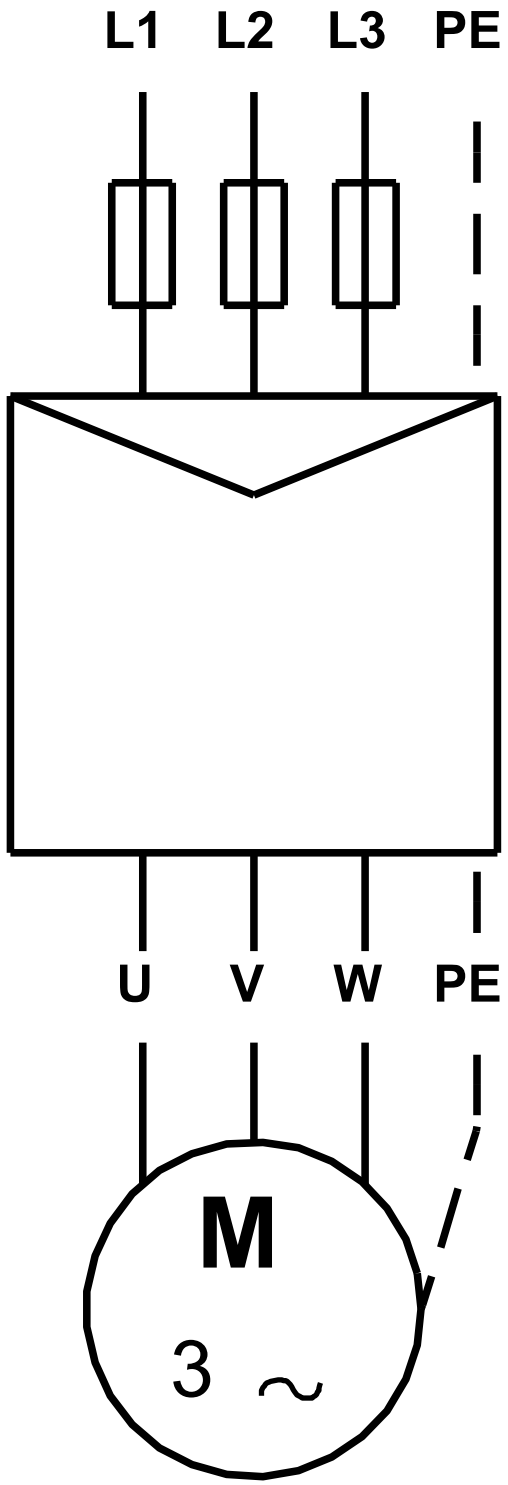

Hinweis: Alle Einheiten in [mm] soweit nicht anders bezeichnet.

Name des Unternehmens:
Angelegt von:
Telefon:

Datum: 27.01.2024

Projekt:
Referenznummer:

Kunde:
Kundennummer:
Kontakt:

Bestelldaten:

Position	Ihre Pos.	Produktbezeichnung	Anzahl	Produktnummer	Gesamt
		SPE 30-7	1	auf Anfr.	Preis auf Anfrage